СЛУЖБЕН ВЕСНИК
НА СОЦИЈАЛИСТИЧКА РЕПУБЛИКА МАКЕДОНИЈА

„Службен весник на СРМ“ излегува по потреба. Ракописите не се враќаат. Огласи по тарифата.

Петок, 9 ноември 1973
Скопје
Број 38 Год. XXIX

Претплатата за 1973 година изнесува 150 динари. Овој број чини 3 дин. Жиро сметка 40100-601-128

382.

Врз основа на член 121 став 3 од Законот за внатрешни работи („Службен весник на СРМ“, бр. 45/72), Извршниот совет донесува

ОДЛУКА
ЗА УТВРДУВАЊЕ НА РАБОТНИТЕ МЕСТА ВО ОРГАНИТЕ ЗА ВНАТРЕШНИ РАБОТИ НА КОИ ТЕЖИНАТА НА РАБОТИТЕ И ПОСЕБНИТЕ УСЛОВИ БИТНО ВЛИЈААТ ВРЗ НАМАЛУВАЊЕТО НА РАБОТНАТА СПОСОБНОСТ НА Р БОТ ИЦИТЕ

Член 1

Со оваа одлука се утврдуваат работните места на кои тежината на работите и посебните услови под кои тие се вршат битно влијаат врз намалувањето на работната способност.

Како работни места од претходниот став се:

1. работните места на кои се вршат работите сврзани со дактилоскопски и сињалетички материјали во областа на криминалистичко-техничките работи и вештачења;

2. работните места на кои се вршат оперативно-технички работи и оперативно-технички манипулации или обработувања во Службата за државна безбедност (Службата);

3. работните места на кои се врши документирање на оперативни податоци и материјали во Службата;

4. работните места на кои се обработуваат оперативни податоци и материјали во областа на оперативно-аналитичките работи;

5. работните места на ракувачи на посебни објекти лоцирани на тешко пристапни, ненаселени и планински места во кои се сместени значајни технички средства на врските во Републичкиот секретаријат за внатрешни работи (Републички секретаријат);

6. работните места во Републичкиот секретаријат и општинскиот орган за внатрешни работи на Собранието на град Скопје на кои се вршат работите што се однесуваат на чување и издавање оружје, оружна опрема, муниција, експлозиви и експлозивни и хемиски средства, како и поправки, преправки и технички прегледи на оружјето;

7. работните места на раководител и заменик на раководител на внатрешната организациона единица на Републичкиот секретаријат во која се вршат работи на издавање и одржување на моторни возила; и

8. работните места на возачи на моторни возила.

Оваа одлука се применува на работните места од претходниот став само ако на тие места не се вршат и други работи.

Работните места утврдени со оваа одлука посебно се означуваат во општиот акт за систематизација на работните места на органот за внатрешни работи.

Член 2

Оваа одлука влегува во сила осмиот ден од денот на објавувањето во „Службен весник на Социјалистичка Република Македонија“, а ќе се применува од 1 јули 1973 година.

Бр. 12-2270/1
5 септември 1973 година
Скопје

Претседател
на Извршниот совет,
д-р [illegible], с. р.

383.

Врз основа на чле 5 т 2 д З к з п рачјата на општините („Службен весник на СРМ“ бр. 2/65) и Заклучокот на Собранието на општината Гевгелија бр. 01-1169/1 од 11. VI. 1973 година, Извршниот совет донесува

РЕШЕНИЕ
ЗА ПРОМЕНА НА НАЗИВОТ НА НАСЕЛЕНОТО МЕСТО „ГОРНИЧЕТ“ ВО НОВО КОНСКО

I. Се променува називот на населеното место „Горничет“ во „Ново Конско“ — Општина Гевгелија.

II. Ова решение влегува во сила осмиот ден по објавувањето во „Службен весник на Социјалистичка Република Македонија“.

Бр. 12-1805/1
13 септември 1973 година
Скопје

Претседател
на Извршниот совет,
д-р **Ксенте Богоев**, с. р.

384.

Врз основа на член 15 од Законот за испитување и жигосување односно обележување на рачно огнено оружје и муниција („Службен весник на СРМ“ бр. 37/73), во согласност со републичкиот секретар за внатрешни работи, републичкиот секретар за индустрија и трговија донесува

ПРАВИЛНИК
ЗА ПОСТАПКАТА ЗА ИСПИТУВАЊЕ И ЖИГОСУВАЊЕ ОДНОСНО ОБЕЛЕЖУВАЊЕ НА РАЧНО ОГНЕНО ОРУЖЈЕ, МУНИЦИЈА И РАЧНИ АПАРАТИ И НАПРАВИ КАЈ КОИ ЗА ПОГОН СЕ КОРИСТИ ЕНЕРГИЈА НА БАРУТНИ ГАСОВИ

I. ОПШТИ ОДРЕДБИ

Член 1

Со овој правилник се пропишува постапката за испитување и жигосување односно обележување на рачно огнено оружје, муниција и рачни апарати и направи кај кои за погон се користи енергија на барутни гасови и се определува кои суштествени конструктивни делови на рачно огнено оружје и апарати подлежат на задолжително испитување и жигосување по преправките.

Со овој правилник се пропишуваат и жиговите и ознаките за жигосување односно обележување на рачно огнено оружје, муниција и рачни апарати и направи од став 1 на овој член, како и формата и содржината на потврдите и етикетите за обележување муниција.

Член 2

Во смисла на овој правилник се подразбира, под:

1. торментација — испитување отпорноста на оружјето, а особено на цевката, под притисок кој најмалку за 30% е поголем од најголемиот притисок на најсилен нормален куршум, со тоа што испитувањето се врши со истрелување на специјално наполнети торментачки куршуми од цевка;

2. нормална торментација — торментација што се врши со куршуми чие барутно полнење развива притисок на барутни гасови најмалку за 30% поголем од најголемиот нормален притисок на најсилен нормален куршум;

3. виша торментација — торментација која се врши со куршуми чие барутно полнење развива притисок на барутни гасови намалку за 30% поголем од нормалното торментачно полнење;

4. условна провизорна торментација и провизорна торментација — договорена нормална торментација која се врши како завршна односно конечна торментација;

5. нормално торментачно полнење — барутно полнење што дава притисок на барутни гасови најмалку за 30% поголем од нормалното барутно полнење;

6. нормален куршум — куршум што вообичаено се користи при употреба на соодветни видови оружја;

7. торментачен куршум — нормален куршум кај кого притисокот на барутните гасови е најмалку за 30% поголем од барутниот притисок кај нормален куршум;

8. „бела состојба" — степен на завршеноста на комплетниот склоп на оружје или на одделни метални делови на оружје обработени на конечна мера а со неисполирани и незаштитени површини;

9. жив барут — бездимен барут чија брзина на согорување овозможува брз пораст на притисокот на барутните гасови и негово задржување на повисоко ниво по должината на зајакнатиот дел на цевката на огненото оружје;

10. комплетирани цевки, две или повеќе цевки споени по пат на лемење со прицврстен прат и со спојница така што да сочинуваат неделив спој.

Член 3

Составен дел на овој правилник се:

Прегледот на жиговите и ознаките што се ставаат по извршеното испитување на рачно огнено оружје, муниција, апарати и направи (Преглед), жиговите и ознаките на ловечка пушка (Прилог I), жиговите и ознаките на ловечки карабин (Прилог II), жиговите и ознаките на пиштоли (Прилог III), жиговите и ознаките на пиштол за соединување на цврсти материјали (Прилог IV), ознаките на етикета за обележување на муниција (Прилог V), образецот на потврда за резултатот од испитувањето на рачното огнено оружје, муниција и апарати (Образец I и II).

Прегледот, прилозите и обрасците од ставот 1 на овој член се отпечатени кон овој правилник.

II. ИСПИТУВАЊЕ И ЖИГОСУВАЊЕ НА РАЧНО ОГНЕНО ОРУЖЈЕ

А — Основни одредби

Член 4

Испитувањето на рачно огнено оружје се состои од контрола на оружјето пред торментацијата на оружјето и контрола по торментацијата на оружјето.

Член 5

Во постапката на контрола на рачно огнено оружје и на делови на оружје се врши: визуелна контрола со која се проверува квалитетот на површинската обработка, постоењето на површински дефекти (недостатоци), на нечистотија и корозија на оружје и др.; димензионална контрола со која се проверува калибарот на цевката; димензиите на лежиштето на куршумот, големината на зазорот помеѓу челото на цевката и баскилата, должината на цевката, сигурноста на бравењето и др.; контрола на тежината на оружјето; контрола на функционирањето на деловите за откинување, на кочницата и на другите механизми, посебно значајни за правилно и безбедно функционирање и носење на оружјето.

Член 6

Како делови на рачно огнено оружје што особено подлежат на торментација, се сметаат:

1. кај оружје со долга цевка што се полнат од устата на цевката: цевката и затворачот;

2. кај ловечки пушки со мазна цевка што се полнат одзади: цевката и уредот за затворање;

3. кај малокалибарски карабини: цевката и уредот за затворање;

4. кај олучено оружје со долга цевка: сандакот на механизмот и затворачот или блокот за затворање, подвижната глава или делот што врши бравење;

5. кај револвери: цевката, скелетот (всадникот) и тапанот;

6. кај автоматски пиштоли: цевката, скелетот (всадникот) и лизгачите (навлаките);

7. кај пиштоли на преклопување: цевката и уредот за затворање;

8. кај пиштоли што се полнат од устата на цевката: цевката и затворачот.

Член 7

Испитувањето на рачно огнено оружје се врши по класи и категории на тоа оружје. Класи и категории на рачно огнено оружје се:

1. класа А: оружје со долги цевки (пушки, карабини и др.) во која спаѓаат следните категории на тоа оружје:

— категорија прва: пушки со мазна цевка, еднометни или повеќеметни, што се полнат од устата на цевката;

— категорија втора: пушки со мазна цевка, еднометни или повеќеметни што се полнат одзади;

— категорија трета: малокалибарски пушки;

— категорија четврта: пушки со олучени цевки, карабини со олучени цевки, еднометни или повеќеметни, автоматски пушки со олучени цевки, автоматски карабини идр.;

— категорија петта: оружје со различни цевки, од кои најмалку едната цевка мора да биде предвидена за куршум со зрно;

2. класа Б: оружје со кратки цевки (револвери и пиштоли) во која спаѓаат следните категории на тоа оружје:

— категорија прва: револвери;

— категорија втора: автоматски пиштоли;

— категорија трета: пиштоли за флоберов куршум и за револверски куршуми;

— категорија четврта: пиштоли на преклопување за куршуми со оловно зрно;

— категорија петта: пиштоли што се полнат од устата на цевката;

3. класа В: оружје од специјален тип.

Б — Торментација на оружје

1. Торменатација на пушки со долга мазна цевка што се полнат од устата на цевката (класа А, категорија прва)

Член 8

Торментација на пушки со долга мазна цевка, што се полнат од устата на цевката (пушки кременарки, еднометни или повеќеметни), се врши на

цевката наполно завршена во бела состојба, со тоа што цевката може да биде снабдена со провизорен затворач или со конечен затворач. Ако цевката е снабдена со конечен затворач, пушката може да биде склопена.

Цевките што се торментирани несклопени, по склопувањето подлежат на преглед заради проверување да не влијаело склопувањето врз нивната исправност, како и заради проверување дали конечниот затворач е исправен и добро завршен. Овластениот работник (контролор) во организацијата на здружениот труд која врши испитување и жигосување односно обележување на рачно огнено оружје и муниција, определува дали е потребна нова торментација на таквите цевки.

Член 9

Торментација на пушките се врши според технолошката постапка на организацијата овластена за испитување и жигосување односно обележување на рачно огнено оружје и муниција.

На особено барање на производителот на пушките со ударен механизам што се полнат од кај устата на цевката, ќе се употребува за торментација на тие пушки посебно појако полнење.

На торментација во смисла на ставот 2 од овој член подлежат само пушки чии цевки се снабдени со конечен затворач. По завршената торментација на овие цевки се втиснува жиг означен под реден број 4 на Прегледот.

Член 10

Пред торментација на пушките која се врши во смисла на членот 8 од овој правилник, цевките за пушките што се полнат од устата можат да бидат подложени на претходна провизорна торментација. Оваа торментација се врши на груба цевка која е само обработена на струг или е шлајфувана однадвор и е издупчена.

За торментацијата од ставот 1 на овој член се употребува полнењето утврдено со технолошката постапка. На цевките што ја издржале оваа торментација се втиснува и жигот означен под реден број 10 на Прегледот

Член 11

На пушките за кои по торментацијата и контролата на затворачот и склопот, е утврдено дека се исправни, се втиснуваат следните жигови и тоа:

1. на цевката: жигот означен под реден број 11, 16 и 17 на Прегледот;

2. на затворачот: жигот означен под редниот број 12 на Прегледот.

2. Торментација на пушки со долга мазна цевка што се полнат одзади (класа А, категорија втора)

Член 12

Испитувањето на еднометните или повеќеметните пушки со мазна цевка што се полнат одзади, опфаќа особено:

1. условно провизорно испитување на исковани цевки;

2. задолжително провизорно испитување на завршена цевка;

3. задолжително конечно испитување на наполно завршена пушка во бела состојба;

4. условно специјално испитување на завршената пушка.

Член 13

Условната провизорна торментација на грубо исковани цевки се врши на грубо искована цевка што не е комплетирана туку е издупчена, однадвор обработена на струг или на точило и одзади затворена со привремен затворач.

За торментацијата на цевките од ставот 1 на овој член се употребува полнењето утврдено во технолошката постапка.

На цевката што ја изржала оваа торментација се втиснува жигот означен под реден број 10 на Прегледот.

Член 14

Задолжителната провизорна торментација на комплетирана цевка се врши на цевка еднометна и на цевка повеќеметна. Цевките мораат да бидат издупчени на конечен калибар со можна толеранција од 0,2 мм, а лежиштето на куршумот не мора да биде обработено на конечна мера.

Цевките примени на оваа торментација од ставот 1 на овој член подлежат прво на калибрирање. Калибарот односно најмалиот внатрешен пречник на цевката мерен помеѓу 15 см. и 30 см. од задниот пресек на цевката, изразен во десетини од милиметар, се втиснува на цевката. Ознаката на калибарот се дополнува со ознаката: „чок“ — за мазен чок, односно со ознаката „чок олучен“ — за чок наполно или делумно олучен.

За торментацијата од ставот 1 на овој член утврден со технолошката постапка, и тоа „обично полнење“, а на посебно барање на производителот, може да се употреби зголемено полнење, т. е. „двојно полнење“ или „тројно полнење“.

На цевката што издржала торментација со обично полнење се втиснува жигот означен под реден број 7 на Прегледот, на цевката со двојно полнење — жигот означен под реден број 8 на Прегледот, а на цевката со тројно полнење — жигот означен под реден број 9 на Прегледот.

Член 15

Задолжително конечно испитување на завршена пушка ќе се врши дури кога цевката и уредот за затворање добијат свои конечни внатрешни и надворешни форми и димензии.

Пушките што подлежат на испитување од ставот 1 на овој член можат да бидат или потполно завршени во бела состојба или во состојба на испорака. Внатрешниот пречник на цевката не смее да биде поголем од 0,2 мм од пречникот втиснат по провизорното испитување, а ако овој услов не е исполнет, провизорното испитување ќе биде повторено. Испитувањето се состои од истрелување по два куршума од секоја цевка. Овие куршуми поединечно или истовремено треба да ги развијат следните притисоци:

1. на првото крешерно место на меѓународниот еталон — апарат (17 мм. од челото на цевката): 900 бари за калибрите 16 и поголеми, а 1000 бари за калибрите 20 и помали.

2. на второто крешерно место на меѓународниот еталон — апарат (162 мм. од челото на цевката): 500 бари.

Мерењето на притисокот се врши со помош на крешерни цилиндри производство на фирмата Л. Ц. А. од Париз.

Пушките што се испитани ќе бидат одбележани со жигови означени под реден број 2, 11, 16 и 17 на Прегледот и следните ознаки:

— номинален калибар и длабина на барутната комора;

— пречник на цевката;

— тежина на една или повеќе цевки.

Член 16

Условно специјално испитување на завршената пушка може да се врши со помош на бездимен барут што се разликува од оној што обично се употребува.

Торментачните куршуми со кои се врши испитување треба да развиваат притисоци што не можат да бидат помали од притисокот од член 15 на овој правилник.

3. Торментација на малокалибарски пушки (класа А, категорија трета)

Член 17

Малокалибарските пушки подлежат само на една торментација што се врши на наполно завршена цевка во бела состојба и со монтиран уред за затворање, со ударен механизам и со механизам за откинување.

Торментација се врши било со црн барут било со бездимен. Торментацијата со црн барут се состои од истрелување на еден куршум наполнет до врвот со супер фин црн барут за торментација и со нормално зрно.

На пушките што издржале торментација се втиснуваат следните жигови односно ознаки, и тоа:

1. на цевката: жигот означен под реден број 11, 12 и 17 на Прегледот, жигот за олучени цевки и ознаката на комерцијалниот назив на куршумот, на пример: Фб 6, 22 Ц, Ф 1, 9 итн.;

2. на уредот за затворање: жигот означен под реден број 12 и 17 од Прегледот.

Малокалибарските пушки за кои се користи муниција со бездимен барут се испитуваат според одредбите од член 18 на овој правилник.

4 Торментација на пушки и карабини, автоматски пушки со олучени цевки (класа А, категорија четврта)

Член 18

Пушките и карабините со олучени цевки, еднометни и повеќеметни што се полнат одзади, подлежат само на една задолжителна торментација со бездимен барут. За оваа торментација оружјето може да биде во бела состојба, а цевката и уредите за затворање мораат да имаат конечни надворешни и внатрешни димензии.

Торментацијата се состои од истрелување три куршума од секоја цевка. Првиот куршум се полни така што да развива притисок најмалку за 30% поголем од притисокот кај нормално најсилниот куршум од ист калибар и со исто зрно. Вториот и третиот куршум се нормални куршуми и со нив не се врши гаѓање од карабин со олучена цевка за кој се употребува муниција со каписла, во периферијата на гилзата за калибар 22 и помали.

Член 19

На пушките што издржале торментација во смисла на член 18 од овој правилник, се втиснуваат следните жигови односно ознаки:

а) на цевката:

1. жигот означен под реден број 2, 11 и 17 на Прегледот;

2. ознаката „3 оловно" или ознаката „3 метално" во зависност од тоа дали е нормалното зрно оловно или има метална кошулица. Оваа ознака не се става на карабините калибар 22 и помали;

3. ознаката за комерцијалниот назив на куршумот, ако таа не е втисната. Овој податок може да се означи со кратенка (на пример: „кал. 450 експрес");

б) на главните делови на уредот за затворање — жигот означен под реден број 12 и 17 на Прегледот.

На сопственикот на карабин со цевка на преклопување (експрес карабин), на негово барање се издава цертификат за торментација со жив барут, кој ги содржи следните податоци:

1. реден број;

2. состојбата на оружјето во моментот на торментацијата;

3. назив или ознака на нормалниот куршум;

4. вид на употребеното зрно (метално или не);

5. тежина и должина на цевката.

Член 20

Оружјето од член 18 на овој правилник може, на барање на производителот, да биде подложено на условна провизорна торментација. Торментацијата се врши на цевката обработена однадвор, освен завршното полирање, одзади затворена со затворачот, на навој, неолучена но ишлајфувана на конечен калибар намален за вредноста на торментацијата од 0,2 мм и со неизработена барутна комора.

За торментацијата од ставот 1 на овој член се употребува полнење составено од две тежини црн барут за нормална торментација, што може да ги собере нормална гилза на соодветно оружје и со цилиндрично зрно од олово тежина 1,5 пати поголема од тежината на нормалното зрно.

На цевките што ја издржале оваа торментација се втиснува жигот означен под реден број 10 и 17 на Прегледот и жигот на комерцијалниот назив на куршумот.

Конечната торментација на оружјето чии цевки се условно провизорно торментирани во смисла на овој член, се состои од истрелување на еден куршум што развива притисок најмалку за 30% поголем од притисокот на нормалниот куршум.

5. Торментација на оружјето со различни цевки, од кои најмалку една цевка мора да биде предвидена за куршуми со зрно (класа А, категорија петта)

Член 21

Во поглед на торментацијата на оружје со различни цевки за мазните цевки важат одредбите од член 12 до 17 на овој правилник, а за олучените цевки — одредбите од член 18, 19 и 20 на овој правилник.

6. Торментација на револвери (класа Б, категорија прва)

Член 22

Торментацијата за револвери се врши на наполно завршени револвери во бела состојба, а се истрелуваат онолку куршуми колку содржи тапанот на револверот. Торментацијата се врши со црн барут или со жив барут. Револверите за кои се користи муниција со бездимен барут мораат задолжително да подлежат на испитување со бездимен барут.

Полнењето на куршумите мора да биде такво што да развива притисок кој е најмалку за 30% поголем од притисокот што го развиваат куршумите со нормално полнење со црн барут, додека торментачните куршуми со жив барут мораат да имаат полнење кое развива притисок за 50% поголем од притисокот што го развиваат најсилните нормални куршуми од ист калибар.

На револверите што ја издржале торментацијата се втиснуваат следните жигови односно ознаки, и тоа:

а) кај торментација со црн барут:

1. на цевката или телото: на видно место ознаката на комерцијалниот назив на куршумот (кратенка), ако таа не е втисната;

2. на цевката олучена: жигот означен под реден број 17 на Прегледот;

3. на главните делови на револверот: жигот означен под реден број 17 на Прегледот;

4. на тапанот: жигот означен под реден број 11 и 17 на Прегледот;

б) кај торментација со жив барут: покрај жиговите односно ознаките предвидени со овој член за торментација со црн барут, се втиснува и жигот означен под реден број 2 на Прегледот.

7. Торментација на автоматски пиштоли (класа В, категорија втора)

Член 23

Торментацијата на автоматските пиштоли се врши на наполно завршени пиштоли во бела состојба. Торментацијата се врши исклучиво со бездимен барут, а се состои од автоматски оган со три торментачни куршуми полнети на ист начин како и торментачните куршуми со жив барут за револвери.

Член 24

На пиштолите што ја издржале торментацијата се втиснуваат следните жигови односно ознаки, и тоа:

1. на цевката: жигот означен под реден број 2, 11 и 17 на Прегледот;

2. на главните делови на пиштолот: жигот означен под реден број 11 и 17 на Прегледот;

3. на цевката или на телото: на видно место ознаката на комерцијалниот назив на куршумот (на пример: кал. 7,65, кал. 6,35 и др.), ако не е втиснатa.

8. Торментација на пиштоли со флоберов куршум или револверски куршум (класа Б, категорија трета)

Член 25

Пиштолите со цевки на преклопување, со еден или два куршума, за флоберов куршум или за нормален револверски куршум подлежат на торментација наполно завршени во бела состојба. Торментацијата се состои од истрелување еден торментачен куршум по цевка. Во поглед на полнењето за овој куршум важат одредбите од член 22 на овој правилник.

На пиштолите што ја издржале торментацијата се втиснуваат следните жигови односно ознаки, и тоа:

1. на цевката: жигот означен под реден број 11, 12 и 17 на Прегледот и ознаката на комерцијалниот назив на куршумот ако не е втиснатa. Ако оружјето има олучена цевка и е торментирано со бездимен барут, на цевката може да биде втиснат и жигот означен под реден број 2 на Прегледот.

2. на баскилата или на уредот за затворање: жигот означен под реден број 12 и 17 на Прегледот и жигот за ознака на барутот.

9. Торментација на пиштоли на преклопување за куршуми со оловно зрно калибар 12 или помал (класа Б, категорија четврта)

Член 26

Пиштолите на преклопување неолучени со еден или два куршума, за ловечки куршуми со оловно зрно калибар 12 или поголем, подлежат на торментација со два куршума според постапката и под притисоците што со овој правилник се предвидени за торментација на ловечки пушки со мазни цевки што се полнат одзади и што имаат соодветен калибар. На пиштолите што ја издржале оваа торментација се втиснуваат жиговите што се втиснуваат на овие ловечки пушки.

10. Торментација на пиштоли што се полнат од устата на цевката (класа Б, категорија петта)

Член 27

Пиштоли со еден или два куршума што се полнат од устата на цевката подлежат на торментација и жигосување според постапката и под условите што со овој правилник се предвидени за торментација на пушки што се полнат од устата на цевката, со тоа што на пиштолите со олучени цевки што издржале торментација се втиснува и жигот означен под реден број 2 на Прегледот.

11. Торментација на оружје од специјален тип (класа В)

а) Торментација на сигнални пиштоли

Член 28

Сигналните пиштоли што користат ловечки куршум со картонска гилза подлежат на торментација што одговара на конечната торментација со црн барут на пушките што користат ист куршум.

На пиштолите што издржале торментација од ставот 1 на овој член се втиснуваат следните жигови односно ознаки, и тоа:

1. на цевката: жигот означен под реден број 11 и 17 на Прегледот и ознаката што го означува номиналниот калибар на барутната комора (на пример: 12/65);

2. на затворачот: жигот означен под реден број 17 на Прегледот.

б) Торментација на пушки со цевки марка МУСО или цевки со слични карактеристики

Член 29

Пушките со цевки марка МУСО или со цевки со слични карактеристики за кои се користи флоберов куршум калибар 6 мм. и помал не подлежат на торментација.

Ако пушките од ставот 1 на овој член користат друга муниција, тие подлежат на торментација и жигосување на начинот и по постапката што се предвидени со овој правилник за цевките на карабин што користат иста муниција.

в) Торментација на карабини — револвери

Член 30

Карабин-револвер подлежи на торментација и жигосување на начинот и по постапката што се предвидени за револвер од ист калибар.

г) Торментација на оружје од неопределен тип

Член 31

Торментација на рачно огнено оружје од исклучителен калибар, форма и димензии, се врши на начинот и под условите кои со одредбите на овој правилник се пропишани за соодветниот вид рачно огнено оружје.

III — ИСПИТУВАЊЕ И ЖИГОСУВАЊЕ НА РАЧНИ АПАРАТИ И НАПРАВИ КАЈ КОИ ЗА ПОГОН СЕ КОРИСТИ ЕНЕРГИЈА НА БАРУТНИ ГАСОВИ

Член 32

Рачните апарати за мерење притисок и други слични апарати подлежат само на една торментација. Цевките и затворачот пред торментацијата мораат да бидат наполно завршени во бела состојба.

Полнењето за оваа торментација мора да биде такво што да развива најголем притисок предвиден во таражната таблица на апаратот.

На рачните апарати што издржале торментација се втиснува приемен жиг означен под реден број 1 на Прегледот, а ако рачните апарати се од типот на интернационалниот еталон, се втиснува жигот на Меѓународната техничка комисија означен под реден број 13 на Прегледот.

Член 33

Торментацијата на апаратот за соединување на цврсти материјали (пиштоли со клип кај кои брзина на брутот е Во = о и пиштоли без клип кај кои брзината на брутот е Во = В1) се врши под притисок чија енергија одговара на 52,5 + 5% мкп.

Торментацијата на останатите направи (пиштоли за замајување, сигнални пиштоли, стартни пиштоли и слични пиштоли, направи за истрелување куршуми со солзавец, направи за обработка на метали со деформација и сл.) се врши под притисоците кои мораат да бидат поголеми за 30% од нормалните најголеми притисоци.

IV — ПОТВРДА ЗА РЕЗУЛТАТОТ НА ИСПИТУВАЊЕТО НА РАЧНОТО ОГНЕНО ОРУЖЈЕ, АПАРАТИ И НАПРАВИ

Член 34

Писмената потврда за испитување и жигосување на рачно огнено оружје, апарати и направи се издава на Образецот I.

V — ИСПИТУВАЊЕ И ЖИГОСУВАЊЕ НА ПРЕПРАВЕНО ОРУЖЈЕ И АПАРАТИ

Член 35

На испитување и жигосување подлежат според одредбите на овој правилник и рачното огнено оружје, апаратите и направите кај кои со преправање се заменети односно изменети нивните суштествени конструктивни делови, и тоа:

1. кај оружјето: цевката, сандакот, (баскилата) и деловите за бравење;

2. кај апаратите и направите: цевката и деловите за бравење.

VI — ИСПИТУВАЊЕ И ОБЕЛЕЖУВАЊЕ НА МУНИЦИЈА И ЕЛЕМЕНТИ НА МУНИЦИЈА

Член 36

Муницијата и елементите на муницијата за оружјето наведено во овој правилник, пред пуштање во прометот, подлежат на испитување заради утврдување квалитетот на муницијата и заради контролата на пакувањето, односно заради проверување дали муницијата и елементите на муницијата им одговараат на пропишаните југословенски стандарди.

Испитувањето се врши со проверување на мостри од секоја одделна серија на произведената муниција. Ако со југословенските стандарди не е определено колкав процент муниција и елементи на муниција ќе се земат за ова испитување, тоа се определува со технолошката постапка на организацијата за испитување и обележување на муницијата.

Член 37

Во секое пакување муниција односно елементи на муниција за кое на начинот од членот 36 на овој правилник е утврдено дека ги исполнува предвидените услови, се става пропишаната потврда, а на обвивката на пакувањето се става пропишаната етикета (бандерола).

Член 38

Писмената потврда за резултатите на испитувањето на муницијата односно елементите на муницијата се издава на Образецот II.

Етикетата што се става на секое пакување муниција односно елементи на муниција, се изработува од хартија или од друг соодветен материјал и има форма на лента, а димензиите на етикетата зависат од големината на обвивката за која е наменета.

На етикетата мораат да бидат означени податоците за фирмата на овластената организација на здружениот труд што го извршила испитувањето и обележувањето на муницијата односно на елементите на муницијата и втиснат жигот на дефинитивниот прием означен под реден број 11 на Прегледот.

VII — ЗАВРШНА ОДРЕДБА

Член 39

Овој правилник влегува во сила осмиот ден од денот на објавувањето во „Службен весник на Социјалистичка Република Македонија".

Број 01-2680/1
5 октомври 1973 година
Скопје

Републички секретар за индустрија и трговија,
Стојан Маткалиев, дипл. инж.

Согласен
в. д. Републички секретар за внатрешни работи,
Јездимир Богдански, с. р.

ПРЕГЛЕД

на жиговите и ознаките што се ставаат по извршеното испитување на рачно огнено оружје и муниција, апарати и направи

Р. бр.	ВИД ЖИГОВИ И ОЗНАКИ	Изглед на жигот-ознаката	Опис на жигот односно ознаката	Забелешка
1	2	3	4	5
1.	Жиг на нормална торментација на завршено оружје со црн барут	СТВ	Буква Т и во неа буквите С и В	
2.	Жиг на нормална торментација на завршено оружје со бездимен барут	ВТВ	Буква Т и во неа буквите В и В	
3.	Жиг на посилна торментација на завршено оружје со бездимен барут	★★ ВТВ	Буква Т и во неа буквите В и В, а над ова две ѕвездички	
4.	Дополнителен жиг кој означува дека оружјето е торментирано во состојба на испорака		Четири крстосано поставени букви Т помеѓу кои се крстосано поставени стрелки и точки	
5.	Жиг на повторена торментација со црн барут	★ СТВ	Буква Т и во неа буквите С и В, а над ова ѕвездичка	

1	2	3	4	5
6.	Жиг на повторена торментација со бездимен барут	★ BTB	Буква Т и во неа буквите В и В, а над ова ѕвездичка	
7.	Жиг на нормална торментација на завршени и комплетирани цевки	T	Буква Т	
8.	Жиг на двојна торментација на завршени и комплетирани цевки	★★ T	Буква Т над која се две ѕвездички	
9.	Жиг на тројна торментација на завршени и комплетирани цевки	★★★ T	Буква Т над која три ѕвездички	
10.	Жиг на провизорна торментација (додека цевката уште не е конечно завршена)	PT	Букви РТ	
11.	Жиг на конечен прием		Штит со петокрака ѕвездичка од кој се чепорат еленски рогови, а помеѓу нив е означен бројот на овластувањето на организацијата на здружениот труд	
12.	Жиг на контрола по монтажа		Крстосано поставени одвивач и клешти, врамени со круг	
13.	Жиг на торментација на интернационалниот еталон — апарат за мерење притисок	B C I E	Крстосано поставени букви С и I и В и Е врамени со круг	Интернационален жиг
14.	Жиг за увезено странско ново оружје што не било торментирано	UO	Букви УО	
15.	Жиг кој означува дека лемењето е задоволително	V	Цртичка над која е полукруг, а над полукругот римски број пет	
16.	Ознака на калибарот и на должината на лежиштето на куршумот	12/70	Првиот број го означува калибарот, а другиот должината на лежиштето на куршумот	
17.	Жиг на контролорот	★ K	Иницијал на контролорот со ѕвездичка над буквата	
18.	Ознака на месецот и годината на испитувањето	0670	Првите две цифри го означуваат редниот број на месецот, а другите две — редниот број на годината	

1	2	3	4	5
19. Ознака на чокот		CHOKE	Изгравиран натпис CHOKE	
20. Ознака на тежината на цевката		Kp		

ЖИГОВИ И ОЗНАКИ НА ЛОВЕЧКА ПУШКА — ПРИЛОГ I

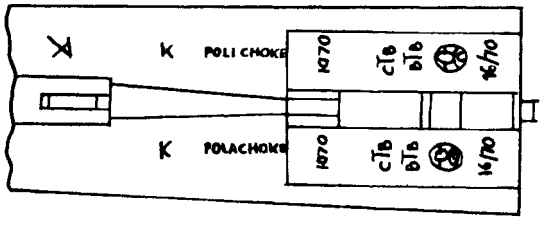

на цевката се става:
— жигот од редниот број 15
— ознака на тежината на цевката во — кр
— жигот од редниот број 17, 10, 19, 18, 1, 2, 11 и 16

Описите и објасненијата на намената на одделни жигови а ени се во прегледот на жиговите и ознаките.

ЖИГОВИ И ОЗНАКИ НА ЛОВЕЧКИ КАРАБИНИ — ПРИЛОГ II

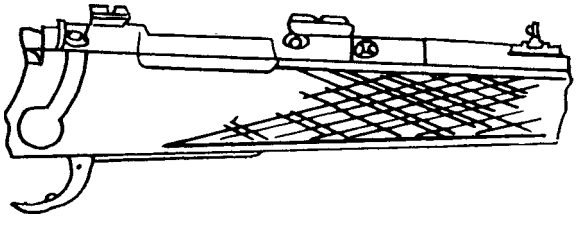

— цевката на карабинот се ставаат жиговите наведени од редните броеви 11, 2 и 17
— ако калибарот и видот на муницијата не се означени, задолжително е да го стори тоа овластената организација на здруженот труд
— на сандакот се наоѓаат жиговите од редниот број 11, 2 и 17
— на затворачот и на делови на затворачот се ставаат жиговите од реден број 11, 2 и 17
Жигот по е ен б о 11 се става на сите елови на склопот цевка — сандак — затворач, ако овие се монтираат дополнително како резервни делови.

Описите и објасненијата на намената на одделни жигови дадени се во Прегледот на жиговите и ознаките.

ЖИГОВИ И ОЗНАКИ НА ПИШТОЛ — ПРИЛОГ III

цевка

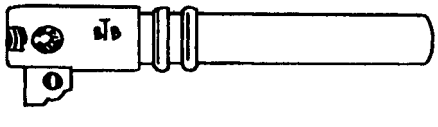

Број на пиштолот — на спротивната страна на цевката во однос на бројот на пиштолот се става калибарот и видот на муницијата на пример: 9 мм Р (муниција парабелум)

На цевката се става: жигот од реден број 11, 17 и 2

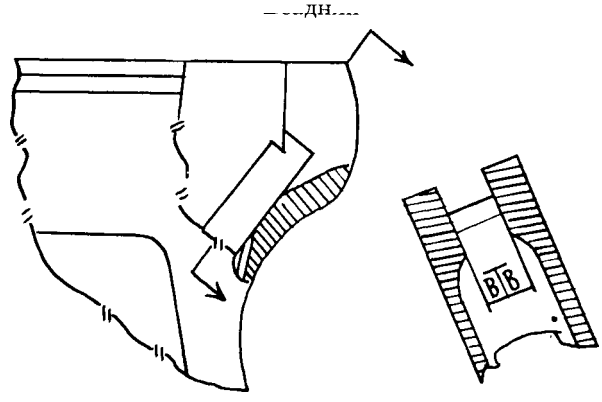

На всадникот се става: жигот од реден број 17 и 2

Навлака

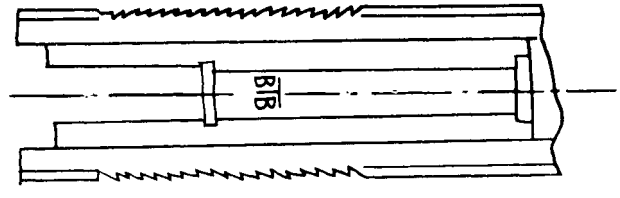

На навлаката се става: жигот од реден број 17 и 2

Описите и објасненијата на намената на одделни жигови дадени се во Прегледот на жиговите и ознаките.

ЖИГОВИ И ОЗНАКИ НА ПИШТОЛ ЗА СОЕДИНУВАЊЕ НА ЦВРСТИ МАТЕРИЈАЛИ — ПРИЛОГ IV

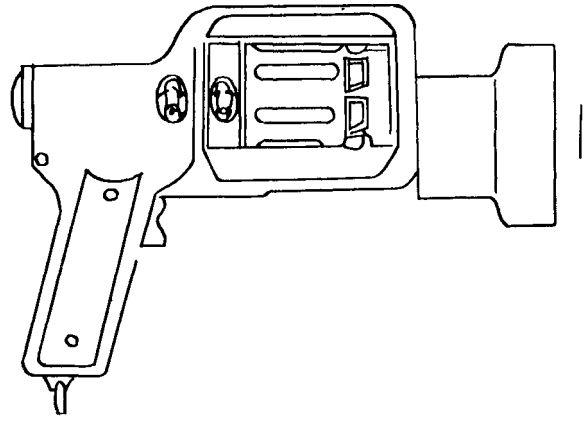

На телото на пиштолите и на тапанот се става жигот од реден број 11.

Описите и објасненијата на намената на одделни жигови дадени се во Прегледот на жиговите и ознаките.

ОЗНАКИ НА ЕТИКЕТИТЕ ЗА ОДБЕЛЕЖУВАЊЕ МУН¨Ц¨ЈА — ПРИЛОГ V

Образец I

П О Т В Р Д А

ЗА ИСПИТУВАЊЕ РАЧНО ОГНЕНО ОРУЖЈЕ И АПАРАТИ

Се потврдува:

1. дека е извршено испитување и жигосување на рачно оружје, апарати и направи, и тоа ——— ———————————;

2. дека на испитаното и жигосаното оружје, апарат и направа се втиснати жигови односно обележени следните ознаки, и тоа ——————————;

3. дека притисокот под кој е испитана издржливоста на цевката на оружјето односно на апаратот со неолучени цевки изнесува ——————.

Потврдата се издава по барање на ——————— ——————————, на кој му припаѓа испитаното и жигосаното оружје, апарат односно направа.

Датум ————
Место ————

М.П.

———————————
(потпис на овластеното лице во организацијата на здружениот труд за испитување и жигосување на рачно огнено оружје и муниција)

Забелешка: Во оваа потврда, по потреба, а зависно од видот на оружјето кое се испитува и од начинот на испитувањето, организацијата на здружениот труд може да внесе и други податоци.

Образец II

П О Т В Р Д А

ЗА ИСПИТУВАЊЕ НА МУНИЦИЈА И ЕЛЕМЕНТИТЕ НА МУНИЦИЈАТА

Се потврдува дека е извршено испитување на ————————————————

(да се наведе муниција и елементите на муни- ————

цијата)

содржани во ————————————————
пакување и дека ————————————————
ги исполнува пропишаните услови.

Знак за оваа муниција односно елементи на муниција е ————————————————
Дата ————
Место ————

М.П.

———————————
(потпис на овластеното лице во организацијата на здружениот труд за испитување и жигосување на рачно огнено оружје и муниција)

Забелешка: Во оваа потврда, по потреба, а зависно од видот на муниција и на елементот на муниција која се испитува и од начинот на испитувањето, организацијата на здружениот труд може да внесе и други податоци.

ОПШТИ АКТИ НА САМОУПРАВНИТЕ ИНТЕРЕСНИ ЗАЕДНИЦИ

ЗАЕДНИЦА НА ЗДРАВСТВЕНОТО ОСИГУРУВАЊЕ НА ЗЕМЈОДЕЛЦИТЕ — ТИТОВ ВЕЛЕС

136

Врз основа на член 88 став 1 од Законот за здравственото осигурување и задолжителните видови на здравствена заштита на населението („Службен весник на СРМ“ бр. 21/71), Собранието на Заедницата на здравственото осигурување на земјоделците — Титов Велес, на седницата одржана на 27 февруари 1973 година, донесе

СТАТУТ

НА ЗАЕДНИЦАТА НА ЗДРАВСТВЕНОТО ОСИГУРУВАЊЕ НА ЗЕМЈОДЕЛЦИТЕ — ТИТОВ ВЕЛЕС

Глава I

ОПШТИ ОДРЕДБИ

Член 1

Осигурениците од подрачјето на општините: Титов Велес, Кавадарци, Гевгелија, Неготино и Свети Николе основаа Заедница на здравственото осигурување на земјоделците (во натамошниот текст: Заедница).

Заедницата е самоуправна организација на осигурениците-земјоделци, во која тие, врз начелата на заемност и солидарност, самостојно ги утврдуваат правата и обврските од здравственото осигурување.

Член 2

Со овој статут се регулира кругот на осигурените лица, обемот на нивните права и обврски, начинот на обезбедување средства за остварување на осигурените права, составот и делокругот на органите на управувањето и времето за кое тие органи се избираат, како и условите и начинот на нивното избирање односно разрешување, начинот на остварувањето на самоуправните права на осигурениците, утврдувањето на прашањата што се регулираат со општи акти, прашањата за кои се одлучува по пат на референдум и начинот на вршењето на стручните и административните работи на Заедницата.

Член 3

Називот на Заедницата е: „Заедница на здравственото осигурување на земјоделците — Титов Велес“.

Седиштето на Заедницата е во Титов Велес.

Член 4

Осигурениците задолжително се осигуруваат себе и членовите на своите семејства на здравствена заштита и другите права од здравственото осигурување утврдени со закон и овој статут.

Член 5

Во Заедницата осигурениците ги обезбедуваат и задолжителните видови на здравствената заштита што се утврдени со закон.

Член 6

Осигурениците за себе и членовите на своите семејства самостојно ги утврдуваат во Заедницата: здравствената заштита и другите права и обврски од здравственото осигурување, обемот и нивото на правата, условите и начинот на нивното користење, како и средствата потребни за остварување на тие права според законот и овој статут.

Член 7

Во рамките на Заедницата осигурениците ги здружуваат средствата заради остварување здравствена заштита и други права од здравственото осигурување за себе и членовите на своите семејства.

Средствата за остварување на здравствената заштита и другите права од здравственото осигурување се обезбедуваат со придонесот од осигурениците, со учество на општествено-политичките заедници и со други приходи.

Член 8

Од придонесот и другите приходи се формираат средствата на Заедницата.

Правата од здравственото осигурување се остваруваат на товар средствата на Заедницата доколку нивното користење е во согласност со начинот на користењето утврден со закон, овој статут и другите општи акти на Заедницата.

Осигурениците учествуваат во трошоците при користење на здравствената заштита доколку за одделни категории осигурени лица или за одделни видови на здравствена заштита со закон и овој статут не се ослободени од такво учество.

Член 9

Во програмирањето, планирањето и унапредувањето на здравствената заштита и нејзината материјална основа, во развојот на самоуправните односи, во создавањето на што поповолни услови за користење на здравствената заштита и што порационална употреба на средствата на здравствената заштита, како и во спроведувањето на превентивните мерки и акции Заедницата соработува со други заедници на здравственото осигурување, општествено-политичките заедници, здравствените работни организации и нивните асоцијации и други организации.

Содржината и формите на соработката и обезбедувањето на финансиските средства потребни за спроведување на програмите и задачите за развој на здравствената заштита се утврдуваат преку самоуправните договарања.

Член 10

За определени ризици во спроведувањето на здравственото осигурување, Заедницата се реосигурува во Сојузот на заедниците на здравственото осигурување на земјоделците на Македонија.

Член 11

Никој не може да ги намали или ограничи правата на осигурените лица што им се обезбедуваат со закон и со овој статут.

Правата од здравственото осигурување не можат да се пренесуваат од едно на друго лице.

Член 12

Заедницата има својство на правно лице.

Заедницата е регистрирана кај надлежниот Окружен стопански суд.

Член 13

Заедницата има свој печат и штембил.

На печатот кружно е испишан текстот: „Заедница на здравственото осигурување на земјоделците", а во средината хоризонтално „Титов Велес".

Штембилот е во форма на правоаголник во кој е испишано името на Заедницата со дополнување на број, датум и година.

Член 14

Статутот и другите општи акти на Заедницата задолжително се објавуваат во „Службен весник на Социјалистичка Република Македонија".

Член 15

Целокупната дејност на Заедницата како самоуправна организација треба да биде достапна на осигурениците. За таа цел Заедницата задолжително ги информира осигурениците за:

1) програмата за остварување и унапредување на здравствената заштита на осигурените лица;

2) договорните обврски на здравствените работни организации во поглед на пружањето здравствените услуги на осигурените лица, цените и слично;

3) резултатите на финансиското работење на Заедницата;

4) другите поважни прашања кои се од поголем интерес за осигурениците (за мерките на порационална и поефикасна здравствена заштита, за воведување на нови или измена на постојните права од здравственото осигурување, за условите на остварување на тие права и слично).

Информирањето на осигурениците се врши по пат на средствата за јавно информирање (печатот, радиото, телевизијата и слично) или по пат на собири на осигурениците.

Годишниот извештај за работењето и завршната сметка на Заедницата задолжително се доставуваат на сите општински собранија.

Глава II

САМОУПРАВУВАЊЕ ВО ЗАЕДНИЦАТА

Член 16

Осигурениците во рамките на Заедницата го остваруваат самоуправувањето непосредно — по пат на референдум и собири на осигурениците и посредно — преку собранието на Заедницата и нејзините органи.

Член 17

Непосредното самоуправување во Заедницата осигурениците го остваруваат:

— со непосредно одлучување за поважните прашања по пат на референдум;

— со непосредно изјаснување по предлозите за поважните општи акти на Заедницата преку собирите на осигуренци.

Член 18

По пат на референдум осигурениците задолжително одлучуваат:

1. кога се менува кругот на осигурените лица утврден со овој статут;

2. во случај на соединување со друга заедница на здравственото осигурување од иста категорија, односно различни категории осигуренци.

Член 19

Референдум може да се распише во следните случаи:

1. при воведување на нови видови на здравствена заштита и проширување односно укинување на одделни права на осигурениците,

2. во други случаи кога Собранието на Заедницата оцени дека одлучувањето по пат на референдум е целисходно.

Член 20

Одлука за распишување референдум донесува Собранието на Заедницата по сопствена иницијатива или по предлог на осигурениците односно на органите на Заедницата утврдени со овој статут.

Член 21

Изјаснување по пат на референдум можат да предлагаат:

1) осигурениците — непосредно;

2) советите на осигурениците во општините;

3) Извршниот одбор на Собранието на Заедницата.

Предлогот за спроведување на референдум мора да биде поткрепен со образложение, а се поднесува на Собранието на Заедницата во писмена форма.

Собранието на Заедницата задолжително распишува референдум во случаите од член 19 став 1 точка 1 на овој статут кога тоа го бараат 1/4 од вкупниот број осигуреници или 1/3 од советите на осигурениците на подрачјето на Заедницата.

Член 22

Референдумот, по правило, се спроведува на целото подрачје на Заедницата со учество на сите осигуреници здружени во Заедницата.

Член 23

Со одлуката за распишување на референдум се утврдуваат прашањата по кои ќе се одлучува на референдумот, како и времето за неговото спроведување.

Член 24

Референдумот се спроведува со тајно гласање со гласачки ливчиња и тоа истовремено на целото подрачје за кое е распишан референдумот.

Прашањата на гласачкото ливче мора да бидат формулирани прецизно и недвосмислено, така што учесникот на референдумот може да одговара со „за" или „против" предлогот.

Член 25

Собранието на Заедницата именува комисија за спроведување на референдумот, која има претседател и четири члена и ист број на заменици.

Член 26

Референдумот се смета за полноважен ако на истиот учествуваат повеќе од 50% од вкупниот број на осигурениците запишани во гласачките списоци.

Ќе се смета дека на референдумот е усвоена одлука за која гласало мнозинството од учесниците кои учествувале во гласањето.

Член 27

Референдумот се спроведува по постапката предвидена со Законот за постапката за распишување и спроведување на референдум и одредбите на овој статут.

Собир на осигурениците

Член 28

Собирот на осигурениците е една од непосредните форми на самоуправувањето на осигурениците во здравственото осигурување.

Член 29

На собирот осигурениците го разгледуваат и се изјаснуваат по предлог-статутот на Заедницата, Правилникот за начинот и условите за остварување на здравствената заштита и за други поважни прашања од здравственото осигурување кога за тоа одлучува Собранието на Заедницата.

Член 30

Собирите на осигурениците се организираат по селата и населените места за едно и повеќе села во зависност од бројот на осигурениците.

Собирите на осигурениците од ставот 1 на овој член ги утврдува Собранието на Заедницата со посебна одлука.

Член 31

Собирот на осигурениците полноважно одлучува ако на него присуствуваат повеќе од една десетина од осигурениците на подрачјето за кое собирот се одржува, но не помалку од 30 осигуреници, а прашањата што се разгледуваат собирот ги усвојува со мнозинство на гласови од присутните.

Органи на самоуправувањето на Заедницата

Член 32

Органи на управувањето на Заедницата се:

1. Собранието на Заедницата, и
2. Совети на осигурениците.

Член 33

Собранието на Заедницата има извршен одбор, одбор за здравствено осигурување и задолжителни видови на здравствена заштита и одбор за организација и финансирање на осигурувањето.

Собранието на Заедницата може, по потреба, да именува и други повремени органи и комисии за разгледување и проучување на поодделни прашања.

Член 34

Собранието работи на седници кои можат да се одржат ако на седницата присуствуваат повеќе од половината од членовите на Собранието.

Собранието своите одлуки ги донесува со мнозинство на гласови од присутните членови освен во случаите кога со закон односно овој статут е предвидено поинакво мнозинство.

Собранието на Заедницата и неговите органи работат според Деловникот за работа на органите на управувањето на Заедницата, кој го донесува Собранието.

Член 35

Мандатот на членовите на органот на управувањето на Заедницата трае 4 години.

Никој не може повеќе од двапати едноподруго да биде член на истиот орган на управувањето на Заедницата.

Член 36

За член на органот на управувањето на Заедницата може да биде избран осигуреник на кого тоа својство му е утврдено со закон и овој статут.

Работниците на работа во Службата на Заедницата не можат да бидат избрани за членови на органите на управувањето на Заедницата, освен за членови на одбори и постојани и повремени комисии.

Член 37

На членовите на органите на управувањето на Заедницата им престанува мандатот и пред истекот на времето за кое се избрани односно именувани:

1) со оставка;

2) со отповикување односно разрешување;

3) со престанок на својството осигуреник на Заедницата.

Член 38

Во случај на престанок на мандатот на одделни членови на управувањето на Заедницата на еден од начините наведени во претходниот член, на нивно место се избираат други членови со дополнителни избори.

По исклучок, дополнителен избор нема да се изврши во колку до истекот на мандатот на членовите на некој орган на управувањето не преостанува повеќе од пет месеци.

Член 39

Работата на членовите на Собранието и неговите органи е почесна.

На членовите на управувањето на Заедницата им припаѓа надоместок на патни трошоци и дневници и надоместок за изгубена заработувачка (личен доход).

Условите за остварување на надоместоците и нивната височина Собранието ќе ги регулира со посебна одлука.

1. Собрание на Заедницата

Член 40

Собранието на Заедницата е највисок орган на управувањето.

Собранието се состои од 39 члена.

Собранието на Заедницата своите одлуки ги донесува во согласност со закон и овој статут.

Член 41

Собранието на Заедницата во својот делокруг на работа ги врши следниве работи:

1) донесува статут и други општи акти со кои се утврдуваат правата и обврските на осигурениците;

2) утврдува програма за дејноста на здравственото осигурување и мерки за унапредување на здравствената заштита на осигурените лица и ја спроведува политиката на користење средствата на Заедницата, како и дава насоки за функционирање на Службата со цел за полесно остварување правата на осигурениците и порационално работење на фондовите на Заедницата, економично трошење и рентабилно вложување на средствата на Заедницата;

3) утврдува стапка односно тарифа на придонесот за здравствено осигурување;

4) утврдува стапка по која се издвојуваат средствата во резервниот фонд на Заедницата;

5) донесува финансиски планови и ги усвојува завршните сметки на фондовите на Заедницата;

6) одлучува за обезбедување дополнителни средства и за начинот на покривање на загубите во работењето на фондовите на Заедницата;

7) одлучува за вложување на расположивите средства на Заедницата во депозит кај банката и за давање наменски кредити од расположивите средства;

8) склучува спогодби со други интересни заедници и фондови за вршење на дел или на целокупната работа на тие заедници од страна на Службата на Заедницата;

9) спогодбено го определува со собранијата на другите заедници на здравственото осигурување начинот на управувањето на фондот на реосигурувањето, обемот на ризиците што се реосигуруваат, тарифите на премиите за реосигурувањето, надоместоците што се обезбедуваат во случај на стапување на реосигурените ризици и условите и постапката за остварување на овие ризици;

10) склучува договори со здравствените работни организации за пружање здравствени услуги на осигурените лица;

11) соработува со други органи и организации во работите од заеднички интерес, а посебно во поглед на програмирањето и спроведувањето на здравствената заштита на населението;

12) ги избира и отповикува членовите на Извршниот одбор и другите тела на Собранието и неговите органи;

13) ја утврдува организацијата на Службата на Заедницата и дава согласност на систематизацијата на работните места;

14) го именува и разрешува директорот и другите раководни работници во Заедницата;

15) дава согласност на општите акти на работната заедница на Службата на Заедницата за кои таа согласност е пропишана со овој статут;

16) ја утврдува височината на средствата потребни за работа на Службата по предлог на Советот на работната заедница;

17) ги разгледува прашањата, предлозите и барањата што ќе му бидат утврдени на Собранието;

18) именува и отповикува членови на Сојузот на заедниците на Македонија и одлучува за други работи со членството во Сојузот;

19) Собранието на Заедницата врши и други работи што му се ставени во делокруг со закон, овој статут и другите општи акти на Заедницата.

Член 42

Изборот на членовите на Собранието се врши со тајно гласање.

Собранието од редот на своите членови избира претседател на Собранието и негови заменици.

Член 43

Начинот на избирањето и отповикувањето односно разрешувањето, како и начинот на кандидирањето и сите други прашања врзани со изборот на органите на управувањето на Заедницата и нивните тела, доколку не е регулиран со овој статут, се регулира со Правилникот за избор и отповикување на органите на управувањето.

2. Совети на осигурениците

Член 44

Општинскиот совет на осигурениците е орган на управувањето на Заедницата на подрачјето на секоја општина.

Член 45

Општинскиот совет на осигурениците ги врши следниве работи:

1) ги разгледува проблемите од здравственото осигурување на своето подрачје и предлага мерки за унапредување здравствената заштита на осигурените лица, како и мерки за нејзиното поуспешно и порационално спроведување;

2) остварува непосредна соработка на Заедницата со другите органи и организации на подрачјето на општината заради што поуспешно спроведување на здравственото осигурување;

3) го анализира ефектот на утврдените стапки и на тарифите на придонесите за здравственото осигурување и по потреба предлага на Собранието на Заедницата измена на стапките односно тарифите на придонесите;

4) го следи и анализира движењето на потрошувачката во здравственото осигурување;

5) ги разгледува основите и насоките за склучување договори за пружање на здравствените услуги на осигурените лица, по потреба предлага измени и дополнувања на истите, го анализира извршувањето на склучените договори од страна на здравствените работни организации, како и предлага на надлежните органи преземање мерки за што подоследно извршување на договорените обврски;

6) ги разгледува предлозите на општите акти на Заедницата за кои е предвидено задолжително изјаснување на осигурениците и дава предлози, забелешки и мислење за предлозите на тие акти;

7) предлага на Собранието донесување односно измени и дополнувања на општите акти на Заедницата;

8) дава предлози на Собранието за распишување и спроведување на референдум кога смета дека е потребно непосредно одлучување на осигурениците;

9) врши и други работи кои му се ставаат во делокруг со закон, овој статут и другите општи акти на Заедницата.

Член 46

Бројот на членовите на Општинскиот совет на осигурениците го утврдува Собранието на Заедницата.

Член 47

Изборот на членовите на Општинскиот совет на осигурениците го вршат осигурениците на своите собири.

Член 48

Општинскиот совет на осигурениците од редот на своите членови избира претседател и негов заменик.

3. Тела на Собранието

а) Извршен одбор

Член 49

Извршниот одбор на Собранието е извршен орган на Собранието кој се грижи за правилно и благовремено спроведување и извршување на одлуките и заклучоците на Собранието и утврдува предлози за решавање на сите прашања од надлежноста на Собранието.

Член 50

Извршниот одбор ги врши особено следниве работи:

1) се грижи за благовремено и правилно извршување на одлуките и заклучоците на Собранието на Заедницата;

2) се грижи за правилно остварување правата на осигурените лица;

3) се грижи за извршување на финансиските планови во поглед на остварувањето на приходите и рационално користење и вложување на средствата на фондовите на Заедницата согласно насоките и заклучоците на Собранието на Заедницата;

4) поднесува на Собранието предлог-програма за спроведување и унапредување на здравствената заштита на осигурените лица, како и предлози на финансиските планови и завршните сметки на фондовите на Заедницата и предлози, статути и други општи акти што ги донесува Собранието;

5) предлага основи и насоки за склучување договори со здравствените и други организации кои учествуваат во спроведувањето и финансирањето на здравственото осигурување;

6) ги разгледува условите под кои осигурените лица ја остваруваат здравствената заштита и другите права од здравственото осигурување за која цел презема или предлага на другите органи и организации преземање на соодветни мерки за остварување на поповолни услови;

7) ги разгледува поплаките на осигурениците во врска со работата на Службата на Заедницата (организација) и здравствените работни организации и презема односно предлага соодветни мерки во отстранувањето на неправилностите;

8) го разгледува и оценува предлогот на Службата на Заедницата за височината на надоместокот за работата на Службата и поднесува предлог-одлука за овој надоместок до Собранието на Заедницата;

9) утврдува предлог-статут и други општи акти што ги донесува Собранието на Заедницата;

10) прибира и ги проучува сугестиите и предлозите на осигурениците во врска со остварувањето правата на осигурениците и за рационално трошење средствата на фондовите;

11) врши и други работи што ќе му бидат ставени во задача од Собранието на Заедницата.

Член 51

Извршниот одбор на Собранието се состои од 11 члена.

Членовите на Извршниот одбор се избираат од редовите на членовите на Собранието.

Изборот на членовите на Извршниот одбор се врши на првата седница на Собранието.

Мандатот на членовите на Извршниот одбор трае две години.

Никој не може да биде избран повеќе од двапати едноподруго за член на Извршниот одбор.

Член 52

Извршниот одбор од редот на своите членови избира претседател и негов заменик.

Член 53

Делокругот на работа на Одборот за здравствено осигурување и задолжителни видови на здравствената заштита и Одборот за организација и финансирање на осигурувањето поблиску ќе се определи со Деловникот за работа на Собранието на Заедницата.

Член 54

Одборите од членот 33 од овој статут се состојат од претседател и четири члена и ист број заменици.

Глава III

ОСИГУРЕНИЦИ

Член 55

Како осигуреници-земјоделци се сметаат сите лица што се занимаваат со земјоделска дејност или со риболов како единствено или главно занимање без оглед на тоа дали имаат приходи од друга дејност, ако не се осигурени по друг основ.

Како земјоделци во смисла на овој закон се сметаат и членовите на домаќинството на лицата од ставот 1 на овој член кои тие ги издржуваат.

Како домаќинство во смисла на претходниот став се смета заедницата на живеење, стопанисување и трошење на остварените приходи.

Член 56

Како членови на домаќинството на осигуреникот-земјоделец се сметаат членовите на потесното семејство, брачниот другар и децата на осигуреникот родени во брак или вон брак, посиноци и деца земени на издржување, како и издржувани: татко, мајка, очув, маќеа, посвоител, дедо, баба (родители на осигуреникот).

Член 57

Според одредбите на овој статут е осигурен и разведениот брачен другар на кој со судска одлука му е определено издржување ако во моментот на разводот бил постар од 45 години (жена) односно 60 години (маж). Брачниот другар што во моментот на разводот бил помлад од 45 години односно 60 години го продолжува осигурувањето според овој закон, ако кај него постои инвалидност од I категорија во смисла на прописите од инвалидското осигурување.

Член 58

Децата на осигуреникот се осигурени до наполнување на 15 годишна возраст, а ако се на школување — до крајот на пропишаното редовно школување, но најдоцна до наполнувањето на 26 годишна возраст.

Ако децата од став 1 на овој член го прекинале редовното школување поради болест, тогаш тие се осигурени и за времето на траењето на таквата болест, а ако го продолжат редовното школување, се продолжува осигурувањето и по истекот на определените возрасни граници, но најдолго толку колку што траел прекинот на школувањето поради болест.

Ако децата од ставот 1 на овој член станат неспособни за самостоен живот и работа, во смисла на прописите за инвалидското осигурување, пред да наполнат 15 години, односно додека се на редовно школување во смисла на став 1 и 2 од овој член, тие се осигурени и за сето време додека трае таквата неспособност.

Осигурени се и децата од ставот 1 на овој член што ќе станат неспособни за самостоен живот и работа во смисла на прописите за инвалидското осигурување по истекот на периодот од став 1 до 3 на овој член додека трае таквата неспособност, ако ги издржува осигуреникот затоа што немаат сопствени приходи доволни за издржување, кои ги утврдува Заедницата со посебен акт.

Децата кои осигуреникот ги зел на издржување (член 57) се осигурени, по правило, ако немаат родители. Децата кои имаат еден или двајца родители, осигурени се како деца кои осигуреникот ги зел на издржување ако родителите поради сво-

јата здравствена состојба и други околности не се способни за стопанисување односно не се во состојба да се грижат за децата и нивното издржување, а децата и нивните родители немаат сопствени приходи за издржување на децата.

Член 59

Родителите на осигуреникот од членот 57 од овој статут се осигурени ако тој ги издржува поради тоа што не се способни за стопанисување и што немаат сопствен имот и други приходи за издржување.

Родителите од став 1 на овој член се неспособни за стопанисување:

1) ако навршиле 65 години живот (маж) односно 55 години (жена), или

2) ако се помлади, а не се способни за стопанисување која неспособност е рамна на инвалид од I категорија во смисла на прописите од инвалидското осигурување.

Мерилата и критериумите во врска со имотниот цензус од ставот 1 на овој член ги утврдува Собранието на Заедницата со посебна одлука.

Глава IV

ПРАВА ОД ЗДРАВСТВЕНОТО ОСИГУРУВАЊЕ

1. Здравствена заштита

Член 60

Со здравственото осигурување во случаите и под условите определени со закон и овој статут, Заедницата на осигурениците им обезбедува:

1) здравствена заштита што врз основа на закон задолжително се спроведува по пат на здравственото осигурување (задолжителните видови на здравствена заштита);

2) здравствена заштита што се утврдува со овој статут.

Член 61

На осигурениците им се обезбедуваат задолжителни видови на здравствена заштита на:

1) откривање, спречување, сузбивање и лекување на туберкулозата, венеричните и другите заразни болести што подлежат на задолжително пријавување;

2) нега и лекување на оние душевни болни што, поради природата и состојбата на болеста, можат да го загрозат животот на другите луѓе или да ги оштетат материјалните блага на околината;

3) здравствена заштита на жените во врска со бременоста, породување, мајчинство и контрацепција;

4) целосна здравствена заштита на новороденчињата, доенчињата и децата до 15 годишна возраст;

5) здравствена заштита на школската младина и редовните студенти до определена возраст, и тоа преку: систематски прегледи и имунизација, заштита и лекување на забите, спречување, сузбивање и лекување на реуматичната треска; протетични и рехабилитациони мерки кај оштетувањето на аномалиите на видот и слухот и кај ортопедските аномалии и деформации;

6) активност и рано откривање на малигните заболувања, шеќерната болест и мускулната дистрофија и нивно лекување;

7) активност на здравствено воспитување на населението;

8) набавка на сите видови лекарства и санитетски материјал потребен во врска со лекувањето.

Член 62

Обемот на правата од претходниот член и поблиски критериуми за нивната реализација се утврдуваат со програма на Собранието на Социјалистичка Република Македонија.

Член 63

Покрај задолжителните видови на здравствена заштита, на осигурениците им се обезбедува здравствена заштита во поширок обем која се состои од:

1) преглед и лекување кај лекар од општа практика и лекар-специјалист во сите видови на амбулантно-поликлиничките здравствени работни организации, како и потребни лабораториски испитувања во врска со прегледот;

2) стационарно лекување во сите стационарни здравствени работни организации, вклучувајќи ги и специјализираните стационари, освен стационарите со примена на природните фактори за лекување;

3) прегледи, лекување, пломбирање и вадење на заби во сите забоздравствени ординации, вклучувајќи ја и специјалистичката ортодонција.

Член 64

Осигурениците имаат право да користат превоз со кола за итна помош кога тоа е неопходно за пренос на болниот од станот до најблиската здравствена работна организација која може да му пружи потребна лекарска помош.

Член 65

Собранието на Заедницата може да утврди учество на осигурениците во трошоците при користење на здравствената заштита од член 62 и 63 од овој статут, со тоа што тоа учество не може да биде поголемо од 50% од договорената вредност на услугите.

Член 66

Собранието на Заедницата може да утврди листа на лекови кои не можат да се пропишуваат врз товар на средствата на фондот на Заедницата.

Собранието на Заедницата може да овласти Собранието на Сојузот на заедниците на здравственото осигурување на земјоделците на Македонија да утврди листа на лекови кои ќе можат да се препишуваат врз товар на средствата на Заедницата.

Глава V

ОСТВАРУВАЊЕ И ЗАШТИТА НА ПРАВАТА

Општи одредби

Член 67

Осигурените лица ги остваруваат правата од здравственото осигурување на начин и под условите пропишани со закон, овој статут и другите општи акти на Заедницата, како и договорот заклучен помеѓу Заедницата и здравствените работни организации за пружање на здравствените услуги на осигурените лица (во натамошниот текст: договор за пружање на здравствени услуги).

Член 68

Права од здравственото осигурување може да оствари лице на кое му е признато својството на осигурено лице.

Својството на осигурено лице го утврдува Службата на Заедницата врз основа на пријавата за осигурување што ја поднесува старешината на домаќинството на осигуреното лице во рок што ќе го утврди со општ акт Собранието на Заедницата.

Со признавање својството на осигурено лице се издава здравствена легитимација, врз основа на која се докажува својството на осигурено лице.

Образецот на здравствената легитимација го пропишува надлежен државен орган определен со закон.

Член 69

Доколку Службата на Заедницата одбие на осигуреното лице да му го признае тоа својство, должна е одбивањето да го утврди со решение, кое да го достави на заинтересираното лице.

Против решението од претходниот став старешината на домаќинството или заинтересираното лице може да поднесе жалба до Комисијата за жалби, чие решение е конечно.

Остварување на здравствена заштита

1. Заеднички одредби

Член 70

Осигурените лица ја остваруваат здравствената заштита на товар средствата на Заедницата непосредно преку здравствените работни организации кои се оспособени за пружање на соодветни здравствени услуги.

Член 71

Осигурените лица имаат право на слободен избор на здравствена работна организација и лекар кој ќе им пружа здравствена заштита.

Начинот и условите под кои осигурените лица ќе ги користат услугите на здравствените работни организации и здравствените работници, се утврдуваат со посебни општи акти на Заедницата.

2. Учество на лекарските комисии во постапката

Член 72

Во пружање на здравствената заштита и во постапката за остварување на правата по овој статут учествуваат: лекар, лекарска комисија и комисија на лекари-вештаци.

Член 73

Заедницата со општ акт ги формира лекарската комисија и комисијата на лекари-вештаци, со кој го утврдува составот, надлежноста и начинот на работата на овие комисии.

Заедницата спогодбено со заедницата на здравственото осигурување на работниците од подрачјето можат да формираат заеднички комисии од претходниот став.

Заедницата во смисла на членот 72 став 2 од овој статут поблиску ги утврдува задачите на лекарот-поединец за спроведувањето на здравствената заштита на осигурениците.

3. Приговор на оценката на лекарот-поединец и лекарската комисија

Член 74

Ако осигуреникот не е задоволен со оценката што ја дал лекарот, може да изјави приговор до надлежната лекарска комисија.

Приговорот се поднесува усно или писмено до лекарот против чија оценка е изјавен приговорот или непосредно до лекарската комисија, во рок од 48 часа од соопштувањето на оценката.

Лекарот на кого му е изјавен приговорот усно, ако не ја преправи својата оценка, должен е да направи за тоа забелешка што ја потпишува и осигуреникот.

Лекарот на кого му е изјавен приговорот должен е веднаш да го достави предметот до надлежната лекарска комисија.

Член 75

Оценката за здравствената состојба на осигуреното лице и за начинот на лекувањето, комисијата ја дава врз непосредно извршен преглед на осигуреното лице или врз основа на постојната медицинска документација и тоа треба да биде наполно образложено и во согласност со медицинската документација што служела како основа за давање на оценката.

Оценката што ја дала лекарската комисија по повод изјавениот приговор против оценката на лекарот е конечна.

За оценката на лекарската комисија писмено ќе се известат: лекарот, Службата на Заедницата и осигуреното лице.

Член 76

Против оценката на лекарската комисија може да се поднесе приговор до комисијата на лекари-вештаци во рок од три дена од денот на соопштувањето на оценката на лекарската комисија, во случаи и под условите утврдени со овој статут.

Приговорот се поднесува усно на записник или писмено до лекарската комисија против чија оценка се изјавува приговорот. Комисијата е должна приговорот заедно со предметот веднаш да го достави до комисијата на лекари-вештаци. Приговорот може да се поднесе писмено и непосредно до комисијата на лекари-вештаци.

Член 77

Комисијата на лекари-вештаци должна е веднаш да го земе во постапка приговорот заради давање на своја оценка.

Комисијата ја дава својата оценка врз основа на медицинската документација, а може, ако најде дека тоа е потребно, и да го повика осигуреникот на преглед. Ако комисијата смета дека е потребно да се дополни медицинската обработка, ќе ги определи без одлагање потребните медицински испитувања.

Член 78

Оценката што ја дала комисијата на лекари-вештаци по повод изјавениот приговор против оценката на лекарската комисија е конечна.

За оценката на комисијата на лекари-вештаци писмено ќе се известат: осигуреникот, лекарската комисија против чија оценка е изјавен приговорот, лекарот-поединец и Службата на Заедницата.

Член 79

При решавањето за правата од здравственото осигурување на осигурените лица ќе се применуваат одредбите на Законот за општа управна постапка, ако со закон и овој статут не е поинаку определено.

Глава VI

СПРОВЕДУВАЊЕ НА ЗДРАВСТВЕНОТО ОСИГУРУВАЊЕ

Член 80

Стручните работи на Заедницата во врска со спроведувањето на здравственото осигурување на земјоделците ќе ги врши, врз основа на договор, Службата на Заедницата на здравственото осигурување на работниците во Титов Велес (во натамошниот текст: овластена служба).

Глава VII

ФИНАНСИРАЊЕ НА ЗДРАВСТВЕНОТО ОСИГУРУВАЊЕ

Член 81

Средствата за остварување на правата од здравственото осигурување се обезбедуваат со придонес од осигурениците, со учество на општествено-политичката заедница и со други приходи утврдени со закон и овој статут.

Член 82

Средствата од претходниот член се формираат од:

1) придонесот од личниот доход од земјоделска дејност (катастарскиот приход) и од личниот доход остварен со вршење на споредни стопански дејности и искористување на земјиште за неземјоделски цели;

2) придонесот по осигурен член на домаќинството;

3) учеството на општествено-политичките заедници во покривање на трошоците за задолжителните видови на здравствена заштита;

4) надоместок по основ на реосигурување;

5) дел од средствата издвоени од вишокот на приходите над расходите по завршната сметка на Заедницата;

6) придонесот од личен доход утврден со посебен закон што го плаќаат организациите и приватните работодавци на земјоделците што од нив го остваруваат со работа вон работниот однос.

Придонесот од точка 1 и 2 од претходниот став треба да се формира така, што средствата од точка 2 (придонес по осигурен член на домаќинството) не можат да бидат поголеми од 25% од средствата од точката 1 (придонес од личен доход од земјоделска дејност).

Домаќинствата на осигурениците кои немаат основица на придонес од личниот доход од земјоделска дејност (катастарски приход) ќе плаќаат придонес по осигурен член на домаќинството кој одговара сразмерно на просекот по осигурен член на домаќинствата на подрачјето на Заедницата кои се должат со придонесите од точките 1 и 2 на став 1 од овој член;

7) други приходи на Заедницата (надоместок на штета, камата и друго).

Член 83

Придонесот од претходниот член се распределува посебно:

1) за задолжителните видови на здравствената заштита утврдена со законот;

2) за здравствената заштита утврдена со овој статут преку со закон утврдените задолжителни видови.

Член 84

Средствата потребни за финансирање на здравственото осигурување и неговиот развиток се утврдуваат врз основа на програма за спроведување и унапредување на здравствената заштита на осигурениците и за обезбедување на другите права од здравственото осигурување утврдени со закон и овој статут.

Височината на средствата од претходниот став се утврдува така со нив да се покријат обврските на Заедницата по основ на осигурените права, да обезбедат формирање на резерви, реосигурување на потешки ризици, средства потребни за спроведување на осигурувањето, како и дел од средствата со кои Заедницата учествува во развојот на здравствената служба.

Член 85

Придонесите од членот 82 став 1 точка 1 и 2 од овој статут ги утврдува Собранието на Заедницата според единствено пропорционална стапка за целото подрачје на Заедницата.

Член 86

Стапките на придонесот од претходниот член се утврдуваат пред почетокот на календарската година во која ќе се применуваат.

Ако стапките на придонесот не се утврдат во рокот од претходниот став, во наредната година ќе се применуваат придонесите утврдени за претходната година.

Член 87

При утврдувањето бројот на осигурените лица и височината за катастарскиот приход како основици за определување на обврската за плаќање на придонесите од членот 82 став 1 точка 1 и 2 се зема состојбата која била на 1 јануари во годината за која се врши облогот на придонесот, а за основица на придонесот од другите споредни стопански дејности се земаат основиците на придонесот од личниот доход за тие дејности остварени во претходната година.

Член 88

Обврзниците на придонесите за здравствено осигурување се осигурениците-земјоделци.

Ако повеќе осигуреници од претходниот став се членови на исто домаќинство, обврзник на придонесот е старешината на домаќинството.

Член 89

Обврската за плаќање на придонесите од членот 82 став 1 точка 1, 2 и 6 од овој статут настанува кога едно лице ќе се стекне со статус осигуреник-земјоделец во смисла на членот 26 од Законот за здравственото осигурување и задолжителните видови на здравствена заштита на населението. Наплатата на придонесите од претходниот став се врши во четири еднакви рати во годината, а стасува за наплата однапред со почетокот на секое тримесечје.

Обврската за плаќање на придонесот од ставот 1 на овој член престанува од првиот ден на наредниот месец во кој обврзникот престанал да врши земјоделска дејност или риболов (член 26 од законот) или кога станал осигуреник по друг основ.

Престанокот на обврската од претходниот став се утврдува со пријава за престанок на осигурувањето.

Член 90

Облогот и наплатата на придонесите од осигурениците го врши органот на управата за приходи на општинското собрание.

Службата на Заедницата е должна на органот од претходниот став благовремено да му ги достави потребните податоци од својата евиденција за осигурениците, во врска со облогот на придонесот.

Надоместокот за облогот и наплатата на придонесот договорно го утврдува Службата на Заедницата со управата за приходи на надлежното општинско собрание. Со договорот се утврдуваат и другите меѓусебни права и обврски на договорните страни.

Член 91

Со средствата од членот 82 се формира фонд за здравствено осигурување (во натамошниот текст: фонд) на Заедницата.

Од средствата од претходниот став Заедницата ги подмирува расходите:

1) за остварување правата на осигурениците што произлегуваат од задолжителните видови на здравствената заштита;

2) за остварување правата утврдени со овој статут, над правата утврдени со закон;

3) за премии на здравственото реосигурување;

4) за подмирување на трошоци за спроведување на здравственото осигурување;

5) за потребите на студиски и научно-истражувачки работи со цел за унапредување на здравствената служба и здравственото осигурување, чие финансирање ќе го одобри Собранието на Заедницата;

6) за учество на Заедницата во финансирањето на Сојузот на заедниците на здравственото осигурување на Македонија;

7) за намирување на други трошоци на Заедницата;

8) за отплата на непокриениот дел на вишокот на расходите по завршната сметка.

Член 92

Со завршна сметка конечно се утврдуваат приходите и расходите на Заедницата за секоја календарска година.

Завршната сметка се донесува во рокот и на начинот определени со посебни прописи.

Член 93

За обезбедување финансиска стабилност во работењето и ликвидност во врска со извршувањето на обврските спрема осигурениците, здравствените и други работни организации кои учествуваат во спроведувањето на здравственото осигурување, Заедницата има резервен фонд.

Задолжителната резерва не може да биде пониска од двомесечниот просечен износ на планираните вкупни приходи на Заедницата од тековната година.

Задолжителното ниво на резервата од претходниот став се обезбедува во рок од 4 години.

Задолжителната резерва од ставот 2 на овој член се обезбедува најмалку од една четвртина во секоја година во која треба таа да се обезбеди.

Член 94

Резервниот фонд од претходниот член се формира со издвојување на дел од средствата на приходите остварени од придонесот во текуштата година, од делот на остварениот вишок на приходите над расходите во претходната година, од вложените средства на Заедницата кои се враќаат на фондот и каматата на вложените средства на резервниот фонд.

За начинот и височината на издвојувањето на средствата во резервниот фонд одлучува Собранието на Заедницата при утврдувањето на финансискиот план односно при усвојувањето на завршната сметка на Заедницата.

Член 95

Средствата на резервниот фонд можат да се користат во текот на годината како обртни средства за извршување на текуштите обврски на Заедницата.

Средствата на резервниот фонд кои не се користат како обртни средства можат да се вложуваат во орочени депозити или на благајнички записи и да се даваат како наменски кредити на здравствените работни или други организации и нивните здруженија со рок на враќање и услови што ќе ги утврди Собранието на Заедницата.

Член 96

Вишокот на расходите над приходите што се утврдува со завршната сметка на Заедницата, се покрива:

1) од резервниот фонд;

2) со кредит од банката.

За покривање вишокот на расходите над приходите може да се користи само дел од средствата на резервниот фонд што преминува 50% од износот на задолжителната резерва.

Отплатата на кредитите се врши од текуштите средства на фондот остварени во наредните години според одлуката на Заедницата.

Член 97

Заедницата ги реосигурува здравствените ризици кои по пат на самоуправно договарање со другите заедници на здравственото осигурување во СРМ ќе бидат утврдени како ризици кои се реосигуруваат.

За формирање на фондот за реосигурување и начинот на управувањето со тој фонд, за обемот на ризиците кои се реосигуруваат, тарифата на премијата за реосигурување, надоместокот кој се обезбедува во случај на настапување на реосигурен ризик и за условите и постапката за остварување на овие надоместоци, одлучува Заедницата во спогодба со другите заедници на здравственото осигурување во СРМ.

Глава VIII

СТАТУТ И ДРУГИ ОПШТИ АКТИ НА ЗАЕДНИЦАТА

Член 98

Покрај Статутот Заедницата донесува правилници, деловници и одлуки со нормативен карактер.

Со правилниците и одлуките се регулираат прашањата за кои со закон и овој статут е предвидено да се регулираат со такви акти.

Со деловници се регулира начинот на работата на самоуправните органи на Заедницата.

Член 99

Со цел за поцелосно регулирање спроведувањето на здравственото осигурување и неговото финансирање, како и спроведувањето на самоуправување во Заедницата, Заедницата задолжително ги донесува овие општи акти:

1) Правилник за избор и отповикување на самоуправните органи на Заедницата;

2) Правилник за спроведување на референдум;

3) Правилник за начинот на остварување на здравствената заштита и за другите права од здравственото осигурување;

4) Деловници за работа на самоуправните и стручни органи на Заедницата;

5) Одлуки за стапките на придонесот.

Покрај општите акти од претходниот став можат за одделни прашања да се донесуваат и други општи акти, доколку за тоа се покаже потреба или ако тоа биде определено со закон или други прописи.

Член 100

Преднацртите на Статутот и другите општи акти ги подготвува Службата на здравственото осигурување.

Нацртот за измените и дополненијата на Статутот и другите општи акти ги утврдува Извршниот одбор на Собранието на Заедницата.

Член 101

Измени и дополнувања на Статутот може да предлагаат:

— една петтина од членовите на Собранието;

— Извршниот одбор на Собранието;

— советите на осигурениците;

— Службата на Заедницата.

Член 102

Предлогот за измени и дополнувања на Статутот се смета за прифатен ако за него гласаат $^2/_3$ од сите членови на Собранието на Заедницата.

Предлогот се доставува во писмена форма со образложение.

Член 103

Постапка за донесување на општите акти може да се поведе по иницијатива на Собранието или било кој друг самоуправен орган на Заедницата како и по иницијатива на осигурениците и организациите односно органите кои во смисла на одредбите на овој статут можат да предлагаат спроведување на референдум или измена односно донесување на општи акти на Заедницата.

Член 104

Собранието на Заедницата е должно да спроведува постапка за изјаснување на осигурениците пред да се усвојат измените и дополнувањата на Статутот односно пред донесувањето на општите акти, и тоа:

1) кога се установуваат нови или се укинуваат постојните права од здравственото осигурување, и

2) за прашања од членот 33 на овој статут.

Член 105

Изјаснувањето на осигурениците за случаите предвидени во членот 5 од овој статут се врши преку:

1) советите на осигурениците;

2) дневниот печат и други средства за информирање.

Собранието на Заедницата ги утврдува за секој конкретен случај на донесување на општ акт, начинот на изјаснувањето на осигурениците од претходниот став и рокот во кој треба изјаснувањето да се изврши.

Член 106

Собранието на Заедницата може во зависност од значењето на општиот акт, пред неговото донесување да го достави на мислење на:

— собранијата на општините од подрачјето на Заедницата:

— општинските конференции на ССРНМ;
— Стопанската комора.

Собранието на Заедницата може одделни општи акти да ги достави на мислење и на други органи и организации.

Член 107

Кога Собранието прими предлог на општ акт, за кој задолжително според овој статут треба да се изјаснат осигурениците, го утврдува поднесениот предлог на општиот акт како свој предлог со евентуални измени и дополненија и го доставува на изјаснување на осигурениците.

Откако осигурениците ќе се изјаснат по предлогот на општиот акт на начинот предвиден со овој статут и деловникот за работа на самоуправните органи на Заедницата, Службата на здравственото осигурување ги средува и систематизира забелешките, предлозите и мислењата на осигурениците и ги доставува на Собранието на разгледување при донесување на конкретниот општ акт.

Кога предлогот на општиот акт, во смисла на овој статут, не треба задолжително да се достави на изјаснување на осигурениците, односно кога мислењата, забелешките и предлозите на осигурениците се разгледаат, Собранието, согласно одредбите на Деловникот за работа на Заедницата, го доставува општиот акт.

Член 108

Статутот и другите општи акти на Заедницата влегуваат во сила осмиот ден по објавувањето во „Службен весник на СРМ", доколку со општиот акт не е поинаку определено.

Член 109

Извршниот одбор дава пречистен текст на општите акти кои ги донесува Собранието.

Член 110

Задолжително толкување на одделни одредби на овој статут и другите општи акти дава Собранието на Заедницата.

Глава IX

ПРЕОДНИ И ЗАВРШНИ ОДРЕДБИ

Член 111

Сите права и обврски на осигурените лица кои се регулираат со овој статут ќе почнат да се применуваат од 1 јануари 1972 година.

Член 112

Осигурените лица кои на денот на почетокот на примената на овој статут користат права од здравственото осигурување добиени по прописите што важеле до тој ден, ги користат од тој ден тие права по одредбите на овој статут и општите акти донесени врз основа на него, ако е тоа за нив поповолно.

Ако осигурените лица од претходниот став не ги исполнуваат условите пропишани со одредбите на овој статут и општите акти донесени врз основа на него за користење на правата што им се признаени по поранешните прописи, го продолжуваат започнатото користење на тие права според одредбите на овој статут и општите акти на Заедницата, како да ги исполнуваат условите предвидени со Статутот односно општите акти.

Правата од ставот 1 и 2 на овој член осигурените лица можат да ги користат најмногу шест месеци од почетокот на примената на овој статут

Член 113

Осигурените лица, здравствената заштита ќе ја користат врз основа на здравствените легитимации издадени според поранешните прописи и по 1 јануари 1972 година сè додека тие не бидат заменети со нови здравствени легитимации усогласени според овој статут, а најдоцна до крајот на 1972 година.

Член 114

Овој статут влегува во сила осмиот ден по објавувањето во „Службен весник на СРМ", а ќе се применува од 1 јануари 1972 година.

ЗАЕДНИЦА НА ЗДРАВСТВЕНОТО ОСИГУРУВАЊЕ НА ЗЕМЈОДЕЛЦИТЕ — ТИТОВ ВЕЛЕС

Број 01-135/1
17 февруари 1973 година
Титов Велес

Претседател,
Стојан Стојменов, с. р.

Огласен дел

СУДСКИ ОГЛАСИ

ОКРУЖЕН СУД ВО СКОПЈЕ

Пред Окружниот суд во Скопје е заведен спор од тужителката Ѓоргиоска Ајрија од Кичево, ул. „Маршал Тито" бр. 142, против туженото Ѓоргиоски Вукашин, порано од Кичево, а сега со непозната адреса, за развод на брак. Се поканува туженото Ѓоргиоски Вукашин во рок од 30 дена да се јави во овој суд или да ја достави својата адреса. Во спротивно судот ќе му определи старател кој ќе го застапува до завршувањето на спорот.

Од Окружниот суд во Скопје, П. бр. 880/73. (147)

ОКРУЖЕН СУД ВО БИТОЛА

Тасевска Ана од Охрид, ул. „Прва македонска ударна бригада" бр. 4-а, поднесе тужба до овој суд за утврдување на татковство против Благоја Неделковски, ул. „15 корпус" бр. 62, сега со непознато место на живеење. Бидејќи туженото е во неизвесност, тоа се повикува во рок од 30 дена од објавувањето на овој оглас во „Службен весник на СРМ", да се јави во овој суд или да определи свој застапник. Во спротивно на истиот ќе му биде определен застапник по службена должност.

Од Окружниот суд во Битола, П. бр. 688/73. (146)

РЕГИСТАР НА ПРЕТПРИЈАТИЈАТА И ДУЃАНИТЕ

Окружниот стопански суд во Скопје објавува дека во регистарот на претпријатијата и дуќаните, рег. бр. 444, страна 85, книга VII е запишано следното: Се брише од регистарот на претпријатијата и дуќаните Погонот за производство на цигари, одржување и управување со станбените и деловните објекти и опрема, како и вршење услуги на погоните на комбинатот и на трети лица — Скопје, на Тутунскиот комбинат „Благој Деспотовски-Шовељ" — Скопје, согласно со одлуката на работничкиот совет број 02-269/2 од 31. I. 1973 година, од одржаната седница на 29. I. 1973 година.

Од Окружниот стопански суд во Скопје, Фи. бр. 132 од 28. II. 1973 година. (418)

Окружниот стопански суд во Скопје објавува дека во регистарот на претпријатијата и дуќаните, рег. бр. 444, страна 85, книга VIII е запишано следното: На досегашните потписници на Тутунскиот комбинат „Благој Деспотовски-Шовељ" — Скопје и тоа: Колевски Стале, директор на сметководниот сектор, Ценевски Младен, директор на машинскиот парк и инвестиции и Тодоровски Перо, раководител на комерцијален сектор, им престанува правото за потпишување, бидејќи се разрешени од должност.

За нови потписници на Тутунскиот комбинат „Благој Деспотовски-Шовељ“ — Скопје, со одлуката на работничкиот совет број 02-269/2 од 31. I. 1973 година, од одржаната седница на 29. I. 1973 година, се назначени следните лица: Ѓорчулоски Јован, директор на ООЗТ за производство на цигари, Глигоров Глигор, директор на ООЗТ за производство, откуп и обработка на тутун, Грчев Панче, шеф на сметководството на ООЗТ за производство на цигари, кои комбинатот ќе го потпишуваат, задолжуваат и раздолжуваат, во границите на овластувањето, со старите регистрирани потписници: Црвенковски Илија, генерален директор на Комбинатот и Кравиќ Гордана, шеф на сметководството на ООЗТ заеднички служби, сметано од 13. II. 1973 година.

Обврската пред банката е со два потписа.

Од Окружниот стопански суд во Скопје, Фи. бр. 133 од 28. II. 1973 година. (419)

Окружниот стопански суд во Скопје објавува дека во регистарот на претпријатијата и дуќаните, рег. бр. 444, страна 86, книга VIII е запишано следното: Се брише од регистарот на претпријатијата и дуќаните, од рег. бр. 444, страна 1218, книга I Погонот за земјоделско производство, откуп, обработка на тутун и вршење на услуги — Скопје, на Тутунскиот комбинат „Благој Деспотовски-Шовељ“ — Скопје, согласно одлуката на работничкиот совет на Тутунскиот комбинат „Благој Деспотовски-Шовељ“ — Скопје, број 02-269/2 од 31. I. 1973 година и одлуката број 02-269/3 од 31. I. 1973 година.

Од Окружниот стопански суд во Скопје, Фи. бр. 134 од 28. II. 1973 година. (420)

Окружниот стопански суд во Скопје објавува дека во регистарот на претпријатијата и дуќаните, рег. бр. 865, страна 963, книга V е запишано следното: За членки на Деловното здружение за лозарство, винарство, овоштарство и градинарство „Македонија вино“ — експорт-импорт — Скопје се примени следните организации на здружен труд:

1. ЗИК „Струмица“ — Струмица, со одлука на деловниот одбор од 21. XI. 1972 година.

2. ЗИК „Повардарие“ — Неготино Вардар, со одлука на работничкиот совет од 1. XI. 1972 година.

3. Земјоделски комбинат „Изворски“ — Богданци, со одлука на работничкиот совет од 11. XII. 1972 година.

Во регистарот на претпријатијата и дуќаните, рег. бр. 865, страна 963, книга V е запишан договорот за деловно здружување со следните податоци:

Договорни страни: ЗИК „Куманово“ — Куманово, ЗИК „Црвена звезда“ — Штип, ЗИК „Струмица“ — Струмица, ЗИК „Винојуг“ — Гевгелија, ЗИК „Повардарие“ — Неготино Вардар, ЗИК „Изворски“ — Богданци, ЗИК „Анска Река“ — Валандово, Агрокомбинатот „Лозар“ — Титов Велес и Завод за унапредување на лозарство и винарство на СРМ — Скопје.

Форма на организацијата на деловното здружување: Организација за деловно здружување за винарство, овоштарство и градинарство „Македонија вино“ — експорт-импорт — Скопје.

Деловното здружение е запишано под фирма: Деловно здружение за лозарство, винарство, овоштарство и градинарство „Македонија вино“ експорт-импорт — Скопје.

Предмет на работењето на деловното здружение е:

— ускладување на инвестиционите програми при изградба на нови производни капацитети кај своите членки;

— давање мислења, совети и сугестии при реконструкција на постојните капацитети кај своите членки водејќи при тоа сметка за новите достигнувања во соодветната област;

— ускладување на производните програми, асортиманот и квалитетот на производите на своите членки;

— организирање сестрана соработка меѓу членките во производството, преработката и прометот на производите;

— организирање заедничко истапување на членките на домашниот и странскиот пазар, без претензии да се створи монопол или да се поремети единството на југословенскиот пазар;

— константно следење и испитување на домашниот и странскиот пазар за приликите и можностите на пласман на производите на своите членки;

— вршење извоз на стоки на своите членки на странскиот пазар;

— вршење увоз на опрема, репроматеријали и стоки на своите членки;

— продажба и набавка на стоки за своите членки на домашниот пазар;

— основање и организирање на консигнациони складишта;

— соединување на средства за инвестиционо вложување, кредитирање и проширување на постојните производни, преработувачки и складишни капацитети;

— заедничко плаќање, истапување и пренос на девизни средства;

— соработка во воведување современа организација на работата со членките;

— константно следење и испитување на пазарните прилики заради овозможување на заедничко договарање на цените на производите и за другите услови за производството и пласманот на стоките;

— ставање предлози и препораки кај надлежните организации за добивање и доделување на кредити за изградба на нови производни и преработувачки капацитети, како и за остварување соработка на сите органи, институции, комори и други организации со цел за поцелисходно извршување на заеднички поставените задачи;

— заедничко истапување на изложби и саеми;

— организирање работа околу реклама и пропаганда заради популаризација на производите на членките;

— организирање измени на искуства на членките со членки на други работни организации институции и установи во земјата и во странство за примена на нови достигнувања во производството, преработката и пласманот на производите;

— издавање билтени и други едиции од предметот на работењето на здружението;

— издавање проспекти и публикации;

— снимање комерцијално-пропагандни филмови од областа на производството, преработката и ускладиштувањето на производите;

— размена на техничка и друга документација;

— заедничка набавка и користење на лиценци и заедничко користење на услуги од научни установи и институти.

Во работите кои се пренесени на здружението од страна на членките здружението истапува према трети лица во свое име, а за сметка на членките. Врз основа на посебен договор може да се определи така што здружението ќе истапува према трети лица во име и за сметка на одделни членки. Одделна членка може да го овласти здружението да во нејзино име и на нејзина сметка ги заклучува сите договори од еден или повеќе видови (генерално полномошно) или да заклучува еден или повеќе одредени — конкретни договори (специјално полномошно). Кога здружението истапува према трети лица во име и за сметка на одделна членка, врз основа на нејзиното полномошно, тогаш обврските и правата према трети лица ги стекнува членката во чие име и за чија сметка договорот е заклучен.

За обврските на здружението гарантираат договорните страни — членките со целиот свој имот сразмерно на учеството на одделната членка во работењето на здружението. Гаранцијата се исцрпува првенствено од средствата кои членката ги внела како влог во здружението. Членката, согласно одредбите од овој договор, гарантира за обврските на

здружението кои ќе настанат по денот на нејзиното пристапување кон договорот, односно по денот на нејзиното зачленување во здружението. Гаранцијата трае до престанокот на членството на членката.

Средствата на организацијата на деловното здружение се формираат при потпишување на договорот и од средствата на деловното здружение што ќе ги оствари во текот на работењето. Секоја членка на здружението при стапувањето во членството е должна да уплати на име здружени средства од своите сопствени фондови сума од 50.000,00 динари.

Договорот се заклучува на неопределено време. За престанокот на договорот треба да се изјаснат три четвртини од вкупниот број на членки.

Раководител е Алија Беговски, директор.

Деловното здружение за лозарство, винарство, овоштарство и градинарство „Македонија вино" — експорт-импорт — Скопје ќе го потпишуваат, задолжуваат и раздолжуваат, во границите на овластувањето, Витанов Диме Ристо и Илиевска Христо Милева.

Обврската пред банката е со два потписа.

Од Окружниот стопански суд во Скопје, Фи. бр. 1075/72. (421)

Окружниот стопански суд во Скопје објавува дека во регистарот на претпријатијата и дуќаните, рег. бр. 1415 ,страна 554, книга VI е запишано следното: Се брише од регистарот на претпријатијата и дуќаните Претпријатието за изградба и монтажа на далекуводи „Далеководи" — Скопје, бидејќи се присоединува кон Погонот за производство и изградба „Електромонтажа" — Охрид (Самостојна организација на здружен труд, со својство на правно лице), на Претпријатието за дистрибуција и производство на електрична енергија во СРМ „Електро Македонија" — Скопје, согласно со решението Фи. бр. 131 од 21. II. 1973 година на Окружниот стопански суд — Битола.

Од Окружниот стопански суд во Скопје, Фи. бр. 173 од 12. III. 1973 година. (422)

Окружниот стопански суд во Скопје објавува дека во регистарот на претпријатијата и дуќаните, рег. бр. 1578, страна 372, книга VII е запишано следното: На досегашниот в. д. директор на Претпријатието за стопанисување со води „Водостопанство" — Скопје, Гечевски Глигор, му престанува правото за потпишување, бидејќи е разрешен од должност со решението број 01--102/1 од 3. III. 1973 година.

За в. д. директор на Претпријатието за стопанисување со води „Водостопанство" — Скопје, со решението број 01-103/1 од 3. III. 1973 година е назначен инженер Киро Павлов, кој истото ќе го потпишува, задолжува и раздолжува, во границите на овластувањето, сметано од 9. III. 1973 година.

Обврската пред банката е со еден потпис.

Од Окружниот стопански суд во Скопје, Фи. бр. 201 од 12. III. 1973 година. (464)

Окружниот стопански суд во Скопје објавува дека во регистарот на претпријатијата и дуќаните, рег. бр. 464, страна 1291, книга I е запишано следното: Кондурациската услужна производителна задруга „Напредок" — Скопје се преселува од улица „11 Октомври" број 7 и 9, на кеј „13 Ноември"" бб во Скопје.

Досегашниот раководител на задругата Продановски Димче е разрешен од должност.

За директор на задругата е назначен Мишајковски Сотир, кој истата во иднина ќе ја потпишува, задолжува и раздолжува со новоназначените потписници Цуповски Милан Божидар, ерихтер и Матевски Јован Матеја, пендиста, сметано од 15. II. 1973 година, во границите на овластувањето.

Обврската пред банката е со два потписа.

Од Окружниот стопански суд во Скопје, Фи. бр. 142 од 12. III. 1973 година. (466)

Окружниот стопански суд во Штип објавува дека во регистарот на стопанските организации, на 19. II. 1973 година, рег. бр. 392, реден број 12 е запишано следното:

Земјоделската задруга „Прогрес" од село Чешиново, Кочанско се присоединува кон Рударското претпријатие за неметали „Опалит" — село Чешиново, Кочанско.

Присоединувањето е извршено врз основа на одлуката број 1036/1 од 22. I. 1973 година на Земјоделската задруга „Прогрес" — село Чешиново, Кочанско и одлуката број 0201/1-968/1 од 22. I. 1973 година на работничкиот совет на Рударското претпријатие за неметали „Опалит" — село Чешиново, Кочанско.

Од Окружниот стопански суд во Штип, Фи. бр. 21/73. (449)

Окружниот стопански суд во Скопје објавува дека во регистарот на претпријатијата и дуќаните, рег. бр. 1613, страна 83, книга VIII е запишано следното: Самостојната организација на здружен труд, со својство на правно лице — Студио за програмирање и проектирање „Студио-проект" — Скопје, согласно со одлуката на работната заедница на „Студио-проект" — Скопје број 1/1-1 од 17 I. 1973 година се издвојува од Деловното здружение „Градба проект" — Скопје во самостојно претпријатие кое ќе работи под фирма: Студио за програмирање и проектирање „Студио-проект" — Скопје. Предмет на работењето на студиото е: врши инвестиционо програмирање и проектирање, врши организационо и развојно програмирање и проектирање, врши студиско-истражувачки работи и изработува анализи, студии, технолошки елаборати и друга стручна-техничка документација, врши просторно, регионално и урбанистичко планирање и проектирање, врши проектантски работи и работи по проектантски (инвеститорски) и инвестиционен инженеринг и купува и продава стручно-техничка и технолошка документација, лиценци и патенти.

Студиото е основано со издвојување на Самостојната организација на здружен труд, со својство на правно лице — Студио за програмирање и проектирање „Студио-проект" — Скопје од Деловното здружение „Градба проект" — Скопје во претпријатие, согласно со горенаведената одлука.

Претпријатието ќе го потпишува, задолжува и раздолжува Никола Воденичарски, в. д. директор, во границите на овластувањето.

Обврската пред банката е со еден потпис.

Студиото за програмирање и проектирање „Студио-проект" — Скопје ќе се конституира во рок од 30 дена по уписот на актот за основање во регистарот.

Се брише од регистарот на претпријатијата и дуќаните од рег. број 908, страна 289, книга IV Самостојната организација на здружен труд со својство на правно лице — Студио за програмирање и проектирање „Студио-проект" — Скопје на Деловното здружение „Градба-проект" — Скопје, бидејќи се издвојува во самостојно претпријатие, согласно со горенаведената одлука.

Од Окружниот стопански суд во Скопје, Фи. бр. 108 од 28. II. 1973 година. (403)

Окружниот стопански суд во Битола објавува дека во регистарот на стопанските организации, на 9. I. 1973 година, рег. бр. 1/71, книга I е запишано следното: Се проширува дејноста на Самостојната организација за промет со стоки (со својство на правно лице) — Претставништво „Битолакомерц" — Битола, на Земјоделска задруга „Мечкин Камен", село Сладујево, уште со сите видови школски материјали, продажба на гума и гумени производи, сите видови бижутериски производи и продажба на нови и половни коли.

Оваа промена е извршена врз основа на одлуката на работната заедница на Самостојната орга-

низација „Битолакомерц“ — Битола, на Земјоделската задруга „Мечкин Камен“, село Сладујево, број 111 од 25. X. 1972 година и уверението на Одделението за инспекциски работи на Собранието на општината Битола, број 04-4345/1 од 5. XII. 1972 година.

Од Окружниот стопански суд во Битола, Фи. бр. 12/73. (306)

Окружниот стопански суд во Скопје објавува дека во регистарот на претпријатијата и дуќаните, рег. бр. 188, страна 93, книга VIII е запишано следното: Кон „Макотекс“ — увоз-извоз — Скопје — Организација во состав на Здруженото претпријатие „Интекс“ — Скопје, согласно со основачката самоуправна спогодба помеѓу Претпријатието „Макотекс“ — увоз-извоз — Скопје и Текстилната фабрика — Гостивар, број 4621 од 21. II. 1973 година се присоединува Текстилната фабрика — Гостивар, како ООЗТ во основање „Готекс“ — текстилна фабрика — Гостивар, со својство на правно лице со следните податоци под фирма: „Макотекс“ — увоз-извоз — Скопје — Организација во состав на Здруженото претпријатие „Интекс“ — Скопје — ООЗТ во основање „Готекс“ — текстилна фабрика — Гостивар, со својство на правно лице. Предмет на работењето на ООЗТ е производство на сите видови ткаенини од сите видови предива.

ООЗТ е основана со присоединувањето на Текстилната фабрика — Гостивар кон „Макотекс“ — увоз-извоз — Скопје — Организација во состав на Здруженото претпријатие „Интекс“ — Скопје, како ООЗТ во основање „Готекс“ — текстилна фабрика — Гостивар, со својство на правно лице, согласно со основачката самоуправна спогодба.

ООЗТ ќе ја потпишуваат, задолжуваат и раздолжуваат во границите на овластувањето Иван Бундалески, в. д. директор, Пепоски Стојан, книговодител и Петрески Михајло, секретар.

Обврска пред банката е со два потписа.

Основната организација и „Макотекс“ одговараат за своите обврски во висина на своите средства без примена на супсидијарна одговорност.

Се брише од регистарот на претпријатијата и дуќаните од рег. бр. 332, страна 1561, книга I Текстилната фабрика — Гостивар, бидејќи се присоединува кон „Макотекс“ — увоз-извоз — Организација во состав на Здруженото претпријатие „Интекс“ — Скопје, како ООЗТ во основање „Готекс“ — Текстилна фабрика — Гостивар со својство на правно лице, согласно со основачката самоуправна спогодба.

Од Окружниот стопански суд во Скопје, Фи. бр. 176 од 13. III. 1973 година. (461)

Окружниот стопански суд во Скопје објавува дека во регистарот на претпријатијата и дуќаните, рег. бр. 188, страна 92, книга VIII е запишано следното: На досегашните потписници на „Макотекс“ — увоз-извоз — Скопје — Организација во состав на Здруженото претпријатие „Интекс“ — Скопје и тоа: Цветковски Александар, Курјак Костадин, Бунаров Томе, Јовановски Цветко, Васил Вацев, Ефремова Стојка, Сајков Томислав, Радмило Поповски и Гештаковски Славе им престанува правото за потпишување, согласно со одлуката на Деловниот одбор на „Макотекс“ — увоз-извоз — Скопје, број 02-3810 од 13. II. 1973 година од одржаната седница на 1. II. 1973 година.

Од Окружниот стопански суд во Скопје, Фи. бр. 135 од 13. III. 1973 година. (468)

Окружниот стопански суд во Скопје објавува дека во регистарот на претпријатијата и дуќаните, рег. бр. 188, страна 92, книга VIII е запишано следното: Покрај досегашните потписници на „Макотекс“ — увоз-извоз — Скопје — Организација во состав на Здруженото претпријатие „Интекс“ — Скопје и тоа: Аспарух Каневче, генерален директор, Драгољуб Тодоровски, Марија Петровска, шеф на сметководството, Бундалевски Исо Крсто, директор на финансиски сектор, Михајлова Ратка, в. д. шеф на сметководството, Крстева Ружа, в. д. шеф на деловната служба и интерна контрола, Хаци Мишев Ристо, пом. генерален директор, претпријатието во иднина ќе го потпишува, задолжува и раздолжува, во границите на овластувањето, и новоназначениот потписник Стамески Бранко, помошник генерален директор, сметано од 22. II. 1973 година.

Обврската пред банката е со два потписа.

Од Окружниот стопански суд во Скопје, Фи. бр. 165 од 13. III. 1973 година. (469)

Окружниот стопански суд во Скопје објавува дека во регистарот на претпријатијата и дуќаните, рег. бр. 19, страна 113, книга VIII е запишано следното: Фирмата на Ресторанот во Долно Водно на „Интеримпекс“ — претпријатие за меѓународна трговија и застапување на странски фирми, внатрешна трговија и туризам — Скопје — Самостојна хотелско-угостителска организација на здружен труд, со својство на правно лице „Метропол“ — Скопје, согласно со одлуката на работничкиот совет на „Интеримпекс“ — Скопје — Самостојна хотелско-угостителска организација на здружен труд со својство на правно лице „Метропол“ — Скопје, број 02-2186 од 8. VIII. 1972 година се менува и ќе гласи: Ресторан „Олимпијада“ — во Олимпиското село Долно Водно — Скопје на „Интеримпекс“ — Скопје — Самостојна хотелско-угостителска организација на здружен труд со својство на правно лице „Метропол“ — Скопје.

Од Окружниот стопански суд во Скопје, Фи. бр. 195 од 21. III. 1973 година. (526)

Окружниот стопански суд во Скопје објавува дека во регистарот на претпријатијата и дуќаните, рег. бр. 83, страна 621, книга III е запишано следното: Дејноста на Продавницата во Гевгелија, на „Вартекс“ — вараждинска текстилна индустрија — Вараждин, согласно со одлуката на работничкиот совет број 373 од 16. III. 1973 година во иднина се проширува и со: продажба на сопствени производи на машка, женска и детска конфекција, како и сукна и производи на други организации, т. е. продажба на текстил, кратка и плетена стока, облека, лесна и тешка крзнена конфекција, текстилна, кожна и крзнена галантерија и чадори во мрежата на сопствените индустриски продавници и стоковни куќи, со довршени и евентуално недовршени одевни предмети.

Од Окружниот стопански суд во Скопје, Фи. бр. 278 од 26. III. 1973 година. (569)

Окружниот стопански суд во Скопје објавува дека во регистарот на претпријатијата и дуќаните, рег. бр. 385, страна 171, книга II е запишано следното: Дејноста на Продавницата за конфекција „Вартекс“ — Кавадарци, ул. „Илинденска“, на Вараждинската текстилна индустрија „Вартекс“ — Вараждин, согласно со одлуката на работничкиот совет, број 375 од 16. III. 1973 година во иднина се проширува и со: продажба на сопствени производи на машка, женска и детска конфекција како и сукна и производи од други организации т. е. продажба на текстил, кратка и плетена стока, облека, лесна, тешка и крзнена конфекција, текстилна, кожна и крзнена галантерија и чадори во мрежата на сопствените индустриски продавници и стоковни куќи, со довршени и евентуално недовршени одевни предмети.

Од Окружниот стопански суд во Скопје, Фи. бр. 277 од 27. III. 1973 година. (576)

Окружниот стопански суд во Скопје објавува дека во регистарот на претпријатијата и дуќаните, рег. бр. 943, страна 513, книга IV е запишано следното: Седиштето на Трговското претставништво во Скопје, на Врлетрговина „Астра“ — Љубљана се преселува од ул. „Иво Рибар-Лола“ бр. 27, на ул.

„Ново скопско сајмиште“ во Скопје, согласно со одлуката на работничкиот совет на „Астра“ — велетрговина — Љубљана, од одржаната седница на 31. X. 1970 година.

Од Окружниот стопански суд во Скопје, Фи. бр. 281 од 23. III. 1973 година. (580)

Окружниот стопански суд во Скопје објавува дека во регистарот на претпријатијата и дуќаните, рег. бр. 204, страна 899, книга III е запишано следното: Покрај досегашните потписници на Трговското претпријатие за промет со кожни и гумени производи, на големо и мало, „Ангрокожа и гума“ — Скопје Костов Трајче, шеф на книговодството и Димковски Гиго Александар, директор, претпријатието во иднина ќе го потпишува, задолжува и раздолжува, во границите на овластувањето и новоназначениот потписник Благоја Георгиевски, директор на финансискиот сектор, сметано од 24. X. 1971 година, согласно со одлуката на деловниот одбор, број 02-4014 од 8. VI. 1972 годиина, од одржаната седница на 3. VI. 1972 година.

Обврската пред банката е со два потписа.

Од Окружниот стопански суд во Скопје, Фи. бр. 963 од 25. XII. 1972 година. (79)

Окружниот стопански суд во Скопје објавува дека во регистарот на претпријатијата и дуќаните, рег. бр. 1529, страна 166, книга VII е запишано следното: Досегашниот в. д. дииректор на Монтажно-производната работна организација „Челик“ — Скопје, Христовски Фани со решението на работничкиот совет на споменатата организација, бр. 570 од 8. XI. 1972 година е назначен за директор и на оваа должност истата ќе ја потпишува, задолжува и раздолжува, во границите на овластувањето, сметано од 4. XII. 1972 година.

Обврската пред банката е со еден потпис.

Од Окружниот стопански суд во Скопје, Фи. бр. 1054 од 19. XII. 1972 година. (81)

Окружниот стопански суд во Скопје објавува дека во регистарот на претпријатијата и дуќаните, рег. бр. 1392, страна 316, книга VII е запишано следното: Дејноста на Основната организација на здружен труд, со својство на правно лице „Земпромет“ — Скопје при Производното трговско претпријатие, на големо и мало „Тромеѓа“ — Скопје гласи: промет на големо и мало со сите видови прехранбени индустриски стоки, со огревен материјал, градежен материјал и столарија, со техничка стока, автомобили, резервни делови, автогуми, електроуреди, текстилни стоки, земјоделски и сточарски производи и со посредување во прометот.

Место раководител за в. д. директор на ООЗТ „Земпромет“, со својство на правно лице е именуван Тасевски Арсо Пеце.

ООЗТ „Земпромет“, со својство на правно лице ќе ја потпишува, задолжува и раздолжува Тасевски Арсо Пеце, в. д. директор, во границите на овластувањето.

Предното впишување е извршено врз основа на одлуката на работничкиот совет на Производното трговско претпријатие „Тромеѓа“ — Скопје, број 2057 од 7. X. 1972 година.

Од Окружниот стопански суд во Скопје, Фи. бр. 923 од 21. XII. 1972 година. (82)

ЗАГУБЕНИ ПЕЧАТИ

Загубените округли печат и четвртасти штембил под назив: „Месна заедница с. Броштица, Дебарско“ се огласуваат за неважни. (3021)

Загубениот округли печат под назив: „Основно училиште „Слобода“ Жеровјане“ се огласува за неважен. (3129)

Загубениот округли печат под назив: „Гимназија „Зеф Љуш Марку“ — Скопје“ се огласува за неважен. (3130)

МАЛИ ОГЛАСИ

Се огласуваат за неважни следните загубени документи:

Работна книшка издадена од Куманово на име Благоја Денчиќ, ул. „М. Зечар“ бр. 15, Куманово.

Свидетелство за I година, издадено од Учителската школа „Професор Мијалковиќ“ — Куманово на име Кадри Зимбери, с. Гошинце, Куманово. (3251)

Свидетелство за IV година, издадено од Гимназијата „Гоце Делчев“ — Куманово на име Добре Величковски, ул. „III Македонска ударна бригада“ бр. 69, Куманово. (2558)

Ученичка книшка за III клас, издадена од Гимназијата „Гоце Делчев“ — Куманово на име Џемал Јашари, с. Оризаре, Куманово. (2559)

Ученичка книшка за III клас, издадена од Гимназијата „Гоце Делчев“ — Куманово на име Сами Адеми, с. Липково, Куманово. (2560)

Диплома за завршен испит, издадена од Гимназијата „Гоце Делчев“ — Куманово на име Драган Маневски, ул. „III Македонска ударна бригада“ бр. 71/2, Куманово. (2401)

Ученичка книшка за II клас, издадена од Гимназијата „Гоце Делчев“ — Куманово на име Сељадин Пајазити, с. Отља, Куманово. (2561)

Диплома за завршен испит, издадена од Гимназијата „Гоце Делчев“ — Куманово на име Радмила Величковиќ, ул. „11 Октомври“ бр. 66, Куманово. (2562)

Лична карта издадена од ОВР — Прилеп на име Казим Толовиќ, ул. „Пелагонија“ бр. 18, Прилеп. (2563)

Лична карта издадена од ОВР — Прилеп на име Цветанка Талеска, ул. „М. Пијаде“ бр. 172, Прилеп. (2579)

Лична карта бр. 736, издадена од ОВР — Кавадарци на име Јосиф Бошков, ул. „К. Волнаров“ бр. 156, Прилеп. (2580)

Воена исправа издадена од ВП 7503/1 — Ковин на име Нијази Е. Даутовски, ул. „Титово Ужице“ бр. 13, Битола. (2645)

Лична карта издадена од ОВР — Прилеп на име Милан Јовески, ул. „Страшо Пинџур“ бр. 2а, Прилеп. (2657)

Воена книшка издадена од ВП 8440/4 — Куманово на име Шериф Комина, ул. „Херцеговина“ бр. 35, Битола. (2665)

Лична карта издадена од ОВР — Прилеп на име Фето Балиоски, с. Пешталево, Прилеп. (2667)

Воена книшка на име Живко Димов, с. Р'левци, Титов Велес. (2677)

Пасош на име Баки Цека, ул. „Б. Тоска“ бр. 164, Тетово. (2680)

Воена книшка издадена од Мостар на име Боро Рисимовски, ул. „Сава Ковачевиќ“ бр. 2, Куманово. (2746)

Диплома за завршена школа со практична обука — машински отсек, издадена од Школата „Борис Кидрич“ — Косовска Митровица на име Хазбија Османовиќ, с. Батинци, Скопје. (2751)

Пасош бр. 759155, издаден од ОВР — Тетово на име Ештреф Рушити, с. Копанце, Тетово. (2752)

Пасош на име Ремзи Цека, ул. „Бл. Тоска“ бр. 264, Тетово. (2749)

Работна книшка на име Исмаил Хричиќ, ул. „И. Р. Лола“ бр. 88, Тетово. (2768)

Лична карта на име Исмаил Хричиќ, ул. „И. Л. Рибар“ бр. 88, Тетово. (2769)

Диплома за авто механичар на име Исмаил Хричиќ, ул. „И. Л. Рибар“ бр. 88, Тетово. (2770)

Возачка дозвола на име Исмаил Хричиќ, ул. „И. Л. Рибар“ бр. 88, Тетово. (2771)

Лична карта на име Алајдин Мурати, с. М. Речица, Тетово. (2773)

Лична карта, издадена од ОВР — Прилеп на име Јахишка Абдиоска, ул. „Пиринска“ бр. 18, Прилеп. (2782)

Свидетелство за IV клас, издадено од Гимназијата „Гоце Делчев“ — Куманово на име Фатмир Вејсели, ул. „Бр. Единство“ бр. 15, Куманово. (2826)

Уверение за квалификуван работник — ѕидар, издадено од Заводот за запослување на работници — Крива Паланка на име Борис Лазаревски, с. Ранковци, Крива Паланка. (2823)

Свидетелство за VIII одделение, издадено од Осмолетката „Христијан Тодоровски-Карпош“ — с. Ранковци — Кумановско на име Даница Николовска, ул. „866“ бр. 50, нас. Синѓелиќ, Скопје.

Диплома издадена од Ветеринарното училиште „29 Ноември“ — Битола на име Илија Козаровски, ул. „Т. Мендол“ бр. 2, Куманово. (2786)

Ученичка книшка за I клас, издадена од Гимназијата „Гоце Делчев“ — Куманово на име Неби Абази, Железничка станица, Куманово. (2876)

Свидетелство за IV клас, издадено од Учителската школа „Гоце Делчев“ — Куманово на име Мељаим Рамадани, с. Слупчане, Куманово. (2827)

Лична карта на име Киро Николоски, ул. „Мице Козар“ бр. 80, Прилеп. (2828)

Пасош бр. 042692, издаден од СВР — Гевгелија на име Драги Икономов, ул. „В. Прке“ бр. 35, Гевгелија. (2844)

Ученичка книшка за IV клас, издадена од Гимназијата „Гоце Делчев“ — Куманово на име Сејфула Бајрами, с. Лојане, Куманово. (2851)

Лична карта бр. 24196, издадена од ОВР — Струмица на име Тимо Петковски, ул. „Тодор Чучков“ бр. 34, Струмица. (2855)

Воена книшка издадена од Вршац на име Раде Гроздановски, ул. „Мукос“ бр. 176, Битола. (2856)

Лична карта издадена од ОВР — Прилеп на име Наце Нелоски, с. Ново Лагово, Прилеп. (2857)

Лична карта издадена од ОВР — Тетово на име Фадиљ Алими, с. Новаке, Тетово. (2864)

Свидетелство за IV клас, издадено од Гимназијата „Гоце Делчев“ — Куманово на име Наско Душановски, ул. „Драган Стопаревиќ“ бр. 22, Куманово. (2877)

Лична карта бр. 57773, издадена од Прилеп на име Марика Велевска, ул. „М. Тио“ бр. 14-III/3, Прилеп. (3192)

Лична карта издадена од ОВР — Прилеп на име Петар Ристески, ул. „К. Коцески“ бр. 19, Прилеп. (3193)

Свидетелство за клас, издадено од Гимназијата „Гоце Делчев“ — Куманово на име Павлина Христова, ул. „Вера Јоциќ“ бр. 12, Куманово. (2901)

Воена книшка издадена од ВП 6592/30 — Ниш на име Фердијан Стамен Манасовски, с. Филиповци, Кратово. (2879)

Воена книшка на име Али Демири, с. Топлица, Гостивар. (2896)

Ученичка книшка за I клас, издадена од Гимназијата „Гоце Делчев“ — Куманово на име Емини Абаз Неби, Куманово. (2929)

Возачка дозвола бр. 4454 и сообраќајна дозвола бр. 3825, издадени од ОВР — Тетово на име Камил Колашинац, ул. „Борче Кочовски“ бр. 103, Тетово. (2937)

Возачка дозвола бр. 5191, издадена од УВР — Тетово на име Петар Крстевски, ул. „Благоја Тоска“ бр. 26, Тетово. (2951)

Уверение за обавување на занаетчиска дејност влечкар, издадено од Општината во Прилеп на име Музафер Дервишоски, ул. „Даб. Завој“ бр. 90, Прилеп. (2594)

Свидетелство бр. 06-17/1 за завршено VIII одделение, издадено од Централното основно училиште „Мите Богоевски“ — Ресен на име Олга Јонче Митревска, с. Царев Двор, Ресен. (2261)

Лична карта издадена од ОВР — Прилеп на име Анета Спасеска, ул. „Киро Фетак“ бр. 38, Прилеп. (2946)

Воена книшка на име Зекир К. Велиу, с. Бачишта, Кичево. (2950)

Свидетелство за II клас, издадено од Гимназијата „Гоце Делчев“ — Куманово на име Сава Трајковска, плоштад „Нова Југославија“ бр. 2, Куманово. (2957)

Свидетелство за IV година, издадено од Гимназијата „Гоце Делчев“ — Куманово на име Миле Младеновски, с. Лопате, Куманово. (2958)

Воена книшка бр. серија 40745 на име Бранко Димитровски, ул. „Гоце Делчев“ бр. 21а, Берово.

Лична карта на име Исмет Ферати, с. Гајре, Тетово. (2966)

Лична карта издадена од ОВР — Тетово на име Коце Богојевски, ул. „Прохор Пчински“ бр. 35, Тетово. (2983)

Лична карта издадена од ОВР — Скопје на име Славе Караиловски, с. М. Коњаре, Прилеп.

Воена книшка на име Алајдин Џемаиловски, ул. „Дунавска“ бр. 23, Прилеп. (2998)

Лична карта на име Никола Иванов, с. Чалошево, Титов Велес. (3000)

Лична карта на име Емурлије Мусли, ул. „Орце Николов“ бр. 6, Тетово. (3012)

Лична карта издадена од ОВР — Тетово на име Борис Зафировски, ул. „Лењин“ бр. 16, Тетово.

Диплома за завршен испит, издадена од СЕУ „Борис Кидрич“ — Скопје на име Душан Миланов, Скопје. (3736)

Воена книшка издадена од ВП 4848/9 — Бјеловар на име Младен Ј. Саревски, ул. „Кирил и Методи“ бр. 52, Куманово. (3152)

Воена книшка на име Илија Ангелов, Кавадарци. (3165)

Лична карта на име Рашит Изаири, с. Форино, Гостивар. (3169)

Воена книшка на име Димитрија Ангелкоски, с. Лабуништа, Струга. (3172)

Пасош бр. 061155, издаден од ОВР — Виница на име Илјаз М. Демировски, ул. „Ванчо Китанов“ бр. 10, Пехчево. (3174)

Лична карта на име Ада Адвије, ул. „Вардарска“ бр. 70, Тетово. (3184)

Воена книшка издадена од Собранието на општината — Берово на име Алија М. Ламов, с. Црник, Берово. (3188)

Воена книшка на име Васе Н. Петровски, ул. „Орце Николов“ бр. 24, Крива Паланка. (3190)

КОНКУРСИ

Конкурсната комисија за распишување и спроведување конкурс за именување на директор на Ветеринарната станица — Македонски Брод

распишува

КОНКУРС

за ветеринарен лекар и директор на Ветеринарната станица — Македонски Брод

Кандидатот покрај останатите услови за засн- вање на работен однос треба да ги исполнува и следните:

— да има завршен ветеринарен факултет и положен стручен испит.

Личниот доход според Правилникот за распределба на личниот доход на Ветеринарната станица — М. Брод.

Кандидатот заедно со молбата треба да достави комплетирани документи предвидени со Законот.

Конкурсот е отворен до пополнување на работното место.

Молбите таксирани со 2 динари таксени марки се доставуваат до Ветеринарната станица — Македонски Брод. (1319)

Врз основа на член 19 од Правилникот за меѓусебните работни односи на работниците на Фабриката за вештачки брусеви, брусно платно и хартија „ИДНИНА“ — Кратово, Комисијата за прием и отпуштање на работна рака при фабриката

распишува

КОНКУРС

за пополнување на упразнетите работни места:
1. Технички директор
2. Раководител на погонот брусеви
3. Раководител на погонот брусно платно и хартија
4. Шеф на службата за план и анализа
5. Раководител на техничка припрема за погоните брусеви и брусно платно и хартија

УСЛОВИ:

Покрај општите услови од Законот за меѓусебните односи на работниците во здружениот труд, кандидатите треба да ги исполнуваат и следните посебни услови:

— за работното место под точка 1) дипломиран технолог со 5 години работно искуство.

— за работното место под точка 2) дипломиран технолог со 3 години работно искуство.

— за работното место под точка 3) дипломиран технолог со 3 години работно искуство.

— за работното место под точка 4) дипломиран економист со 3 години работно искуство.

— за работното место под точка 5) машински инженер со 3 години работно искуство.

Молбите со потребните документи се доставуваат до Фабриката „ИДНИНА“ — Кратово, Комисија за прием и отпуштање на работна рака.

Некомплетираните молби нема да бидат земени во разгледување.

Конкурсот останува отворен до пополнување на упразнетите работни места. (1320)

Врз основа на член 58 и 59 од Статутот на Центарот за социјална работа — Титов Велес, Конкурсната комисија на Центарот, распишува

КОНКУРС

за директор на Центарот

Покрај општите услови предвидени со законот, кандидатите треба да ги исполнуваат и следните услови:

I. Да има завршено:
1. Висока школа за социјални работници,
2. Виша школа за социјални работници,
3. Правен факултет (дипломиран правник),
4. Филозофски факултет (група психологија, педагогија или социологија).

II. Покрај школската подготовка кандидатот треба да има и работно искуство и тоа:
1. Кандидатите под точка 1, да имаат работно искуство во струката најмалку 5 години,
2. Кандидатите под точка 2. да имаат работно искуство во струката најмалку 7 години,
3. Кандидатите под точка 3. и 4. да имаат работно искуство во струката најмалку 5 години.

III. Кандидатите за работното место директор, покрај школската подготовка и работното искуство, треба да имаат и морално-политички квалитети и организациони способности.

Молбите со потребната документација да се доставуваат до Конкурсната комисија на Центарот за социјална работа — Титов Велес.

Некомплетираните документи нема да се земаат предвид.

Конкурсот трае 15 дена, сметано од денот на објавувањето. (1321)

Наскоро излегува од печат

ЗБИРКА НА ОДЛУКИ И РЕШЕНИЈА
на Уставниот суд на Македонија

Збирката ги содржи сите одлуки, позначајните решенија како и одреден дел од мислењата и предлозите што Уставниот суд на Македонија му ги упати на Собранието на СР Македонија донесени во текот на деветгодишната работа.

Материјалот е систематизиран по области: Доход и распоредување на доходот. Распределба на средствата за лични доходи. Меѓусебни односи на работниците во здружениот труд. Заштита на правото на самоуправување. Управување и располагање со средствата во општествена сопственост. Даноци, придонеси и такси. Промет со стоки и услуги. Образование, наука и култура. Здравство и социјална заштита. Станбено-комунални дејности. Донесување, објавување и влегување во сила на прописите и другите општи акти. Заштита на изборните права итн.

Кон збирката е даден и регистар на основните поими содржани во објавените акти што им дава можност на корисниците полесно да ги најдат становиштата заземени од Судот.

Збирката корисно ќе му послужи на секого што работи на подготвување прописи и други општи акти во републичките органи, во собранијата на општините и нивните органи на управата, во работните и другите организации, правосудните установи, адвокатурата и граѓаните.

Збирката има 350 страници тврдо подврзана во полуплатно.

Цена е 50 динари.

Претплати прима „Службен весник на СР Македонија“ — Скопје. Уплатите се вршат на жиро сметка број 40100-601-128 кај Службата на општественото книговодство — Скопје.

СОДРЖИНА

Страна

382. Одлука за утврдување на работните места во органите за внатрешни работи на кои тежината на работите и посебните услови битно влијаат врз намалувањето на работната способност на работниците 1073

383. Решение за промена на називот на населеното место „Горничет“ во Ново Конско 1073

384. Правилник за постапката за испитување и жигосување односно обележување на рачно огнено оружје, муниција и рачни апарати и направи кај кои за погон се користи енергија на барутни гасови — — 1073

Општи акти на самоуправните интересни заедници

136. Статут на Заедницата на здравственото осигурување на земјоделците — Титов Велес — — — — — — — — — 1081

Издавач: „Службен весник на СРМ“ — издавачко претпријатие, Скопје, ул. „29 Ноември“ бр. 10а. Пошт. фах 51. Тел. 32-836. Одговорен уредник Петар Јаневски. Жиро сметка број 40100-601-128 кај Службата на општественото книговодство. Печат Графички завод „Гоце Делчев“ — Скопје