Službeni vesnik SR
Makedonije

91001 Skopje
fah 51

СЛУЖ

НА СОЦИЈАЛИСТИЧКА ФЕДЕРАТИВНА РЕПУБЛИКА ЈУГОСЛАВИЈА

„СЛУЖБЕН ЛИСТ НА СФРЈ“ излегува во издание на српскохрватски односно хрватскосрпски, словенечки, македонски, албански и унгарски јазик — Огласи според тарифата. — Жиро-сметка кај Службата на општественото книговодство 60802-603-1125

Петок, 4 март 1977

БЕЛГРАД

БРОЈ 12 ГОД. XXXIII

Цена на овој број е 20 динари. — Претплатата за 1977 година изнесува 550 динари. — Редакција: Улица Јована Ристиќа бр. 1 Пошт фах 226. — Телефони: централа 650-155; Уредништво 651-885; Служба за претплата 651-732; Комерцијален сектор 651-671; Телекс 11756

140.

Врз основа на член 337 точка 1 од Уставот на Социјалистичка Федеративна Република Југославија, издавам

УКАЗ

ЗА ПРОГЛАСУВАЊЕ НА ЗАКОНОТ ЗА РАБОТАТА НА СОЈУЗНИТЕ ОРГАНИ ВРЗ ПРЕТСТАВКИТЕ И ПРЕДЛОЗИТЕ

Се прогласува Законот за работата на сојузните органи врз претставките и предлозите, што го усвои Собранието на СФРЈ, на седницата на Сојузниот собор од 1 март 1977 година.

ПР бр. 575
1 март 1977 година
Белград

Претседател
на Републиката,
Јосип Броз Тито, с. р.

Претседател
на Собранието на СФРЈ,
Кяро Глигоров, с. р.

ЗАКОН

ЗА РАБОТАТА НА СОЈУЗНИТЕ ОРГАНИ ВРЗ ПРЕТСТАВКИТЕ И ПРЕДЛОЗИТЕ

Член 1

Со овој закон се уредува работата врз претставките и предлозите што работните луѓе и граѓаните ги поднесуваат до Собранието на СФРЈ, до Претседателството на СФРЈ, до Претседателот на Републиката, до Сојузниот извршен совет и до другите сојузни органи и сојузни организации (во натамошниот текст: сојузни органи).

Сојузните органи ги применуваат одредбите од овој закон и во работата врз претставките и предлозите што им ги поднесуваат организациите на здружен труд и другите самоуправни организации и заедници, општествените организации, здруженијата на граѓани или други организации.

Член 2

Под претставки и предлози, во смисла на овој закон, се подразбираат молби, поплаки и други поднесоци со кои подносителите се обрнуваат до сојузните органи заради ефикасно остварување и заштита на своите права, правни интереси и обврски, или заради давање на политичка или друга иницијатива од општ интерес.

Член 3

Тргнувајќи од тоа дека работните луѓе и граѓаните ги остваруваат своите права, пред сè, во основните и во други организации на здружен труд, во месните заедници, во самоуправните интересни заедници и во други самоуправни организации и заедници, во општините како самоуправни и основни општествено-политички заедници, како и во републиките и автономните покраини, сојузните органи ги разгледуваат оние претставки и предлози што се однесуваат на правата и должностите за кои во Уставот на СФРЈ е утврдено дека федерацијата ги врши преку сојузните органи.

Член 4

Работниот човек и граѓанинот не смеат да трпат никакви штетни последици поради поднесување на претставки и предлози до сојузните органи, ниту поради тоа можат да бидат повикани на одговорност, освен ако со тоа сторат кривично дело.

Член 5

Сојузниот орган е должен претставката или предлогот да го прими, што побрзо да го земе во работа, да го разгледа и да постапи во согласност со овој закон.

Сојузниот орган е должен на подносителот на претставката или на предлогот веднаш да му одговори што презел во поглед на подигнатите прашања. Одговорот се дава во писмена форма.

Член 6

Ако сојузниот орган утврди дека во претставката или во предлогот се подига прашање за чие решавање е надлежен, ќе преземе мерки за решавање на тие прашања, во согласност со својот делокруг и овластувања, а ако утврди дека за решавање на прашањето е надлежен друг сојузен орган, ќе му ја отстапи претпоставката односно предлогот на тој сојузен орган.

Член 7

Ако сојузниот орган оцени дека би можело да да има основ за употреба на правно средство или за преземање на друго дејствие или на мерка од страна на надлежниот сојузен орган, ќе го предупреди на тоа органот и ќе предложи да се разгледа оправданоста за употреба на правно средство или за преземање на друго дејствие или на мерка заради решавање на прашањата подигнати во претставката, односно во предлогот.

Член 8

Ако сојузниот орган по повод прашањата подигнати во претставката или во предлогот оцени дека би требало да се разгледа оправданоста за донесување на нови, односно заменување или дополнување на сојузните закони или на други прописи и општи акти на сојузните органи или автентично толкување на закон, ќе ги предупреди на тоа овластените сојузни органи односно ќе преземе други мерки во рамките на своите овластувања.

Член 9

Претставките и предлозите што не се однесуваат на правата и должностите што федерацијата ги врши преку сојузните органи, сојузниот орган ќе им ги отстапи на соодветните органи или организации во републиките односно во автономните покраини.

Во случајот од став 1 на овој член сојузниот орган во одговорот (член 5 став 2) ќе го запознае подносителот на претставката или на предлогот дека

сојузните органи не се надлежни да ги решаваат прашањата на кои се однесува претставката или предлогот и ќе го поучи до кого и како треба да се обрне заради остварување на своите права и интереси, односно иницијативи и предлози.

Член 10

Ако во претставката или во предлогот се дава политичка или друга иницијатива од општ интерес или се предупредува на постоење на проблеми или недостатоци кои бараат акции од пошироко општествено значење, сојузниот орган, во рамките на своите овластувања и во соработка со другите надлежни органи, со општествено-политичките организации, со самоуправните и други организации и заедници, ќе ја разгледа оправданоста за преземање на потребните мерки.

Член 11

Органите на општествено-политичките заедници, организациите на здружен труд и други самоуправни организации и заедници, општествените организации, здруженијата на граѓани или други организации, како и носителите на самоуправни, јавни и на други општествени функции, се должни на сојузните органи, по нивно барање, без одлагање да им дадат податоци и известувања со кои располагаат, а кои на сојузните органи им се потребни за работа врз претставките и предлозите како и да им даваат потребна правна и друга стручна помош.

Податоците и известувањата од став 1 на овој член, потребни за работата врз претставките и предлозите од нивна надлежност (член 3), сојузните органи можат да ги бараат по писмен пат. По исклучок, во соработка со органите, организациите и заедниците од став 1 на овој член сојузните органи можат да ги разгледаат списите и друга документација што се наоѓаат кај тие органи, организации односно заедници, а се однесуваат на претставка или на предлог, да направат извод од нив и да соберат други соодветни податоци и известувања.

Материјалите, податоците и известувањата од ст. 1 и 2 на овој член, што претставуваат службена или друга тајна, сојузниот орган е должен да ги чува како тајна.

Член 12

Во работата врз претставките и предлозите сојузните органи соработуваат меѓусебно и со соодветните органи во републиките и автономните покраини, разменуваат искуства, планираат и договорно преземаат заеднички акции по прашањата од заеднички интерес, се договараат и известуваат и едни на други даваат заемна правна и друга стручна помош.

Член 13

Заради обезбедување на уставноста и законитоста, како и ефикасно остварување и заштита на правата, на правните интереси и обврските на работните луѓе и граѓаните, сојузните органи ја следат состојбата и појавите во врска со претставките и предлозите од своја надлежност, ги анализираат проблемите и прашањата што се јавуваат во врска со тоа, преземаат мерки за чие преземање се овластени, ги известуваат другите надлежни сојузни органи за состојбата и за проблемите во соодветната област и им даваат мислења и предлози за преземање на мерки од нивна надлежност.

Член 14

Сојузните органи се должни својата внатрешна организација и начин на работа да ги утврдат така што да обезбедуваат ефикасна и квалитетна работа врз претставките и предлозите.

Член 15

За вршење на стручните и други работи во врска со работата врз претставките и предлозите, Собранието на СФРЈ, Претседателството на СФРЈ, Претседателот на Републиката и Сојузниот извршен совет можат спогодбено да формираат заедничка стручна служба односно еден од тие сојузни органи може вршењето на стручните или на други работи да й ги довери на стручната служба на друг орган, со негова согласност.

Со актот за формирањето на стручната служба во смисла на став 1 од овој член се уредуваат организацијата и работата на стручната служба за вршење на стручните и други работи за потребите на сојузните органи во врска со работата врз претставките и предлозите.

Член 16

Заради разгледување на начелните прашања што се подигаат со претставките и предлозите поднесени до сојузните органи, заземање на ставови за тие и други прашања од заеднички интерес за работата врз претставките и предлозите и предлагање на мерки за решавање на тие прашања, Собранието на СФРЈ, Претседателството на СФРЈ, Претседателот на Републиката и Сојузниот извршен совет можат спогодбено да формираат совет за претставки и предлози.

Во работата на советот од став 1 на овој член можат да учествуваат претставници на соодветните органи во републиките и автономните покраини, како и претставници на општествено-политичките организации во федерацијата кои врз основа на Уставот на СФРЈ имаат посебни функции и одговорности.

Составот, организацијата и начинот на работа на советот од став 1 на овој член се утврдуваат со актот за неговото формирање.

Стручните и другите работи во врска со работата на советот од став 1 на овој член ги врши стручната служба од член 15 на овој закон, определена со актот за формирањето на тој совет.

Член 17

Овој закон влегува во сила осмиот ден од денот на објавувањето во „Службен лист на СФРЈ".

141.

Врз основа на член 337 точка 1 од Уставот на Социјалистичка Федеративна Република Југославија издавам

УКАЗ

ЗА ПРОГЛАСУВАЊЕ НА ЗАКОНОТ ЗА ПРОГРАМАТА ЗА ИНВЕСТИЦИОНИ ВЛОЖУВАЊА ВО ИЗГРАДБАТА НА ОБЈЕКТИ ЗА ПОТРЕБИТЕ НА СТРАНСКИ ДИПЛОМАТСКИ И КОНЗУЛАРНИ ПРЕТСТАВНИШТВА ВО БЕЛГРАД ВО ПЕРИОДОТ ОД 1976 ДО 1980 ГОДИНА

Се прогласува Законот за Програмата за инвестициони вложувања во изградбата на објекти за потребите на странски дипломатски и конзуларни претставништва во Белград во периодот од 1976 до 1980 година, што го усвои Собранието на СФРЈ, на седницата на Сојузниот собор од 1 март 1977 година.

ПР бр. 576
1 март 1977 година
Белград

Претседател
на Републиката,
Јосип Броз Тито, с. р.

Претседател
на Собранието на СФРЈ,
Киро Глигоров, с. р.

ЗАКОН
ЗА ПРОГРАМАТА ЗА ИНВЕСТИЦИОНИ ВЛОЖУВАЊА ВО ИЗГРАДБАТА НА ОБЈЕКТИ ЗА ПОТРЕБИТЕ НА СТРАНСКИ ДИПЛОМАТСКИ И КОНЗУЛАРНИ ПРЕТСТАВНИШТВА ВО БЕЛГРАД ВО ПЕРИОДОТ ОД 1976 ДО 1980 ГОДИНА

Член 1

Со овој закон се утврдува Програмата за инвестициони вложувања во изградбата на објекти за потребите на странски дипломатски и конзуларни претставништва во Белград во периодот од 1976 до 1980 година (во натамошниот текст: Програмата), за чие финансирање се обезбедени средства со сојузен закон.

Член 2

Средствата од член 1 на овој закон се користат во согласност со одредбите на овој закон и Програмата, што е негов составен дел.

Средствата од став 1 на овој член можат да се користат и за плаќање на трошоците за уредување на градежно земјиште за изградба на објекти за странски дипломатски и конзуларни претставништва во Белград ако инвеститори се странски држави и ако Социјалистичка Федеративна Република Југославија, врз основа на заемност, е должна да ги поднесува тие трошоци.

Член 3

Правата и должностите на инвеститор за извршување на Програмата ги врши Сојузниот секретаријат за надворешни работи.

Сојузниот секретаријат за надворешни работи може определени работи во остварувањето на правата од став 1 на овој член со договор да ги пренесе врз организацијата на која ѝ е доверена изградбата и управувањето со зградите и становите на странски дипломатски и конзуларни претставништва, во кој случај го врши правото на надзор над извршувањето на пренесените работи и должности.

Член 4

Извештај за извршување на Програмата, Сојузниот секретаријат за надворешни работи поднесува до Собранието на СФРЈ до 31 март секоја година.

Член 5

Носител на правата во поглед на располагањето, користењето и управувањето со објектите што ќе се изградат според Програмата со средства на федерацијата е Социјалистичка Федеративна Република Југославија.

Член 6

Овој закон влегува во сила осмиот ден од денот на објавувањето во „Службен лист на СФРЈ".

ПРОГРАМА
ЗА ИНВЕСТИЦИОНИ ВЛОЖУВАЊА ВО ИЗГРАДБАТА НА ОБЈЕКТИ ЗА ПОТРЕБИТЕ НА СТРАНСКИ ДИПЛОМАТСКИ И КОНЗУЛАРНИ ПРЕТСТАВНИШТВА ВО БЕЛГРАД ВО ПЕРИОДОТ ОД 1976 ДО 1980 ГОДИНА

1. За сместување на странски дипломатски и конзуларни претставништва и на нивниот персонал во периодот од 1976 до 1980 година, треба да се изградат следните објекти:

Реден број	Вид на објектите	Број на објектите	Површина во m² по објект	Вкупна површина во m²
1	Амбасади	12	1.000	12.000
2	Резиденции	12	600	7.200
3	Вили	50	200	10 000
4	Станови	140	100	14.000
	Вкупно:	214		43.200

2. Преку Урбанистичкиот завод на град Белград се обезбедени до сега следните локации:

1) за згради за амбасади (2 згради);
   — локација во Улица Кнеза Милоша бр. 32 до 36;
2) за згради за резиденции (7 згради):
   — локација во Улица Сање Живановиќа и Улица Андре Николиќа;
   — локација на аголот на улиците Андре Николиќа и Бањичких жртава;
3) за вили (50 вили):
   — локација во продолжение на постојната дипломатска населба;
   — локација во Улица Београдског батаљона (спортски центар);
   — локација на Булевар ЈНА;
   — локација на аголот на Пазинска и Стражиловачка улица;
4) за станови (30 станови):
   — локација на Баново брдо — пет самостојни објекти со големина П+3.

За другите објекти локациите ќе се обезбедат во спогодба со Дирекцијата за изградба и реконструкција на град Белград.

3. Објектите предвидени со оваа програма ќе се градат според следната динамика:

Година	Амбасади број	Амбасади m²	Резиденции број	Резиденции m²	Вили број	Вили m²	Станови број	Станови m²
1976	1	1.000	2	1.200	5	1.000	10	1.000
1977	3	3.000	3	1.800	10	2.000	30	3.000
1978	3	3.000	3	1.800	15	3.000	20	2.000
1979	3	3.000	2	1.200	10	2.000	40	4.000
1980	2	2 000	2	1.200	10	2.000	40	4.000
Вкупно:	12	12.000	12	7.200	50	10.000	140	14.000

4. Структурата на просечните цени на изградбата на објектите (ориентациона) е следната:

Вид на објектот	Градежни цени дин/m²	Надомест за земјиште дин/m²	Вкупно дин/m²
Амбасади	6.000	6.500	12.500
Резиденции	7.000	7.450	14.450
Вили	6.000	6.000	12.000
Станови	4.500	4.500	9.000

5. За наведениот обем на изградбата и за дадената структура на објектите по години треба да се обезбедат следните средства:

Година	Амбасади	Резиденции	Вили	Станови
1976	12,500.000	17,340.000	12,000.000	9,000.000
1977	37,500 000	26,010.000	24,000.000	27,000.000
1978	37,500.000	26,010.000	36,000.000	18,000.000
1979	37,500.000	17,340.000	24,000 000	36,000.000
1980	25,000.000	17,340.000	24,000.000	36,000 000
Вкупно:	150,000.000	104,040.000	120,000.000	126,000.000

Според наведениот преглед, за наведената изградба на сите видови објекти треба да се обезбедат средства според следната динамика:

Година	Вкупно потребни средства
1976	50,840.000
1977	114,510.000
1978	117,510.000
1979	114,840.000
1980	102,340.000
Вкупно:	500,040.000

142.

Врз основа на член 281 став 1 точка 5 од Уставот на Социјалистичка Федеративна Република Југославија, а во врска со член 44 став 1 од Законот за Народната банка на Југославија и за единственото монетарно работење на народните банки на републиките и на народните банки на автономните покраини, Собранието на СФРЈ, на седницата на Соборот на републиките и покраините од 1 март 1977 година, донесе

ОДЛУКА

ЗА ИЗДАВАЊЕ НА СРЕБРЕНИ КОВАНИ ПАРИ ОД 100 ДИНАРИ И ОД 200 ДИНАРИ

1. Народната банка на Југославија ќе издава сребрени ковани пари од 100 динари и од 200 динари по повод настаните што се од посебно значење за народите и народностите на Југославија.

2. Настаните од точка 1 на оваа одлука ќе ги определува Сојузниот извршен совет.

3. Оваа одлука влегува во сила осмиот ден од денот на објавувањето во „Службен лист на СФРЈ".

Собрание на СФРЈ

АС бр 447
1 март 1977 година
Белград

Претседател
на Собранието на СФРЈ,
Киро Глигоров, с. р.

Претседател
на Соборот
на републиките
и покраините,
Зоран Полич, с. р.

143.

Врз основа на член 281 став 1 точка 16 и член 285 точка 17 од Уставот на Социјалистичка Федеративна Република Југославија, а во врска со член 18 став 3 од Законот за Сојузното јавно правобранителство, Собранието на СФРЈ, на седницата на Сојузниот собор од 1 март 1977 година, донесе

ОДЛУКА

ЗА ОПРЕДЕЛУВАЊЕ НА БРОЈОТ НА ЗАМЕНИЦИ НА СОЈУЗНИОТ ЈАВЕН ПРАВОБРАНИТЕЛ

1 Сојузниот јавен правобранител има двајца заменици.

2. Оваа одлука влегува во сила осмиот ден од денот на објавувањето во „Службен лист на СФРЈ".

Собрание на СФРЈ

АС бр. 473
1 март 1977 година
Белград

Претседател
на Собранието на СФРЈ,
Киро Глигоров, с р.

Претседател
на Сојузниот собор,
Данило Кекиќ, с. р.

144.

Врз основа на член 305 став 6 и член 307 став 3 од Царинскиот закон („Службен лист на СФРЈ", бр. 10/76), Сојузниот извршен совет донесува

УРЕДБА

ЗА ИЗМЕНА И ДОПОЛНЕНИЕ НА УРЕДБАТА ЗА УСЛОВИТЕ ЗА ПРИВРЕМЕН УВОЗ НА СТОКИ

Член 1

Во Уредбата за условите за привремен увоз на стоки („Службен лист на СФРЈ", бр. 35/76 и 1/77), во член 15 став 1 во одредбата под 2 на крајот точката се заменува со точка и запирка и по тоа се додава нова одредба под 3, која гласи:

„3) вредноста на привремено увезените репродукциони материјали, односно готови делови да не преминува 30% од вредноста на стоките што ќе се извезат.".

Член 2

Член 17 се менува и гласи:

„За привремено увезените стоки, освен за стоките од чл 6 до 10, 12, 13, 16 став 1 точ. 3 и 4 и член 18 од оваа уредба, подносителот на декларацијата е должен на име обезбедување да ѝ уплати на царинарницата износ во височина на пресметаната царина и на другите увозни давачки ,или во височина на тој износ да поднесе акцептирана меница, авалирана меница или гаранција од соодветната деловна банка

Подносителот на декларацијата што ја поднел гаранцијата од точка 1 на Одлуката за условите за подигање стоки под царински надзор пред уплатата на царината и на другите увозни давачки („Службен лист на СФРЈ", бр. 35/76), не поднесува посебна гаранција за привремено увезените стоки.

Како соодветна деловна банка од став 2 на овој член се смета деловната банка на царинскиот обврзник, на подносителот на декларацијата или на корисникот на привремено увезените стоки.

Ако привремено увезените стоки конечно се царинат, покрај царината и другите увозни давачки што се утврдуваат во смисла на член 323 од Царинскиот закон, се плаќа и камата по стапка од 0,5 промили на полниот износ на царината и на другите увозни давачки за секој ден на траење на привремениот увоз."

Член 3

Оваа уредба влегува во сила осмиот ден од денот на објавувањето во „Службен лист на СФРЈ".

Е. п. бр. 152
24 февруари 1977 година
Белград

Сојузен извршен совет

Потпретседател,
Доброслав Кулафиќ, с. р.

145.

Врз основа на член 5 став 1 од Законот за премиите за млеко и згоени телиња, јуниња и јагниња и за компензациите за свежо месо („Службен лист на СФРЈ", бр. 28/75, 9/75 и 58/76), Сојузниот извршен совет донесува

ОДЛУКА

ЗА ДОПОЛНЕНИЕ НА ОДЛУКАТА ЗА УСЛОВИТЕ ЗА ОСТВАРУВАЊЕ НА ПРЕМИЈАТА ЗА МЛЕКО И ЗГОЕНИ ТЕЛИЊА, ЈУНИЊА И ЈАГНИЊА И ЗА КОМПЕНЗАЦИИТЕ ЗА СВЕЖО МЕСО

1. Во Одлуката за условите за остварување на премијата за млеко и згоени телиња, јуниња и јагниња и за компензациите за свежо млеко („Службен лист на СФРЈ", бр. 29/75 и 18/76) по точка 3а се додава нова точка 3б, која гласи:

„3б. Премиите за млеко и за згоени телиња, јуниња и јагниња од чл. 1 и 2 на Законот за компензациите за свежо месо од член 3 на Законот можат да се остваруваат по барањата поднесени до 30 септември 1977 година.

2. Оваа одлука влегува во сила осмиот ден од денот на објавувањето во „Службен лист на СФРЈ".

Е. п. бр. 153
24 февруари 1977 година
Белград

Сојузен извршен совет

Потпретседател,
Доброслав Кулафиќ, с. р.

146.

Врз основа на член 347 точка 10 од Уставот на Социјалистичка Федеративна Република Југославија, Сојузниот извршен совет донесува

ОДЛУКА

ЗА ОТВОРАЊЕ АМБАСАДА НА СОЦИЈАЛИСТИЧКА ФЕДЕРАТИВНА РЕПУБЛИКА ЈУГОСЛАВИЈА ВО ШПАНИЈА

1. Се отвора Амбасада на Социјалистичка Федеративна Република Југославија во Шпанија, со седиште во Мадрид.

2. Сојузниот секретар за надворешни работи ќе преземе мерки потребни за извршување на оваа одлука.

3. Оваа одлука влегува во сила осмиот ден од денот на објавувањето во „Службен лист на СФРЈ".

Е. п. бр. 154
24 февруари 1977 година
Белград

Сојузен извршен совет

Потпретседател,
Доброслав Кулафиќ, с. р.

147.

Врз основа на член 18 од Законот за постојаните средства на Фондот на федерацијата за кредитирање на побрзиот развој на стопански недоволно развиените републики и автономни покраини во периодот од 1976 до 1980 година („Службен лист на СФРЈ", бр. 33/76), сојузниот секретар за финансии пропишува

ПРАВИЛНИК

ЗА НАЧИНОТ НА ВОДЕЊЕ ЕВИДЕНЦИЈА ЗА ПОСТОЈАНИТЕ СРЕДСТВА НА ФОНДОТ НА ФЕДЕРАЦИЈАТА ЗА КРЕДИТИРАЊЕ НА ПОБРЗИОТ РАЗВОЈ НА СТОПАНСКИ НЕДОВОЛНО РАВИЕНИТЕ РЕПУБЛИКИ И АВТОНОМНИ ПОКРАИНИ, ШТО ОСНОВНИТЕ ОРГАНИЗАЦИИ НА ЗДРУЖЕНИОТ ТРУД ЌЕ ГИ ЗДРУЖАТ И ЗАЕДНИЧКИ ЌЕ ГИ ВЛОЖАТ ЗАРАДИ ОСТВАРУВАЊЕ НА РАЗВОЈНИТЕ ПРОГРАМИ ВО СТОПАНСКИ НЕДОВОЛНО РАЗВИЕНИТЕ РЕПУБЛИКИ И САП КОСОВО

Член 1

Во согласност со член 4 точка 2 од Законот за Фондот на федерацијата за кредитирање на побрзиот развој на стопански недоволно развиените републики и автономни покраини („Службен лист на СФРЈ", бр. 33/76), Фондот на федерацијата за кредитирање на побрзиот развој на стопански недоволно развиените републики и автономни покраини (во натамошниот текст: Фондот) во периодот од 1976 до 1980 година ќе води евиденција за средствата што основните организации на здружениот труд врз самоуправна основа ќе ги здружат и заеднички ќе ги вложат во остварувањето на развојните програми во стопански недоволно развиените републики и Социјалистичка Автономна Покраина Косово, а кои се засметуваат во постојаните средства на Фондот.

Член 2

Евиденцијата од член 1 на овој правилник Фондот ќе ја води врз основа на податоците од самоуправната спогодба, односно актот со кој основните организации на здружениот труд врз самоуправна основа средствата ги здружуваат и заеднички ги вложуваат и врз основа на потврдата за извршената уплата, односно за вложувањето на средствата по тој основ.

Член 3

Банките кај кои се водат средствата на одделни стопански недоволно развиени републики и Социјалистичка Автономна Покраина Косово, добиени на кредит од постојаните средства на Фондот (во натамошниот текст: банките), доставуваат до Фондот

копија од самоуправната спогодба, односно од актот со кој основните организации на здружениот труд врз самоуправна основа средствата ги здружуваат и заеднички ги вложуваат, како и копија од актот со кој надлежниот орган на републиката, односно на Социјалистичка Автономна Покраина Косово дал согласност за тоа дека договореното здружување и заедничкото вложување на средствата е во согласност со општествените планови на стопански недоволно развиените републики и Социјалистичка Автономна Покраина Косово и со мерилата што тие ги утврдиле со закон или со друг пропис.

Банките се должни копијата од самоуправната спогодба односно од актот со кој средствата врз самоуправна основа се здружуваат и заеднички се вложуваат и копијата од актот на надлежниот орган за дадената согласност од став 1 на овој член, да ги доставаат до Фондот во рок од 15 дена од денот кога надлежниот орган на републиката, односно на Социјалистичка Автономна Покраина Косово ќе даде согласност дека договореното здружување и заедничкото вложување е во согласност со општествените планови на стопански недоволно развиените републики, односно на Социјалистичка Автономна Покраина Косово и со мерилата што тие ги утврдиле со закон или со друг пропис.

Член 4

Потврдата од член 2 на овој правилник ја издаваат банките на износот на уплатените средства по основ на здружувањето и заедничкото вложување во развојните програми на стопански недоволно развиените републики и на Социјалистичка Автономна Покраина Косово.

Потврдата од член 2 на овој правилник банките ја издаваат и на вредноста на пренесените основни средства, отстапената технологија, лиценца, патент и слични вложувања што немаат финансиски карактер, а на тие вложувања е дадена согласноста од член 3 став 1 на овој правилник дека тие се во согласност со општествениот план на стопански недоволно развиените републики и на Социјалистичка Автономна Пораина Косово и со мерилата што тие ги утврдиле со закон или со друг пропис.

Банките се должни потврдата од член 2 на овој правилник да ја доставаат до Фондот во рок од 8 дена од денот на пристигнатата уплата, односно од денот на извршениот пренос на средствата што немаат финансиски карактер.

Копија од потврдата банките се должни да доставаат до надлежните органи на републиката, односно на автономната покраина на чија територија се наоѓа основната организација на здружениот труд што ја извршила уплатата, односно преносот на средствата по основ на здружување и заедничко вложување.

Член 5

Потврдата од член 2 на овој правилник содржи:

1) назив на основната организација на здружениот труд што здружува или заеднички вложува средства во развојните програми на недоволно развиените републики и на Социјалистичка Автономна Покраина Косово;

2) седиштето на основната организација на здружениот труд;

3) износ на извршената уплата;

4) датум на извршената уплата;

5) вредност на пренесените средства што немаат финансиски карактер;

6) датум на давањето и број на согласноста од надлежниот орган.

Член 6

Овој правилник влегува во сила осмиот ден од денот на објавувањето во „Службен лис на СФРЈ".

Бр. 6-1730/1
3 февруари 1977 година
Белград

Сојузен секретар за
финансии,
Момчило Цемовиќ, с. р.

148.

Врз основа на точка 6 од Одлуката за условите и начинот на користење на средствата на Буџетот на федерацијата за 1977 година за покритие на обврските за повластено возење („Службен лист на СФРЈ", бр. 10/77), во спогодба со претседателот на Сојузниот комитет за сообраќај и врски, сојузниот секретар за финансии издава

НАРЕДБА

ЗА НАЧИНОТ НА ИСПЛАТУВАЊЕ НА НАДОМЕСТОТ ЗА ИСКОРИСТЕНИТЕ БЕСПЛАТНИ И ПОВЛАСТЕНИ ВОЗЕЊА ВО ПАТНИЧКИОТ СООБРАЌАЈ ВО 1977 ГОДИНА И ЗА ДОКУМЕНТАЦИЈАТА ШТО СЕ ПОДНЕСУВА КОН БАРАЊЕТО ЗА ИСПЛАТА НА ТОЈ НАДОМЕСТ

1. Надоместот за превозите на лицата што имаат право на бесплатно, односно повластено возење во патничкиот сообраќај, извршени во 1977 година (во натамошниот текст: повластено возење) организациите на здружениот труд што се занимаваат со превоз на патници во јавниот сообраќај (во натамошниот текст: сообраќајните организации) го остваруваат со поднесување на барање за исплата на надоместот. Барањето се поднесува по истекот на месецот во кој е извршено повластеното возење.

Барањето за исплата на надоместот го поднесува сообраќајната организација до службата на општественото книговодство кај која има жиро-сметка.

2. Кон барањето за исплата на надоместот сообраќајните организации прилагаат, во два примерока, преглед на извршените повластени возења со пресметка, составен врз основа на издадените возни исправи (карти) за повластено возење.

Прегледот од став 1 на оваа точка се составува на образецот ПВ, што е отпечатен кон оваа наредба и е нејзин составен дел.

3. Кога Службата на општественото книговодство од точка 1 став 2 на оваа наредба ќе утврди дека пресметката на извршените повластени возења е исправна, а барањето за исплата на надоместот основано, испоставува налог со кој го одобрува износот на надоместот во корист на жиро-сметката на сообраќајната организација, а врз товар на сметката 60811-630-112 — жиро-сметка на извршувањето на Буџетот на федерацијата за 1977 година, позиција 445 — Средства за покритие на обврските за повластено возење во патничкиот сообраќај.

4. Еден примерок од прегледот од точка 2 став 1 на оваа наредба, заедно со налогот од точка 3 на оваа наредба, надлежната служба на општественото книговодство доставува до Службата на општественото книговодство на Југославија, која врз основа на тој преглед и налог им дозначува средства на сообраќајните организации.

Службата на општественото книговодство на Југославија води евиденција за надоместите исплатени во претходниот месец според гранките на сообраќајот и категориите на корисниците на повластицата на образецот ПВ.

5. За исплата на надоместот за повластено возење на југословенските железници Заедницата на југословенските железници поднесува заедничко барање за сите железнички транспортни организации на здружениот труд, кон кој прилага месечен преглед на образецот на оваа точка.

6. По исклучок од одредбите на оваа наредба, надоместот за бесплатен превоз на членовите на Претседателството на Социјалистичка Федеративна Република Југославија, на членовите на Советот на федерацијата, на делегатите на Собранието на Социјалистичка Федеративна Република Југославија и на членовите на Сојузниот извршен совет ќе се исплатува на Заедницата на југословенските железници за сите железнички транспортни организации на здружениот труд во паушален износ, утврден на начинот од точка 3 став 2 на Одлуката за условите и начинот на користење на средствата на Буџетот на федерацијата за 1977 година за покритие на обврските за повластено возење.

7. Оваа наредба влегува во сила наредниот ден од денот на објавувањето во „Службен лист на СФРЈ".

Бр. 7-1485/1
17 февруари 1977 година
Белград

Сојузен секретар за финансии,
Момчило Цемовиќ, с. р.

Образец ПВ

____
(назив на сообраќајната организација)

____
(гранка на сообраќајот)

ПРЕГЛЕД

на извршените повластени возења во месец __________ 1977 година, за кои се бара исплата на надоместите врз основа на Одлуката за условите и начинот на користење на средствата на Буџетот на федерацијата за 1977 година за покритие на обврските за повластено возење, а за повластиците што се остваруваат врз основа на сојузни прописи

Реден број	Категорија на корисниците на повластици	Надомести на сообраќајната организација									
		Вкупен број на превезените корисници	Вкупен износ на редовната возна цена	Наплатено од корисниците на повластици по издадени карти	На име бесплатни превози (100%)	На име повластици од 75%	На име повластици од 50%	Вкупно (6 + 7 + 8)	Надомест за превоз на ортопедски колички и помагала	Надомест за превоз на посмртни останки на ВИВ	Вкупно надомести (9 + 10 + 11)
1	2	3	4	5	6	7	8	9	10	11	12
1	Членови на Претседателството на СФРЈ, членови на Советот на федерацијата, делегати на Собранието на СФРЈ и членови на Сојузниот извршен совет										
2	Воени и мирновремени воени инвалиди и уживатели на семејна инвалиднина										
3	Носители на „Партизанска споменица 1941"										
4	Борци од Шпанската националноослободителна и револуционерна војна од 1936 до 1939 година										
5	Народни херои										
6	Лица одликувани со орден Караѓорѓева ѕвезда со мечеви, со орден Бел орел со мечеви и со Златен медал на Обилиќ — установен во Црна Гора во 1851 година										
7	Слепи лица и придружници на слепи лица										
	ВКУПНО:										

Дека овој преглед е составен врз основа на издадените возни исправи за повластено возење, тврдат:

____________	____________	____________
(место и датум)	(шеф на сметководството)	(индивидуален работоводен орган, односно претседател на колегијален работоводен орган)

149.

Врз основа на член 45 точка 2 од Законот за заштита на населението од заразните болести што ја загрозуваат целата земја („Службен лист на СФРЈ", бр. 2/74), претседателот на Сојузниот комитет за здравство и социјална заштита пропишува

ПРАВИЛНИК
ЗА НАЧИНОТ НА ПРИЈАВУВАЊЕ НА ЗАРАЗНИ БОЛЕСТИ

Член 1

Заболувањата од заразни болести и епидемиите на заразни болести како и сомневањето дека постои заболување од некоја заразна болест (чл. 1 и 6 точка 2 од Законот за заштита на населението од заразните болести што ја загрозуваат целата земја — во натамошниот текст: Законот), се пријавуваат на начинот пропишан со овој правилник.

Член 2

Организацијата на здружениот труд во областа на здравството (во натамошниот текст: здравствената организација) што ќе утврди заболување, односно сомневање или смрт на лице од некоја заразна болест од член 1, односно од член 6 точка 2 од Законот, поднесува за тоа пријава на образецот П, што е отпечатен кон овој правилник и е негов составен дел.

Во случај на заболување или смрт од пегав тифус, Брилова болест, цревен тифус, паратифус А или В, детска парализа, дифтерија или беснило, здравствената организација го пријавува заболувањето, односно смртта по телефон, со телеграма или телекс со истовремено доставување пријава на образецот П.

Член 3

Пријавата на заболување или смрт од заразна болест здравствената организација ја пополнува во дупликат. Еден примерок од пријавата се доставува до органот, односно до здравствената организација определена за следење на движењето на заразните болести и за водење евиденција за заразните болести на територијата на општината на која се појавила болеста, а вториот примерок — до органот, односно до здравствената организација определена со републички, односно покраински прописи.

Ако лицето што заболело од детска парализа, дифтерија, цревен тифус, паратифус А или В, гонореја или сифилис нема живеалиште на територијата на општината на која се појавила болеста, здравствената организација што ќе утврди заболување од некоја од тие болести, покрај пријавата во смисла на став 1 од овој член, за утврденото заболување го известува органот надлежен за работите на санитарната инспекција на општината на чија територија се претпоставува дека дошло до заразување, односно на чија територија заболеното лице има живеалиште.

Член 4

Здравствената организација што ќе утврди заболување или смрт од гонореја или сифилис, пријавата за заболувањето, односно за смртта, ја доставува поверливо, во затворен плик.

Член 5

Пријавата се пополнува со машина или со печатени букви, со називот на болеста на латински јазик, и се доставува до органите, односно до здравствените организации од член 3 на овој правилник најдоцна во рок од 24 часа од утврдувањето на заболувањето или смртта.

Член 6

Заболување или смрт од колера, чума, големи сипаници, жолта треска, или сомневање дека постои заболување од некоја од тие болести здравствената организација веднаш по узнавањето му ја пријавува со телеграма на Сојузниот комитет за здравство и социјална заштита.

Член 7

Ако здравствената организација во која заболеното лице е сместено заради лекување или друга здравствена организација утврди дијагноза со која се менува дијагнозата наведена во пријавата за заболувањето, за промената на дијагнозата ќе ја извести здравствената организација што го упатила заболеното лице на лекување.

Член 8

Органот, односно здравствената организација што врз основа на пријави на заболувања од заразни болести или на друг начин ќе утврди постоење на епидемија од некоја заразна болест од член 1 на Законот ќе поднесе за тоа пријава до надлежниот орган, односно до здравствената организација определена со републички, односно покраински прописи, како и до Сојузниот завод за здравствена заштита.

Пријавата од став 1 на овој член се поднесува најдоцна во рок од три дена од денот на утврдувањето на епидемијата и ги содржи следните податоци:

1) вид на болеста што се појавила во епидемиски облик и начин на утврдување на епидемијата;

2) време и причини на појавата на епидемијата, број на заболените лица и територија што е зафатена со епидемијата;

3) најнужни санитарно-хигиенски мерки што се преземени за спречување на натамошното ширење на заразата;

4) оцена на потребата од укажување помош заради отстранување на епидемијата и предлози во врска со тоа;

5) други податоци што според оцената на подносителот на пријавата можат да бидат од корист за отстранување на болеста.

Член 9

Органите, односно здравствените организации определени со републички, односно покраински прописи доставуваат до Сојузниот завод за здравствена заштита седумдневни извештаи за движењето на заразните болести на територијата на републиката, односно автономната покраина, во согласност со сојузните прописи за евиденциите во областа на здравството и со прописите за статистичките истражувања од интерес за целата земја.

Член 10

Овој правилник влегува во сила осмиот ден од денот на објавувањето во „Службен лист на СФРЈ".

Бр. 1631
23 февруари 1977 година
Белград

Претседател
на Сојузниот комитет за
здравство и социјална
заштита,
Зора Томиќ, с. р.

Образец II

(предна страна)

ЗДРАВСТВЕНА ОРГАНИЗАЦИЈА ШТО ПРИЈАВУВА ЗАБОЛУВАЊЕ—СМРТ ОД ЗАРАЗНА БОЛЕСТ ——————

———————————

СР (САП) ———— Општина ————

РЕДЕН БРОЈ НА КНИГАТА НА ЕВИДЕНЦИЈАТА ЗА ЗАРАЗНИТЕ БОЛЕСТИ НА ЗДРАВСТВЕНАТА ОРГАНИЗАЦИЈА ШТО ЈА ПРИЈАВУВА БОЛЕСТА

———————————

РЕДЕН БРОЈ НА КНИГАТА НА ЕВИДЕНЦИЈАТА ЗА ЗАРАЗНИТЕ БОЛЕСТИ НА НАДЛЕЖНАТА ХИГИЕНСКО-ЕПИДЕМИОЛОШКА СЛУЖБА ————

ПРИЈАВА НА ЗАБОЛУВАЊЕ — СМРТ ОД ЗАРАЗНА БОЛЕСТ

ПОДАТОЦИ ЗА БОЛНИОТ:

———————————

(презиме, татково име и име)

ПОЛ ———— ГОДИНА НА ВОЗРАСТА ————

(машки-женски)

ЗАНИМАЊЕ ———————

(работа што ја врши)

КАДЕ РАБОТИ ———————

(за деца училиште — детска установа за воени лица — број на воената пошта)

ЖИВЕАЛИШТЕ НА БОЛНИОТ ———————

———————————

(место, улица и број)

СР ———— Општина ————

ПОДАТОЦИ ЗА БОЛЕСТА:

БОЛЕСТ ———————

МАТЕРИЈАЛ ЗА ЛАБОРАТОРИСКО ИСПИТУВАЊЕ ————

(земен-не е земен)

БОЛЕСТА УТВРДЕНА:

1) лабораториски
2) клинички

ДАТУМ НА ЗАБОЛУВАЊЕТО ————

ДАТУМ НА СМРТТА ————

———————————

(ВАКЦИНИРАН ПРОТИВ ОВАА БОЛЕСТ: НЕ—ДА ПОТПОЛНО — НЕПОТПОЛНО, РЕВАКЦИНИРАН, ВО КОЈА ГОДИНА ПОСЛЕДЕН ПАТ Е ВАКЦИНИРАН ОДНОСНО РЕВАКЦИНИРАН)

Место за печат на здравствената организација

Во ————

На ———— 197— година

———————————

(факсимил и потпис на лекарот)

(опачина)

На овој образец се пријавуваат заболувања и смрт од следниве заразни болести:

1) активна туберкулоза (Tuberculosis activa);
2) беснило (Lyssa);
3) Брилова болест (Morbus Brill);
4) детска парализа (Poliomyelitis anterior acuta);
5) дифтерија (Diphteria);
6) дизентерија (Dysenteria-Enterocolitis);
7) гонореја (Gonorrhoea);
8) колера (Cholera asiatica);
9) чума (Pestis);
10) маларија (Malaria);
11) мали сипаници (Morbilli);
12) паратифус (Paratyphus A или B);
13) пегав тифус (Typhus exanthematicus);
14) повратна треска (Febris recurrens);
15) сифилис (Syphilis);
16) цревен тифус (Typhus abdominalis);
17) големи сипаници (Variola vera);
18) голема кашлица (Pertussis);
19) вирусен менингитис (Meningitis virosa);
20) заразно вкочанување на вратот (Meningitis epidemica);
21) заразна жолтица (Hepatitis infectiosa);
22) заразно труење со храна предизвикано со салмонели (Toxiinfectio alimentaris);
23) тетанус (Tetanus);
24) жолта треска (Febris flava).

———————————

———————————

————————

————————

150.

Врз основа на член 11 став 4 од Законот за прометот на отрови („Службен лист на СФРЈ", бр. 4/77) Сојузниот комитет за здравство и социјална заштита донесува

РЕШЕНИЕ

ЗА УТВРДУВАЊЕ НА ЛИСТАТА НА ОТРОВИТЕ ШТО МОЖАТ ДА СЕ ПУШТААТ ВО ПРОМЕТ

1. Се утврдува Листата на отровите што можат да се пуштаат во промет, во смисла на член 11 став 1 од Законот за прометот на отрови.

Листата на отровите од став 1 од оваа точка е отпечатена кон ова решение и е негов составен дел.

2. Ова решение влегува во сила наредниот ден од денот на објавувањето во „Службен лист на СФРЈ".

Бр. 1358/1
16 февруари 1977 година
Белград

Претседател
на Сојузниот комитет
за здравство и социјална
заштита,
Зора Томиќ, с. р.

ЛИСТА НА ОТРОВИТЕ
ШТО МОЖАТ ДА СЕ ПУШТААТ ВО ПРОМЕТ

Реден број	Меѓународен назив и хемиски состав на отровот	Група I	Група II	Група III	Група IV
1	2	3	4	5	6
1	АЦЕФАТ OS-диметил-ацетилфосфороамидотиоат			+	до 80%
2	АЦЕТОКСИДИМЕТИЛДИОКСАН 6-ацетокси-2,4,-диметил-мета-диоксан				од 0,5%
3	АКРИЛОНИТРИЛ винил цијанид	+			
4	АЛАХЛОР 2-хлоро-2,6'-диетил-N-(метоксиметил) ацетанилид				+
5	АЛДИКАРБ 2-метил-2-(метилтио) пропионалдехид O--метилкарбамоил) оксим	+			
6	АЛДРИН (1, 2, 3, 4, 10-10-хексахлоро 1, 4, 4a, 5, 8. 8a-хексахидроекзо-1, 4-ендо-5, 8-диметано нафталин		+		
7	АЛЕТРИН синтетски пиретрин			од 40%	од 3% до 40%
8	АЛКИЛ ДИМЕТИЛБЕНЗИЛ-АМОНИУМ САХАРИНАТ алкил-(C_{12} 40%; C_{14} 50%; C_{16} 10%/ диметил-бензил-амониумов сахаринат			од 10%	од 1% до 10%
9	n-АЛКИЛ ИЗОХИНОЛИН БРОМИД n--алкил (C_{12} 50%; C_{14} 30%; C_{16} 17%; C_{15} 3%)-изохинолин бромид		од 50%	од 5% до 50%	од 1% до 5%
10	АЛУМИНИУМ-ФОСФИД	+	на отворен простор		
11	АМЕТРИН 2-етиламино-4-изопропиламино-6-метилтио-1, 3, 5-триазин				+
12	АМИДИТИОН S- (N-2-метоксиетил-карбамоилметил) диметил фосфоротиолотионат			+	до 50%
13	АМИТРОЛ 3-амино-1, 2, 4-триазол				+

1	2	3	4	5	6
14	АНИЛИН аминобензол			+	
15	АНТУ 1-нафтилтиоуреа	+			
16	АРСЕН И НЕГОВИ СОЕДИНЕНИЈА	+			
17	АСУЛАМ метилсулфанилилкарбамат				+
18	АТРАЗИН 2-хлоро-4-етиламино-6-изопропиламино 1, 3, 5-триазин				+
19	АЗИНФОС-метил S- (3, 4-дихидро-4-оксо-бензо) (d)-1, 2, 3--триазин-3-илметил-диметил фосфоротиолотионат	+		до 30%	
20	АЗИПРОТРИН 2-азидо-4- (изопропиламино) -6- (метилтио) -S-триазин				+
21	АЗОТНА КИСЕЛИНА		+	од 15% до 40%	од 1% до 15%
22	БАКАР-ХИДРОКСИД				+
23	БАКАР-ОКСИХЛОРИД				+
24	БАКАР-СУЛФАТ				+
25	БАРИУМ-ПОЛИСУЛФИД			од 30%	до 30%
26	БАРИУМ-СИЛИКОФЛУОРИД		+	од 10% до 50%	до 10%
27	БЕНАЗОЛИН 4-хлоро-2-оксобензотиазолин-3-ил оцетна киселина				+
28	БЕНДИОКАРБ 2, 2-диметил-1,3-бензодиоксол-4-ил-N--метил-карбамат	+	од 5% до 20%	до 5%	
29	БЕНФЛУРАЛИН N-бутил-N-етил-2, 6-динитро-4-трифлуорметиланилин				+
30	БЕНОМИЛ метил-1-/бутилкарбамоил/бензимидазол-2-илкарбамат				+
31	БЕНТАЗОН 3-изопропил-/1 Н/-бензо-2, 1, 3-тиадиазин-4-он-2, 2-диоксид				+
32	БЕНЗАЛДЕХИДЦИЈАНХИДРИН	+			
33	БЕНЗАЛКОНИУМ-ХЛОРИД смеса на алкил-диметил-бензил амониумови хлориди				од 5%
34	БЕНЗЕТОНИУМ-ХЛОРИД диметил-/2-/2-/4-/1, 1, 3, 3-тетраметил-бутил/-фенокси/-етокси/-етил/-бензил амониум хлорид				од 5%
35	БЕНЗИЛСАЛИЦИЛАТ				од 10%
36	БЕНЗОИЛПРОП-етил етил-2-/N-бензоил-3, 4-дихлороанилин/пропионат				+
37	БЕНЗОЕВА КИСЕЛИНА				од 1%
38	БЕНЗОЛ			+	
39	БИНАПАКРИЛ 2-/1-метил-n-пропил/-4, 6-динитрофенил--3 метилкротонат		+	до 50%	
40	БОРАКС Натриум-тетраборат				од 50%
41	БОРНА КИСЕЛИНА				од 10%
42	БРОМАЦИЛ 5-бромо-6-метил-3-/1-метил-n-пропил/урацил				+

1	2	3	4	5	6
43	БРОМФЕНОКСИМ 3-5-дибромо-4-хидроксибензалдехид 2, 4--динитрофенилоксим				+
44	БРОМХЛОРОФЕН 3, 3'-дибром-5, 5'-дихлор- 2, 2'-дихидроксидифенилметан				од 1%
45	БРОМОФОС 4-бромо-2,5-дихлорофенилдиметил фосфоротионат				од 2%
46	БРОМОФОС-етил О-/4-бромо-2,5-дихлорфенил/-ОО-диетил фосфоротиоат		+	до 40%	
47	БРОМПРОПИЛАТ изопропил-4,4-дибромобензилат				+
48	БРОНОПОЛ 2-бром-2 нитропропан-1,3-диол			од 5%	од 0,2% до 5%
49	БУФЕНКАРБ смеса: 3 дела мета-(1-метилбутил) фенил метилкарбамат и 1 дел мета-(1-етилпропил) фенилметилкарбамат		+	до 30%	
50	БУПИРИМАТ 5-бутил-2-етиламино-6-метил пиримидин-4-ил-диметил сулфамат				+
51	БУТАНОЛ n-бутил алкохол			+	
52	БУТИЛАТ S-етил ди-исобутил тиокарбамат				+
53	БУТОКСИКАРБОКСИМ триметилтиобутанон-О-метил-карбамоил-оксим			до 10%	од 1% до 10%
54	ЦЕТРИМИД тетрадецил-триметил амониум-бромид			+	
55	ЦЕТРИМОНИУМ-БРОМИД цетилтриметиламониумов бромид				од 5%
56	Центримониум-хлорид цетилтриметиламониумов хлорид				од 5%
57	ЦГА-30559 8-акрилоилокси-7-бром-5-хлорхинолин				+
58	ЦИАНАЗИН 2-хлоро-4/1-циано-1-метил етил-амино/-6 етиламино-1,3,5,-триазин		+	до 50%	
59	ЦИХЕКСАТИН трициклохексил калаен хидроксид			+	до 50%
60	ЦИЈАНОВОДОРОДНА КИСЕЛИНА И НЕЈЗИНИ СОЛИ	+			
61	ЦИКЛОАТ S-етил-N-циклохексил-N-етил/тиокарбамат/				+
62	ЦИКЛОХЕКСАНОН кетохексаметилен		+		
63	ЦИНЕБ полимер цинк-N,N'-етилен-бис/дитиокарбамат/				+
64	ЦИНКФОСФИД	+	до 5%		
65	ЦИНКОВИ РАСТВОРЛИВИ СОЛИ			+	
66	ЦИНКПИРИДИНТИОЛ цинк-2-пиридинтиол-1-оксид			до 5%	од 2% до 5%
67	ЦИРАМ цинк диметил-дитиокарбамат				+

1	2	3	4	5	6
68	ДАЛАПОН 2-2-дихлорпропионска киселина				+
69	ДАЗОМЕТ тетрахидро-3,5-диметил-2H- 1,3,5-тиадазин-2-тион			+	
70	ДД смеса на дихлорпропан и дихлорпропен со 55% врзан хлор		+		
71	ДДТ 1,1,1-трихлор-2,2ди-/4-хлор фенил/-етан		+		
72	ДЕКАФЕНТИН децилтрифенилфосфониум бромо хлоро- трифенил-станат			+	
73	ДЕМЕФИОН диметил-2-/метилтио/етил фосфоротионат диметил-S-(2-метилтио/етил) фосфоротиолат	+			
74	ДЕМЕТОН-S-метил О-О-диметил-S-2-етил-тио- етил-/тиофосфат		+		
75	ДЕСМЕДИФАМ етил-3 фенил-карбамоилокси- фенилкарбамат				+
76	ДИАЦЕТОН-АЛКОХОЛ 4-хидрокси-4-метил-2-пентанон				+
77	ДИАЛИФОС О,О-диетил-S-/2-хлор-1-фтал- имидоетил/дитиофосфат	+	до 30%		
78	ДИАЗИНОН О-О-диетил-О-/2-изопропил- 6-метил-4-пиримидил/тиофосфат		+	до 25%	
79	ДИБРОМХЛОРПРОПАН		+		
80	ДИБРОМСАЛАМ 4,5-дибромсалициланилид				од 2%
81	ДИЕТИЛТИОУРЕА			од 5%	од 0,2% до 5%
82	ДИЕТИЛТОЛУАМИД N-N-диетил-мета-толуамид				од 30%
83	ДИГЛИКОЛ 2,2' — оксидиетанол				+
84	ДИФЕНАМИД N,N-диметил-2, 2-дифенилацетамид			+	
85	ДИФЕНЗОКВАТ 1,2-диметил-3,5-дифенил-1H пиризолиум метилсулфат		+		
86	ДИФЛУРОН 1,4-хлорфенил-3-(2,6-дифлуоробензил) уреа				+
87	ДИХЛОБЕНИЛ 2,6-дихлорбензонитрил				+
88	ДИХЛОФЛУАНИД N-/дихлорфлуорометил-тио/- N'N'-диметил-N-фенилсулфамид			+	до 60%
89	ДИХЛОРЕТАН етилен дихлорид		+		
90	ДИХЛОРОФЕН 4,4'-дихлор 2,2' -метилендифенол				од 1%
91	ДИХЛОРПРОП 2/2,4-дихлорфенокси/пропионска киселина			+	до 70%
92	ДИХЛОРПРОПАН		+		
93	ДИХЛОРПРОПИЛЕН		+		

1	2	3	4	5	6
94	ДИХЛОРВОС О-/2,2-дихлорвинил/ О,О-диметил фосфат	+	од 20% до 50% на отворен простор	од 3% до 20%	од 1% до 3%
95	Ди-изобутил-фенокси-етокси-етил-бензилдиметил-амониум хлорид монохидрат			од 10%	од 5% до 10%
96	ДИКАМБА 3,6-дихлоро-2-метокси бензоева киселина				+
97	ДИКОФОЛ 2,2,2-трихлоро-1,1-ди/4-хлорофенил/-етанол			+	до 50%
98	ДИКВАТ 1,1'-етилен-2,2'-бипирдиниум јон		+	до 20%	
99	ДИМЕФОКС тетраметилфосфородиамидо флуорид	+			
100	ДИМЕТОАТ диметил-S-/N-метил-карбамоил-метил/фосфоротиолотионат		+	од 1% до 50%	до 1%
101	ДИНИТРАМИН N,N-диетил-2, 6-динитро-4-трифлуор-метил-мета-фенилендиамин				+
102	ДИНОБУТОН 2-сек-бутил-4,6-динитрофенилизопропил карбонат		+	до 50%	
103	ДИНОКАП 2,6-динитро-4-октилфенил кротонат 2,4-динитро-6-октилфенил кротонат			+	до 50%
104	ДИНОСЕБ 2/1-метил-пропил/4,6 динитрофенол		+		
105	ДИНОСЕБ-ацетат 2,4-динитро-6-сек, бутил фенилацетат		+		
106	ДИОКСАКАРБ О-1,3-диоксолан-2-илфенил метилкарбамат		+	од 3% до 10%	до 3%
107	ДИПРОПЕТРИН 2-етилтио-4,6-ди/изопропил-амино/1,3,5-триазин				+
108	ДИСУЛФОТОН диетил-S-(2/етилтио/-етил)-фосфоротиолотионат	+	до 10%		
109	ДИТАЛИНФОС ОО-диетил фталимидофосфонотиоат				+
110	ДИТИАНОН 2,3-дициано-1,4-дитиа-антрахинон			+	до 50%
111	ДИУРОН N'-/3,4-дихлорофенил/-N,N-диметилуреа				+
112	ДНОЦ 4,6-динитро-орто-крезол	+	до 60%		
113	ДОДИН додецилгуанидин ацетат			+	до 70%
114	DOWCO 290 3,6-дихлорпиколинска киселина				+
115	ЕНДОСУЛФАН 6,7,8 9,10,10-хексахлоро-1,5,5а,6,9,9а-хексахидро-6,9-метано-2,4,3-бензо-/е/-диоксатиепин-3-оксид	+	до 30%		
116	ЕНДРИН 1,2,3,4,10,10-хексахлоро-6,7-епокси-1,4,4а,5,6,7,8,8а-октахидро-екзо-1,4-екзо-5,8-диметанонафталин	+	до 30%		
117	ЕПТЦ S-етил дипропилтиокарбамат				+
118	ЕТИЛЕНДИАМИНОТЕТРАОЦЕТНА КИСЕЛИНА И НЕЈЗИНИ СОЛИ				од 2%

1	2	3	4	5	6
119	ЕТИЛЕНГЛИКОЛ				+
120	ЕТИЛЕНГЛИКОЛ ДИАЦЕТАТ				+
121	ЕТИЛЕНОКСИД	+			
122	ЕТИЛИМОЛ 5-бутил-2-етиламино-6-хидрокси-4-метилпиримидин				+
123	ЕТИЛ-МЕТИЛ КЕТОН				од 25%
124	ЕТОАТ-метил S-/N-етилкарбамоил-метил/ ОО-диметил фосфородитиоат			+	до 30%
125	ЕТОФУМЕСАТ 2-етокси-2,3-дихидро-3,3-диметилбензофуран-5-ил метансулфонат				+
126	ЕТОКСЕТОЛ 1-хидрокси-2-етоксиетан				од 15%
127	ЕТОПРОФОС О-етил-S,S-дипропил-фосфородитиоат		+	до 10%	
128	ЕТРИМФОС ОО-диметил-О-(2-етил-4-етокси-пиримидинил)-6-тионофосфат				+
129	ФЕНИЛАМИНОПРОПАН		+		
130	ФЕНИЛЕНДИАМИН /мета,пара/ негови соли и деривати		+		
131	ФЕНИЛХИДРАЗИН		+		
132	ФЕНИЛИЗОПРОПИЛАМИН И СОЛИ		+		
133	ФЕНИЛМЕРКУРИ-ацетат	+	до 5%		
134	ФЕНИЛМЕРКУРИ-хлорид	+	до 5%		
135	ФЕНИТРОТИОН диметил-3-метил-4-нитро фенил фосфоротионат		+	од 5% до 50%	до 5%
136	ФЕНКАПТОН S-/2,5-дихлорфенил-тиометил/ диетил фосфоротиолотионат		+	до 50%	
137	ФЕНМЕДИФАМ 3-мета-толилкарбамоилокси/-фенил-карбамат				+
138	ФЕНОЛ И ФЕНОЛАТИ			+	до 3%
139	ФЕНОТИОЛ S-етил 4-хлоро-2-метил фенокси тиолоацетат			+	до 50%
140	ФЕНТИН-ацетат трифенил калаен ацетат		+	до 50%	
141	ФЕНТИН-хидроксид трифенил калаен хидроксид		+	до 50%	
142	ФЕНТИОН диметил 3-метил-4-метилтиофенил фосфоротионат		+	до 50%	
143	ФЕНТОАТ S-алфа-етоксикарбонилбензил ОО-диметил фосфородитиоат			+	до 10%
144	ФЛУОМЕТУРОН 1,1-диметил-3-/3-алфа-трифлуоро мета-толил/уреа				+
145	ФЛУОРОВОДОРОДНА КИСЕЛИНА И НЕЈЗИНИ СОЛИ		+		од 0,3% до 1%
146	ФЛУРЕНОЛ 9-хидроксифлуорен-9-карбоксилна киселина				+
147	ФОКСИМ алфа-цијанобензилиденамино диетил фосфоротиоат				+

1	2	3	4	5	6
148	ФОЛПЕТ N-/трихлорметилтио/фталамид				од 10%
149	ФОНОФОС О-етил S-фенил етил фосфонодитиоат	+	до 10%		
150	ФОРАТ диетил-S-/етилтиометил/ фосфоротио-лотионат	+	до 10%		
151	ФОРМАЛДЕХИД			+	од 2% до 10%
152	ФОРМЕТАНАТ 3-диметиламинометилен-имино-фенил N-метилкарбамат	+	до 15%		
153	ФОРМОТИОН S-/N-формил-N-метил-карбамоил-метил/диметил фосфоротиолотионат			+	
154	ФОСАЛОН S-/6-хлоро-2-оксобензоксазолин-3-ил/-метил ОО-диетил фосфородитиоат		+	до 40%	
155	ФОСФАМИДОН 2-хлор-2-диетилкарбамоил-1-метил-винил-диметилфосфат	+	до 20%		
156	ФОСФОР БЕЛИ	+			
157	ФОСФОРНА КИСЕЛИНА-орто			+	од 5% до 10%
158	ФОСФОРВОДОРОД	+	на отворен простор		
159	ФОСМЕТ ОО-диметил фталимидо-метил фосфоро-тиолотионат		+	до 50%	
160	ХЕКСАХЛОРБЕНЗОЛ				+
161	ГЛИФОСАТ N-/фосфонометил/глицин				+
162	ХЕКСАХЛОРОФЕН 3,3',4,4',6,6'-хексахлор-2,2'-метилен-дифенол		+	од 3% до 10%	од 1% до 3%
163	ХИДРОХИНОН пара-дихидробензол			до 10%	од 2% до 10%
164	ХИНОМЕТИОНАТ 6-метил-2-оксо-1,3-дитиоло-/4,5бета/киноксалин				+
165	ХЛОРБРОМУРОН 3-/4-бромо-3-хлорофенил/-1-метокси--1-метилуреа				+
166	ХЛОРЕТИЛЕН 1,2-дихлоретан		+		
167	ХЛОРФАЦИНОН 2-/алфа-пара-хлорофенил-алфа-фе-нилацетил/-индан-1,3-дион	+	од 0,1% до 1%	до 0,09%	
168	ХЛОРФЕНАМИДИН N,N-диметил-N'-/2-метил-4-хлорофе-нил/-формамидин		+		
169	ХЛОРФЕНЕТОЛ 1,1-ди-/4-хлорофенил/етанол			+	
170	ХЛОРФЕНСУЛФИД 4-хлорфенил-2,4,5-трихлор-фенилазо сулфид				+
171	ХЛОРФЕНВИНФОС 2-хлор-1-/2,4-дихлорфенил/винил диетил фосфат	+	до 30%		
172	ХЛОРФЕНЗОН 4-хлорфенил 4-хлорбензол сулфанат				+
173	ХЛОР-ГАС	+			

1	2	3	4	5	6
174	ХЛОРХИДРОКСИХИНОЛИН 5-хлор-8-хидроксихинолин 5,7-дихлор-8-хидроксихинолин		+	до 20%	
175	ХЛОРМЕФОС S-хлорметил-ОО-диетил фосфородитиоат	+	до 10%		
176	ХЛОРКРЕЗОЛ 4-хлор-3-метил-фенол				од 5%
177	ХЛОРМЕКВАТ 2-хлоретил-триметил-амониум-хлорид			+	до 50%
178	ХЛОРОФОРМ		+	од 10% до 50%	од 5% до 10%
179	ХЛОРОКСУРОН N'-4/-4-хлорофенокси/-фенил-NN-диметилуреа				+
180	ХЛОРОФЕН хлор-3-хидрокси-6-дифенил-метан				од 1%
181	ХЛОРОПРОПИЛАТ изопропил 4,4-дихлоробензилат				од 5%
182	ХЛОРОТАЛОНИЛ тетрахлороизофталонитрил				+
183	ХЛОРПИКРИН трихлорнитропропан	+			
184	ХЛОРПИРИФОС ОО-диетил О-3,5,6-трихлоро-2'-пиридил фосфоротиоат		+	од 5% до 50%	од 2% до 5%
185	ХЛОРПРОФАМ изопропил-N-/3-хлорфенил/-карбамат				+
186	ХЛОРКСИЛЕНОЛ 4-хлор-3,5-диметил-фенол				од 5%
187	ХЛОРОТОЛУРОН 3-/3-хлоро-пара-толил/-1,1-диметилуреа				+
188	ХЛОРТАЛ 2,3,5,6-тетрахлоротерефталат				+
189	ХРОМНА КИСЕЛИНА И НЕЈЗИНИ РАСТВОРЛИВИ СОЛИ		+	до 1%	
190	ЈОДОФЕНФОС О,О-диметил-О-/2,5-дихлор-4-јодфенил/-тионофосфат				од 2%
191	ЈОКСИНИЛ 4-хидрокси-3,5-дијодобензонитрил		+	до 40%	
192	КАЛЦИУМ-ФОСФИД	+	на отворен простор		
193	Калиум N-хидроксиметил-N-метилбитиокарбамат			+	до 50%
194	КАЛИУМ-ХИДРОКСИД		+	од 20% до 50%	од 5% до 20%
195	КАЛИУМ-ХЛОРАТ			+	
196	КАПТАФОЛ N-/1,1,2,2-тетрахлоретилтио/ тетрахидрофталамид				+
197	КАПТАН N-/трихлорметилтио/-1,2,5,6-тетрахидрофталамид				од 5%
198	КАРБАРИЛ 1-нафтил N-метилкарбамат			+	до 50%
199	КАРБЕНДАЗИМ метил бензимидазол-2-илкарбамат				+

1	2	3	4	5	6
200	КАРБОФУРАН 2,3-дихидро-2,2-диметил- бензофуран-7-ил метилкарбамат	+	до 10%		
201	КАРБОКСИН 2,3-дихидро-6-метил-5-фенил- карбамоил-1,4-оксатин				+
202	КАРТАП 1,3-ди/карбамоилтио/-4- диметиламинопропан хидрохлорид			+	до 5%
203	КАТЕХОЛ орто-дихидроксибензол				од 1%
204	КЕЛЕВАН етил 1,1а,3,3а,4,5,5а,5б,6- декахлорооктахидро-2-хидро- кси-1,3,4-метано/1Н/-цикло- -бута (cd) пентален-2-левулинат			+	до 5%
205	КРЕОЗОТ		+	од 3% до 30%	до 3%
206	КРЕЗОЛ окситолуол				+
207	КСИЛОЛ		+	од 15% до 50%	до 15%
208	КУМАХЛОР 4-хидрокси-3-/1,2,3,4- тетрахидро-1-нафтил- кумарин/		+	до 1%	
209	КУМАРИН бензо-алфа-пирон		+	од 4% до 40%	од 1% до 4%
210	КВИНАЛФОС ОО-диетил-О-квиноксалин-2-ил фосфоротиоат		+	до 30%	
211	КВИНТОЗЕН пентахлорнитробензол				+
212	ЛЕНАЦИЛ 3-циклохексил-6,7-дихидро- 1Н-циклопентапиримидин- 2,4/3N,5Н/-дион-3-цикло- хексил-5,6-триметилен-урацил				+
213	ЛЕПТОФОС 4-бромо-2,5-дихлорофенил метил фенилфосфонотионат	+	до 50%		
214	ЛИНДАН 99% гама изомер 1,2,3,4,5,6- хексахлорциклохексана		+	до 30%	
215	ЛИНУРОН N-/3,4-дихлорфенил/-N- -метокси N-метилуреа				+
216	МАЛАТИОН 2-/диметокси-тио-оксо- фосфороанилтио/етилсукцинат				од 3%
217	МАЛЕИНХИДРАЗИД 1,2-дихидропиридазин 3,6-дион као диетиламино соли				+
218	МАНЕБ мангано N,N'-етиленбис /дитиокарбамат/				+
219	МАНКОЗЕБ комплекс на цинк и манеб /содржи 20% манган и 2,5% цинк/				од 1%
220	МЦПА 4-хлор-2-метил фенокси оцетна киселина			+	
221	МЕКОПРОП (МЦПП) 2-/4-хлор-2-метилфенокси/ пропионска киселина			+	

1	2	3	4	5	6
222	МЕТАБЕНЗТИАЗУРОН 1-бензотиазол-2-ил-1,3-диметилуреа				+
223	МЕТАЛДЕХИД		+	од 6% до 50%	до 6%
224	МЕТАМИДОФОС O-S-диметил фосфороамидотиоат	+	до 60%		
225	МЕТАМ-НАТРИУМ натриум N-метилдитиокарбамат			+	
226	МЕТАНОЛ		+	од 10% до 50%	од 5% до 10%
227	МЕТИДАТИОН S-/2,3-дихидро-5-метокси-2-оксо-1,3,4-тиадиазол-3-илметил/ОО-диметил-фосфоротиоат	+	до 50%		
228	МЕТИОКАРБ 4-метилтио-3,5-ксилил метилкарбамат		+	до 40%	
229	МЕТИРАМ амониум комплекс на цинеб и полиетилентиурам дисулфид				+
230	МЕТИРАМ-метил амониум комплекс на цинеб и полиметилентиурам дисулфид				+
231	МЕТИФУМ метилизотиоцијанат		+	до 50%	
232	МЕТИЛБРОМИД	+			
233	МЕТИЛЕНХЛОРИД				од 25%
234	МЕТИЛХЛОРОФОРМ				од 25%
235	МЕТИЛЕНМЕРКУРИДИЦИЈАНДИАМИД	+	до 5%		
236	МЕТИЛСАЛИЦИЛАТ			од 10%	од 1% до 10%
237	МЕТОБРОМУРОН 3-/пара-бромофенил/-1-метокси-1-метилуреа				+
238	МЕТОКСИЕТИЛМЕРКУРИАЦЕТАТ	+			
239	МЕТОКСУРОН N'-/3-хлор-4-метоксифенил/-NN-диметилуреа				+
240	МЕТОМИЛ 1-/метилтио/етилиденаминометилкарбамат	+	до 30%		
241	МЕТОПРОТРИН 2-изопропиламино-4-/3-метоксипропиламино/-6-метилтио-s-триазин				+
242	МЕТРИБУЗИН 4-амино-6-терц-бутил-4,5-дихидро-3-метилтио-1,2,4-триазин-5-он				+
243	МЕВИНФОС 2-метоксикарбонил-1-метилвинил диметил фосфат	+	до 10%		
244	МГК 264 N-/2-етилхексил/норборн-5-ене-2,3-дикарбоксимид				од 5%
245	МОЛИНАТ S-етил NN-хексаметилентиокарбамат			+	до 50%
246	МОНОКРОТОФОС 3-хидрокси-N-метилкротонамид диметил фосфат	+	до 20%		

1	2	3	4	5	6
247	МОНОЛИНУРОН N'-/4-хлорофенил/-N-метокси-N-метилуреа				+
248	НАЛЕД 1,2-дибромо-2,2 дихлороетилдиметил фосфат			+	до 40%
249	НАФТОЛ-бета			+	
250	НАФТИЛАМИН аминонафталин		+		
251	НАТРИУМ-ХИДРОКСИД		+	од 20% до 50%	од 5% до 20%
252	НАТРИУМ-ХИПОХЛОРИТ		+	од 8% до 30%	од 8% Cl
253	НЕБУРОН N-бутил-N-(3,4-дихлорфенил)-N-метилуреа			+	
254	НЕОПИНАМИН синтетски пиретрин				од 3%
255	НИКОТИН И НЕГОВИ СОЛИ	+			
256	НИТРОБЕНЗОЛ	+			
257	НИТРОФЕН 2,4-дихлорфенил 4-нитрофенил етер				+
258	НИТРОХЛОРБЕНЗОЛ	+			
259	НИТРОМЕТАН			од 10%	од 0,5% до 10%
260	НОРБОРМИД 5-/алфа-хидрокси-алфа-2-пиридилбензил/-7/алфа-2-пиридилбензилиден/-норборн-5-ен-2,3-дикарбоксимид	+	до 5%		
261	ОКСИДЕМЕТОН-метил S-/2-етилсулфинил/етил/диметил фосфоротиолат		+		
262	ОКСИН НА БАКАР комплекс на бакар и 8-хидроксихинолин				+
263	ОКСАЛНА КИСЕЛИНА И НЕЈЗИНИ РАСТВОРЛИВИ СОЛИ		+	до 2%	
264	ОМЕТОАТ ОО-диметил-S-метилкарбамоилметил фосфоротиоат	+	до 50%		
265	ОРТОТРИКРЕЗИЛФОСФАТ	+			
266	ПАРАДИХЛОРБЕНЗОЛ				+
267	ПАРАКВАТ 1,1'-диметил-4,4'-бипиридилијум	+	до 25%		
268	ПАРАЛДЕХИД		+		
269	ПАРАТИОН О-етил-О/пара-нитрофенил/ тиофосфат	+	до 10%		
270	ПАРАТИОН-метил О-метил-О/пара-нитрофенил/тиофосфат	+	до 20%		
271	ПЕБУЛАТ S-пропил бутилетил тиокарбамат				+
272	ПЕНОКСАЛИН N-/1-етилпропил/-2,6-динитро-3,4-диметил-бензенамин				+
273	ПЕНТАХЛОРФЕНОЛ		+	од 5% до 50%	до 5%
274	ПЕРХЛОРНА КИСЕЛИНА И НЕЈЗИНИ СОЛИ		+		
275	ПИКЛОРАМ 4-амино-3,5,6-трихлоропиколинска киселина				+
276	ПИКРИНСКА КИСЕЛИНА И НЕЈЗИНИ СОЛИ			+	до 1%

1	2	3	4	5	6
277	ПИРАЗОФОС О-6-етоксикарбонил-5-метил пиразоло/1,5а/-пиримидин-2-ил диетил фосфоротиоат		+	до 50%	
278	ПИРАЗОН (ПЦА) 5-амино-4-хлоро-2-фенил-пиридазин-3-он				+
279	ПИРЕТРИН — природни			од 40%	од 3% до 40%
280	ПИРИДИН		+		
281	ПИРИМИФОС-метил О-2-диетиламино-6-метилпиримидин-4-ил ОО-диметилфосфоротиоат			во затворен простор	на отворен простор
282	ПИРОГАЛОЛ 1,2,3-трихидроксибензол		+		
283	ПРОФАМ изопропил-N-фенилкарбамат				+
284	ПРОМЕТРИН 4,6-бисизопропиламино-2-метилтио-1,3,5-триазин				+
285	ПРОПАХЛОР 2-хлоро-N-изопропилацетанилид				+
286	ПРОПАНИЛ N-/3,4-дихлорфенил/-пропионамид				+
287	ПРОПАРГИТ 2-/4-терц-бутилфенокси/-циклохексил--проп-2-инил сулфит				+
288	ПРОПИЛЕНОКСИД	+			
289	ПРОПИНЕБ /пропиленбис(дитиокарбамат)/-цинк полимер				+
290	ПРОПИЗАМИД 3,5-дихлор-N-/1,1-диметилпропинил/бензамид				+
291	ПРОПОКСУР 2-изопропоксифенил-N-метилкарбамат		+	од 1% до 5%	до 1%
292	ПРОПОСАЛ 2-етил-6-метил-N-(1-метил-2-метоксиетил)-хлорацетанилид			+	
293	ПРОТОАТ ОО-диетил-S-изопропилкарбамоилметил фосфородитиоат	+			
294	РЕСМЕТРИН синтетски пиретрин				од 3%
295	РЕЗОРЦИН мета-дихидроксибензол			од 10%	од 2% до 10%
296	САЛИЦИЛНА КИСЕЛИНА			од 5%	од 3% до 5%
297	САНТОПХЕН орто-бензил-пара-хлорфенол				од 10%
298	СЕКБУМЕТОН 2-сек-бутиламино-4-етиламино-6-метокси-1,3,5-триазин				+
299	СИЛИКОФЛУОРОВОДОРОДНА КИСЕЛИНА И НЕЈЗИНИ СОЛИ				
300	СИМАЗИН 2-хлор-4,6-бисетиламино-1,3,5-триазин				+
301	ОЦЕТНА КИСЕЛИНА		+		до 30%
302	СОКАЛАН натриумов-дихлор изоцијанурат				од 20%
303	СОЛИ НА АНТИМОН, КАЛАЈ И ОЛОВО РАСТВОРЛИВИ ВО ВОДА И ВО РАЗРЕДЕНИ КИСЕЛИНИ		+	од 10% до 50%	до 10%
304	СОЛНА КИСЕЛИНА		+	од 10% до 20%	од 1% до 10%

1	2	3	4	5	6
305	СТРИХНИН И НЕГОВИ СОЛИ	+			
306	СТРОНЦИУМ-ТРИГЛИКОЛАТ			од 15%	од 10% до 15%
307	СУЛФОКСИД 1-метил-2-/3,4-метилендиоксифенил/-етилоктил сулфоксид				од 5%
308	СУЛФУРНА КИСЕЛИНА		+	од 10% до 25%	до 10%
309	ТАЛИЈ И НЕГОВИ СОЛИ	+			
310	ТЦА натриум-трихлорацетат				+
311	ТЦМТБ /2-тиоцијанометилтио/-бензотиазол				+
312	ТЕМАСЕПТ I 4,5-дибромсалициланилид 3,4,5-трибромсалициланилид 1 : 1				од 1%
313	ТЕМАСЕПТ II 95% 3,4,5-трибромсалициланилид 5% 3,5-дибромсалициланилид			од 10%	од 2% до 10%
314	ТЕМЕФОС ООО'О'- тетраметил ОО'- тиоди-пара-фенилен-дифосфоротиоат				+
315	ТЕРБУМЕТОН 2-етиламино-4-метокси-6-терц-бутиламино-S-триазин			+	до 50%
316	ТЕРБУТИЛАЗИН 2-/терц-бутиламино/-4-хлоро-6-/етиламино/-S-триазин				+
317	ТЕРБУТРИН 4-етиламино-2-метилтио-6-терц-бутиламино-1,3,5-триазин				+
318	ТЕТРАБРОМОРТОКРЕЗОЛ				од 2%
319	ТЕТРАДИФОН 2,4,4,'5-тетрахлородифенилсулфон				+
320	ТЕТРАЕТИЛ ОЛОВО	+			
321	ТЕТРАХЛОРВИНФОС транс-2-хлоро-1-/2,4,5-трихлорофенил/винил диметил фосфат				+
322	ТЕТРАСУЛ 4-хлорфенил 2,4,5-трихлорфенил сулфид				+
323	ТИАМОНФОС	+			
324	ТИАЗФЛУРОН 2,3-диметил-1-/5-трифлуорометил--2,3,4-триадиазол-2-ил/ уреа			+	
325	ТИОФАНАТ-метил диметил 4,4-О-фениленбис /3-тио-алофанат/				+
326	ТИОГЛИКОЛНА КИСЕЛИНА меркаптооцетна киселина			од 20%	од 15% до 20%
327	ТИОМЕТОН S-(2/етилтио/етил) диметил фосфоротиолотионат		+	до 40%	
328	ТИОУРЕА тиокарбамид	+	до 10%		
329	ТИРАМ (ТМТД) бис/диметилтиокарбамил/дисулфид			+	од 2% до 50%
330	ТОКСАФЕН хлор-камфен		+		
331	ТОЛУОЛ			од 15%	до 15%
332	ТРИАЗОФОС ОО-диетил О-1-фенил-1,2,4-триазол-3-ил-фосфоротиоат		+	до 30%	

1	2	3	4	5	6
333	ТРИДЕМОРФ 2,6-диметил-4-тридецил-морфолин			+	
334	ТРИЕТИЛАМИН N-N-диетилетамин			+	
335	ТРИФЛУРАЛИН 2,6-динитро-NN-дипропил-4-трифлурометил анилин				+
336	ТРИФОРИН 1,4-ди-/2,2,2-трихлор-1-формамидетил/-пиперазин				+
337	ТРИХЛОРЕТИЛЕН	+	+	од 15% до 50%	до 15%
338	ТРИХЛОРФОН диметил-2,2,2-трихлор-1-хидроксиетил фосфонат			+	до 50%
339	ТРИОКСИМЕТИЛЕН	+	+	од 5% до 40%	до 5%
340	ТРИОРТОКРЕЗИЛФОСФАТ			+	
341	ТРИМЕТОЗИН 4-/3,4,5-триметокси-бензил-морфолин/				+
342	ТРОПИТАЛ 1-ди-/2-/2-бутоксиетокси/етокси/-метил-3,4-метилендиоксибензол				од 5%
343	ВАМИДОТИОН диметил S-/2/-1-метилкарбамоил-етилтио/етил/фосфоротиолат		+		
344	ВАРФАРИН 3-/алфа-фенил-бета-ацетонилбензил/-4-хидрокси-кумарин	+	од 0,10% до 1%	до 0,09%	
345	ВЕРНОЛАТ S-пропил дипропилтио карбамат				+
346	ВИНКЛОЗОЛИН 3-(3,5-дихлорфенил)-5-метил-винил-1,3-оксазолидин-2,4-дион				+
347	ВОДОРОД-ПЕРОКСИД		+	од 12% до 20%	од 1% до 12%
348	ЈАГЛЕРОД-ДИСУЛФИД	+			
349	ЈЕГЛЕРОД-ТЕТРАХЛОРИД		+		
350	УРАНОВИ РАСТВОРЛИВИ СОЛИ И УРАНОВИ БОИ	+			
351	ИРГАСАН 2,4,4-трихлор-2-хидрокси-дифенилетар				од 1%
352	ИЗОБУТАНОЛ				+
353	ИЗОТИМОЛ изопропил-орто-крезол			од 10%	од 0,5% до 10%
354	1,3,5-триоксоетил-хексахидротриазин			од 2%	од 0,2% до 2%
355	2,4-Д 2,4-дихлорфенокси оцетна киселина			+	
356	2,4,5-Т 2,4,5-трихлор фенокси оцетна киселина	+			
357	2,3,6-ТБА 2,3,6-трихлор-бензоева киселина				+

Забелешка

Отровот под редниот број 320 од оваа листа несе смета како отров ако се користи како додаток на бензин во концентрација до 0,6%.

151.

Врз основа на член 40 од Законот за мерните единици и мерилата („Службен лист на СФРЈ", бр. 13/76), директорот на Сојузниот завод за мери и скапоцени метали пропишува

ПРАВИЛНИК
ЗА МЕТРОЛОШКИТЕ УСЛОВИ ЗА ПРОТОЧНИ МЕРИЛА ЗА ЗАФАТНИНА НА ГАС

I. ОПШТИ ОДРЕДБИ

Член 1

Со овој правилник се пропишуваат метролошките услови што мораат да ги исполнуваат проточните мерила за зафатнина на гас (во натамошниот текст: гасомери).

Член 2

Под гасомери, во смисла на овој правилник, се подразбираат:

1) гасомери со течност;

2) гасомери со подвижни деформирачки ѕидови (во натамошниот текст: гасомери со мевови);

3) гасомери со ротациони клипови;

4) гасомери со турбина.

Гасомерот со течност ја мери зафатнината на протечениот гас со помош на комори чија една страна ја затвора течноста со која гасомерот е наполнет до определената височина. Коморите и механизмот на кој тие се поставени се движат под влијание на притисокот на гасот и со тоа движење гасот од влезната страна на гасомерот го префрлуваат на излезната страна на гасомерот. Бројот на обртите на механизмот на кој се поставени коморите претставува мера за зафатнината на протечениот гас. Вртењето на овој механизам, на погоден начин, се пренесува на главната оска од посредната трансмисија, што го задвижува показниот уред на гасомерот.

Гасомерот со мевови ја мери зафатнината на протечениот гас со помош на комори чија една страна е подвижен деформирачки ѕид, односно мембрана од специјална кожа или материјал што во поглед на еластичноста и непропустливоста има особини слични на особините на кожа. Таа мембрана под влијание на притисокот на гасот се свиткува и со тоа свое движење го задвижува разводниот механизам за регулирање на доведувањето и одведувањето на гасот од мерните комори и главната оска на посредната трансмисија што го задвижува показниот уред на гасомерот.

Гасомерот со ротациони клипови ја мери зафатнината на протечениот гас со помош на комори чии зафатнини се определени со профилот на коморота и клиповите што под влијание на притисокот на гасот ротираат. Бројот на обртите на тие клипови претставува мера за зафатнина на протечениот гас. Вртењето на клиповите, на погоден начин, се пренесува на главната оска од посредната трансмисија што го задвижува показниот уред на гасомерот.

Гасомерот со турбина ја мери зафатнината на протечениот гас користејќи ја пропорционалноста на бројот на обртите на роторот на турбината со протечената зафатнина на гасот. Вртењето на роторот на турбината се пренесува на главната оска на посредната трансмисија што го задвижува показниот уред на гасомерот.

Член 3

Долунаведените изрази, во смисла на овој правилник, ги имаат следните значења, и тоа:

1) работен опсег на гасомерот е опсегот на протокот во кој грешките на покажувањето на гасомерот се во границите дозволени со овој правилник, и е ограничен со најмалиот (Q_{min}) и најголемиот (Q_{max}) проток;

2) зафатнина на работниот циклус на гасомерот (V) е зафатнината на гасот што му одговара на работниот циклус на гасомерот, односно на сите движења на подвижните делови на гасомерот, почнувајќи од една положба па сè додека сите тие делови, освен показниот уред и посредната трансмисија, не ќе ја заземат повторно истата положба (како и на почетокот)·

3) работен притисок на гасомерот е разликата помеѓу притисокот (апсолутен) на гасот на влезот во гасомерот и атмосферскиот притисок;

4) референтен притисок на гасомерот е притисокот на гасот за кој е меродавна вредноста што ќе ја покаже показниот уред на гасомерот;

5) пад на притисокот во гасомерот е разликата помеѓу притисокот на гасот мерен на влезот на гасомерот и притисокот на гасот мерен на излезот на гасомерот додека гасот протечува;

6) константа на излезната команда на гасомерот е вредноста на зафатнината на гасот што му одговара на целосниот обрт на оската од таа команда односно определениот број импулси од давачот на импулси;

7) вградна должина на гасомерот е должината што гасомерот ја зазема во цевоводот;

8) називен отвор на гасомерот е внатрешниот пречник на приклучоците на гасомерот.

II. ЗАЕДНИЧКИ ОДРЕДБИ

1. Конструкција

Член 4

Материјалот од кој се изработуваат гасомерите мора да биде цврст и непорозен, без внатрешни напрегања, во текот на времето незначително да ги менува своите особини и да е доволно отпорен на корозија и на дејство на гасовите чија зафатнина се мери.

Член 5

Куќиштето на гасомерот мора да биде непропустливо при најголем работен притисок на гасомерот.

Член 6

Гасомерите мораат да бидат конструирани така што да се оневозможат зафати со кои може да се влијае врз точноста на мерењето.

Се смета дека е исполнет условот од став 1 на овој член ако со конструкцијата на гасомерите предвидените места за втиснување на жигови се такви што без уништување на втиснатите жигови да не можат да се изведат зафати со кои може да се влијае врз точноста на мерењето.

2. Додатни уреди

Член 7

Гасомерите можат да имаа додатни уреди (за корекција, регистрирање дополнително покажување и др.). Додатните уреди ги ставаат во погон излезните команди на гасомерот.

Член 8

Излезните команди на гасомерот можат да бидат механички (оски што излегуваат од куќиштето на гасомерот) или електрични (импулси од давачи на импулси вградени во гасомерите).

Покрај механичката излезна команда мора да биде запишана вредноста на нејзината константа во облик:

1 tr $\triangleq$ ——— m^3 (или dm^3).

Покрај електричната излезна команда мора да биде запишана вредноста на нејзината константа во облик:

1 imp $\triangleq$ ——— m^3 (или dm^3); или

1 m^3 $\triangleq$ ——— imp.

Член 9

Ако излезната команда не се користи, нејзиниот надворешен слободен извод се заштитува со соодветен затворач, кој мора да биде изработен така што врз него да може да се втисне жиг, без чие уништување е невозможно да се прије до излезната команда.

3. Натписи и ознаки

Член 10

На плочата на показниот уред или на посебната таблица на гасомерот мора, на траен начин, на еден од јазиците и писмата на народите на Југославија да се испише, и тоа:

1) фирмата или називот на производителот;

2) ознаката на големината на гасомерот;

3) службената ознака на Сојузниот завод за мери и скапоцени метали;

4) серискиот број и годината на производството на гасомерот;

5) најголемиот проток (Q_{max} ——— m^3/h);

6) најмалиот проток Q_{min} ——— m^3/h или dm^3/h);

7) најголемиот работен притисок p_{max} ——— Pa или кPa, или bar, или mbar);

8) називната вредност на зафатнината на работниот циклус, освен за гасомери со турбина (V ——— m^3 или dm^3);

9) називот на течноста со која се полни гасомерот со течност.

Дозволено е и запишување на ознаката што на гасомерот му ја дал производителот.

Ако натписите и ознаките од ст. 1 и 2 на овој член се испишани на посебна таблица, таа мора да биде изработена така што врз неа да може да се втисне жиг, без чие уништување таблицата не може да се симне.

Член 11

На гасомерите чиј показни уред означува само еден правец на протечување на гасот задолжително е ставање на неизбришлива стрелка што ќе го покажува тој правец.

Член 12

На таблицата на гасомерите што се наменети за мерење на зафатнина само на еден вид гас, мора да се испише називот на гасот чија зафатнина се мери.

Член 13

Сите натписи и ознаки на таблицата треба да бидат видливи и лесно читливи и кога гасомерите се во употреба.

4. Показен уред

Член 14

Показниот уред на гасомерот го сочинуваат:

1) основен дел на гасомерот на уредот;

2) сопствен контролен елемент или приклучок за контролниот елемент.

Член 15

Основниот дел на показниот уред се состои од тркалца обележани со броеви од 0 до 9.

Движењето на еден број на кое и да било тркалце, освен на последното, треба да настапи штом тркалцето од пониско десетно место ќе ја опише последната десетица на својот пат (број 9).

Движењето на еден број на последното тркалце треба да настапи штом сопствениот контролен елемент или приклучок за контролниот елемент ќе се сврти за полн обрт или десетти дел од полниот обрт.

Пречникот на тркалцето мора да изнесува најмалку 16 mm.

Член 16

Сопствениот контролен елемент е последниот составен дел од показниот уред и може да има:

1) тркалце обележано со броеви од 0 до 9, со поделба и со репер; или

2) неподвижен бројник со поделба и со подвижна стрелка; или

3) подвижен бројник со поделба и со репер.

Вредноста на секој поделок на сопствениот контролен елемент мора да биде претставена во облик 1×10^n или 2×10^n или 5×10^n m^3 (каде n е цел број — позитивен, негативен или нула).

Цртите на поделбата мораат да бидат јасни и еднообразно исцртани. Со поголема должина мораат да се обележат:

1) секоја петта црта — ако вредноста на поделокот е 1×10^n или 2×10^n m^3;

2) секоја втора црта — ако вредноста на поделокот е 5×10 m^3;

Растојанието помеѓу цртите на поделбата не смее да биде помало од 1mm и мора да биде рамномерно.

Стрелката или реперот мора да биде доволно тенок и да лежи што поблиску до површината со поделбата за да се обезбеди сигурно и лесно исчитување.

Движењето на сопствениот контролен елемент мора ди биде континуелно.

Пречникот на тркалцето од точка 1 став 1 на овој член мора да биде еднаков со пречникот на тркалцето на основниот дел на показниот уред.

Пречникот на бројникот од точка 2 и 3 од став 1 на овој член мора да изнесува најмалку 32 mm.

Член 17

Приклучокот за контролниот елемент е излезна команда на гасомерот, која мора да биде сместена непосредно кон основниот дел на показниот уред и покрај која мора да биде запишана вредноста на нејзината константа во еден од облиците утврдени во член 8 од овој правилник.

Член 18

Сите броеви на одделно тркалце или бројник, зависно од нивната положба, мораат да означуваат кубни метри или декадни умножоци или децимални делови на кубниот метар.

Исчитувањето од показниот уред мора да биде во кубни метри. Заради тоа на плочата на показниот уред мора да стои ознаката m^3.

Ако показниот уред има тркалце (или тркалца односно бројник) што означува децимални делови на кубниот метар, исчитувањето во кубни метри се обезбедува така што на плочата на показниот уред на тоа тркалце (или тркалца односно бројник) се одвојува со запирка, што се гледа јасно, од тркалцата што означуваат кубни метри и нивните декадни умножоци и што тоа тркалце (или тркалца односно бројник) јасно се разликува (на пример, по бојата на полето на плочата на показниот уред) од тркалцата што се наоѓаат пред запирката.

Ако последното тркалце или бројник на показниот уред означува декадни умножоци на кубниот метар, исчитувањето во кубни метри се обезбедува така што на плочата на показниот уред по последното тркалце или бројник се испишуваат една, две или повеќе нули.

Член 19

Бројот на тркалцата на показниот уред треба да биде толкав што да се обезбеди исчитување на зафатнината на гасот што ќе протече низ гасомерот за време од 1000 часови работа при најголемиот проток на гасомерите (Q_{max}).

5. Типско испитување

Член 20

Типското испитување на гасомерот го опфаќа:

1) надворешниот преглед;

2) разработувањето;

3) испитувањето на непропустливоста на куќиштето;

4) испитувањето на зафатнината на работниот циклус (освен за гасомери со турбина);

5) испитувањето на работниот опсег;

6) испитувањето на издржливоста.

Член 21

Со надворешен преглед се утврдува дали карактеристиките на гасомерот (облик, состав, натписи и ознаки) се во согласност со одредбите од овој правилник.

Член 22

Разработувањето на гасомерот се врши со воздух густина приближно 1,2 kg/m^3 (тоа е воздух чија температура е помеѓу 288,15 и 298,15 K, односно помеѓу 15 и 25°C, а чиј притисок од нормалниот атмосферски притисок не се разликува за повеќе од ± 5%) (или во гас, така што гасомерот се пушта во работа во траење од најмалку 10 минути при протокот 0,5 Q_{max}, каде што Q_{max} е најголем проток на гасомерот што се разработува.

Разработувањето на гасомерот може да се врши на уредот за испитување на гасомерот или на специјално направена патека или приклучок за разработување со помош на компримиран воздух или со вентилатор.

Член 23

Испитувањето на непропустливоста на куќиштето на гасомерот на уредот со ѕвоно се врши така што гасомерот се поставува во испитната линија па низ него најголем работен притисок што уредот може да го оствари и при најголем проток на гасомерот во траење од една минута се пропушта воздух со густина приближно 1,2 kg/m^3, по што се затвораат излезниот вентил на испитната линија и влезниот вентил.

Испитувањето на непропустливоста на куќиштето на гасомерот на уредот со еталон гасомер се врши така што гасомерот се поставува во испитната линија, па со пуштање на вентилаторот во работа низ гасомерот се шмука (или издувува) при најголем проток на гасомерот во траење од една минута воздух со густина приближно 1,2 kg/m^3, по што се затвораат влезните па излезните вентили (или обратно) така што да се создаде потпритисок (или натпритисок) до најмногу очекуваниот потпритисок (или натпритисок) за времето на испитувањето, односно до 1kPa (1 кPa = 10 mbar), ако најмногу очекуваниот потпритисок (или натпритисок) е помал.

По 5 минути (време потребно за стабилизација на температурата и на притисокот на воздухот во затворениот дел на испитната линија) се исчитуваат притисокот и температурата на воздухот во затворениот дел на испитната линија. Куќиштето на гасомерот се смета како непропустливо ако во текот на натамошните 6 минути температурата и притисокот на воздухот во затворениот дел на испитната линија не се промениле.

Член 24

Испитувањето на зафатнината на работниот циклус на гасомерот се врши на уредот за испитување на гасомерот така што низ гасомерот при проток од 0,5 Q_{max}, каде што Q_{max}е најголем проток на гасомерот што се испитува, се пропушта определена зафатнина на воздух со густина приближно 1,2 kg/m^3. Зафатнината на пропуштениот воздух мора да биде најмалку пет пати поголема од зафатнината на работниот циклус на гасомерот што е означена на гасомерот.

Фактичната зафатнина на работниот циклус на гасомерот се пресметува така што вкупната пропуштена зафатнина на воздухот, прочитана на скалата на уредот за испитување на гасомерот, ќе се подели со бројот на обртите на главната оска на гасомерот.

Разликата помеѓу пресметаната вредност на зафатнината на работниот циклус и називната вредност на таа зафатнина (означена на гасомерот) не смее да биде поголема од ± 5% од називната вредност.

Член 25

Испитувањето на работниот опсег на гасомерот се врши со воздух со густина приближно 1,2 kg/m^3 на уредот за испитување на гасомери.

Работниот опсег на гасомерот со течност и на гасомерот со мевови се испитува така што се снимаат кривата линија на релативните грешки на гасомерот (изразени во проценти) во функцијата на протекот од Q_{min} до Q_{max} (во натамошниот текст: крива линија на грешките) и кривата линија на падот на притисокот во гасомерот во функцијата на протокот од Q_{min} до Q_{max}.

Работниот опсег на гасомерот од став 2 на овој член правилно е определен ако отстапувањето помеѓу максимумот и минимумот на кривата линија на грешките не е поголемо од 3% за гасомерите со мевови, односно 1,5% за гасомерите со течност, а истовремено падовите на притисокот во гасомерите со мевови да не се поголеми од оние што се утврдени со член 37 од овој правилник.

Работниот опсег на гасомерот со ротациони клипови и на гасомерот со турбина се испитува така што се снима кривата линија на грешките. Работниот опсег на гасомерот правилно е определен ако кривата линија на грешките:

1) протоците од Q_{min} до 0,2 Q_{max} — се наоѓа внатре во опсегот на грешката од ± 2%;

2) за протоците од 0,2 Q_{max} до 0,5 Q_{max} — се наоѓа внатре во опсегот на грешката од ±1%;

3) за протоците од 0,5 Q_{max} до Q_{max} — се наоѓа внатре во опсегот на грешката од ±1%, под услов отстапувањето помеѓу максимумот и минимумот на кривата линија на грешките во овој случај да не биде поголемо од 1%.

Член 26

Испитувањето на издржливоста на гасомерите опфаќа:

1) работа на гасомерот со воздух со густина приближно 1,2 kg/m^3 или со гас при најголем проток на гасомерот, а во траење од 1000 часови, без прекини или со прекини но така што да биде завршена за шест месеци.

2) снимање на кривата линија на грешките;

3) снимање на кривата линија на падот на притисокот во гасомерот во функцијата на протокот од Q_{min} до Q_{max} освен за гасомерите со ротациони клипови и за гасомерите со турбина.

Гасомерите со течност и гасомерите со мевови се сметаат за доволно издржливи ако:

1) отстапувањето помеѓу максимумот и минимумот на кривата линија на грешките не е поголемо од 4% за гасомерите со мевови, односно од 2% за гасомерите со течност;

2) ниедна точка на кривата линија на грешките не е за повеќе од 1,5% за гасомерите со мевови, односно за повеќе од 0,75% за гасомерите со течност над максимумот или под минимумот на кривата линија на грешките снимена пред испитувањето на издржливоста;

3) падот на притисокот при Q_{min} не е за повеќе од 20 Pa (20 Pa = 0,2 mbar) поголем од падот на притисокот при Q_{min} пред испитувањето на издржливоста.

Гасомерите со ротациони клипови и гасомерите со турбина се сметаат за доволно издржливи ако кривата линија на грешките:

1) за протоците од Q_{min} до 0,2 Q_{max} — лежи внатре во опсегот на грешката од ±2%;

2) за протоците од 0,2 Q_{max} до 0,5 Q_{max} — лежи внатре во опсегот на грешката од ±1%;

3) за протоците од 0,5 Q_{max} до Q_{max} — лежи внатре во опсегот на грешката од ±1%, под услов отстапувањето помеѓу максимумот и минимумот на кривата линија на грешките во овој случај да не биде поголемо од 1,5%;

4) во ниедна точка не отстапува за повеќе од 1% во однос на кривата линија на грешките снимена пред испитувањето на издржливоста.

III. ПОСЕБНИ ОДРЕДБИ

1. Гасомери со течност

Член 27

Гасомерите со течност се полнат со дестилирана вода или со ретко минерално масло.

Отворот за сипење течност мора да биде конструиран така што по правилно извршеното полнење на гасомерот да биде непропустлив при најголем работен притисок и без поставен затворач на отворот.

Гасомерите мораат да имаат и покажувач на нивото на течноста и вентили за испуштање на течноста.

Член 28

Гасомерите, кај кои точноста на мерењето зависи од нивната положба, мораат да бидат конструирани така што нивната положба да може да се дотерува. Тие гасомери мораат да имаат направа (либела, висулец и др.), со помош на која се утврдува правилноста на нивната положба.

Член 29

Гасомерите можат да имаат отвори во кои можат да се поставаат термометар и манометар.

Член 30

Работните опсези, ознаките на големините, зафатнините на работните циклуси и вредностите на најмалите поделоци и на најмалите бројчени ознаки се утврдуваат во соодветните одобренија за преглед и жигосување.

Член 31

Најголемата дозволена грешка на покажувањето на гасомерот, при прегледот, изнесува ±1% во целиот работен опсег на гасомерот.

Член 32

Најголемите дозволени падови на притисокот во гасомерот, при прегледот, се утврдуваат во соодветните одобренија за преглед и жигосување.

2. Гасомери со мевови

Член 33

Гасомерите со мевови можат да се изработуваат со работните опсези наведени во следната табела:

Ознака за големината на гасомерот	Најголем проток Q_{max}(m^3/h)	Најмал проток Q_{min}(m^3/h)
G 1,6	2,5	0,016
G 2,5	4	0,025
G 4	6	0,040
G 6	10	0,060
G 10	16	0,100
G 16	25	0,160
G 25	40	0,250
G 40	65	0,400
G 65	100	0,650
G 100	160	1,000
G 160	250	1,600
G 250	400	2,500
G 400	650	4,000
G 650	1000	6,500

Најмалиот проток (Q_{min}) може да има и помала вредност од онаа што е утврдена во табелата од став 1 на овој член, но така што таа помала вредност да биде некоја од вредностите од таа табела или децимален дел на некоја од вредностите од табелата.

Член 34

Најмалите зафатнини на работните циклуси на одделни гасомери се определени со табелата:

Ознака за големината на гасомерот	G 1,6	G 2,5	G 4	G 6	G 10	G 16	G 25	G 40	G 65	G 100	G 160	G 250	G 400	G 650
Најмала зафатнина на работниот циклус. V (dm^3)	0,7	1,2	2,0	3,5	6,0	10	18	30	55	100	200	400	900	2000

Типско испитување се врши и за гасомери со помали зафатнини на работниот циклус, но при испитувањето на нивната издржливост работата на гасомерот ќе трае 2000 часови.

Член 35

Гасомерите G1,6 до G6 мораат да имаат сопствен контролен елемент, а гасомерите G10 до G650 можат да имаат било сопствен контролен елемент било приклучок за контролен елемент. Вредноста на поделоците и бројчените ознаки за одделни гасомери се определени со табелата:

Ознака на големината на гасомерот	Најголема вредност за поделокот	Бројчена ознака
G 1,6 до G 6	0,2 dm^3	1 dm^3
G 10 до G 65	2 dm^3	10 dm^3
G 100 до G 650	20 dm^3	100 dm^3

Член 36

Најголемите дозволени грешки на покажувањето на гасомерите со мевови, при прегледот, изнесуваат:

1) ±3% — за протоци (Q) што ја задоволуваат неравенката $Q_{min} \leq Q < 2 Q_{min}$;

2) ±2% — за протоци (Q) што ја задоволуваат неравенката $2 Q_{min} \leq Q \leq Q_{max}$.

Член 37

Најголемите дозволени падови на притисокот во гасомерите со мевови, при прегледот, се определени со табелата:

Ознака за големината на гасомерот	Вредонст на најголемиот дозволен пад на притисокот при Q_{max}	$Q_{min} \leq Q < 2 Q_{min}$
G 1,6 до G 10	200 Pa (2 mbar)	60 Pa (0,6 mbar)
G 16 до G 40	300 Pa (3 mbar)	
G 65 до G 650	400 Pa (4 mbar)	100 Pa (1 mbar)

3. Гасомери со ротациони клипови и гасомери со турбина

Член 38

Гасомерите со ротациони клипови мораат да имаат два отвора за мерење на притисоци на гасот,

со пречник 3 до 10 mm, од кои едниот е на влезот, а вториот на излезот од гасомерот. Притисокот на гасот мерен на влезот во гасомерот претставува референтен притисок.

Гасомерите со турбина мораат да имаат отвор за мерење на притисокот на гасот непосредно пред турбината. Притисокот на гасот мерен на тој отвор претставува референтен притисок.

Ако пред турбината постои уред за затворање на протокот на гасот, гасомерот со турбина може да има и отвор за мерење на притисокот на гасот сместен веднаш пред уредот за затворање на протокот на гасот.

Член 39

Отворите за мерење на притисок на гасот мораат да имаат затворачи.

На погодно место покрај отворот за мерење на референтниот притисок се испишува на траен начин ознаката „p_r“, а покрај вториот отвор — ознаката „p“.

На гасомерот, кој може да ја мери протечената зафатнина во обата правца, двата отвора се обележуваат со „p_r“, со тоа што покрај секоја ознака мора да се стави и стрелка што го означува правецот на протечувањето на гасот за кој ознаката важи.

Член 40

Вградната должина на гасомерот со турбина треба да изнесува најмалку три називни отвори на гасомерот.

Ако гасомерот со турбина не ги исполнува условите од став 1 на овој член, во одобрението за преглед и жигосување се предвидуваат услови за неговото вградување.

Член 41

Гасомерите со ротациони клипови и гасомерите со турбина можат да се изработуваат со работните опсези наведени во следната табела:

Ознака за големината на гасомерот	Најголем проток $Q_{max}(m^3/h)$	Најмал проток $Q_{min}(m^3/h)$ Мал опсег	Среден опсег	Голем опсег
G 25	40	8	4	2
G 40	65	13	6	3
G 65	100	20	10	5
G 100	160	32	16	8
G 160	250	50	25	13
G 250	400	80	40	20
G 400	650	130	65	32
G 650	1000	200	100	50
G 1000	1600	320	160	80

Можат да се изработуваат и гасомери со поголеми работни опсези од последната големина наведена во табелата од став 1 на овој член, но така што вредностите за Q_{max} и Q_{min} да им бидат декадна умножка на вредностите за Q_{max} и Q_{min} на некоја од последнате пет големини од таа табела.

Член 42

Вредноста на поделоците и бројчените ознаки за одделни гасомери се определени со табелата:

Ознака за големината на гасомерот	Најголема вредност за поделокот	Бројчена ознака
G 25 до G 65	2 dm³	0,01 m³
G 100 до G 650	20 dm³	0,1 m³
G 1000 до G 6500	200 dm³	1 m³
G 10000 и повеќе	2000 dm³	10 m³

Член 43

Најголемите дозволени грешки на покажувањето на гасомерите со ротациони клипови и на гасомерите со турбина, при прегледот изнесуваат:

1) ±2% — за протоци (Q) што ја задоволуваат неравенката $Q_{min} \leq Q < 0{,}2\ Q_{max}$;

2) ±1% — за протоци (Q) што ја задоволуваат неравенката $0{,}2\ Q_{max} \leq Q \leq Q_{max}$.

IV. ПРЕОДНИ И ЗАВРШНИ ОДРЕДБИ

Член 44

Гасомерите, за кои Сојузниот завод за мери и скапоцени метали издал одобренија за преглед и жигосување пред денот на влегувањето во сила на овој правилник, ќе се примаат на прв преглед најдалеку до 31 јули 1977 година, а на повремени прегледи најдалеку до 31 декември 1985 година.

Одредбата на став 1 од овој член не се однесува на гасомерите за кои Сојузниот завод за мери и скапоцени метали издал одобрение за преглед и жигосување пред денот на влегувањето во сила на овој правилник, а кои ги имаат следните службени ознаки на Заводот: ZB-30.T; ZB-29.R; B-28.T; B-27.R; B-26; B-25; B-24.T; B-23.T; B-19.R (освен типот што има ознака на производителот: R-11).

Член 45

Гасомерите од член 44 став 1 од овој правилник ќе се примаат на преглед и по роковите определени во тој став ако се преправат така што да ги исполнуваат сите услови предвидени со овој правилник.

Член 46

Овој правилник влегува во сила осмиот ден од денот на објавувањето во „Службен лист на СФРЈ“.

Бр. 0204-190/2
21 февруари 1977 година
Белград

Директор
на Сојузниот завод за мери и скапоцени метали,
Петар Ковинчиќ, с. р.

152.

Врз основа на член 40 од Законот за мерните единици и мерилата („Службен лист на СФРЈ“, бр. 13/76), директорот на Сојузниот завод за мери и скапоцени метали пропишува

ПРАВИЛНИК

ЗА МЕТРОЛОШКИТЕ УСЛОВИ ЗА МЕРИЛАТА ШТО ЈА КОРИГИРААТ ЗАФАТНИНАТА НА ПРОТЕЧЕН ГАС

I. ОПШТИ ОДРЕДБИ

Член 1

Со овој правилник се пропишуваат метролошките услови што мораат да ги исполнуваат мерилата што ја коригираат зафатнината на протечен гас (во натамошниот текст: коректорите).

Член 2

Изразите употребени во овој правилник го имаат следното значење:

1) нормална состојба на гас е онаа состојба на гас во која гасот има притисок (апсолутен)

p_n = 101325 Pa, односно p_n = 1,01325 bar и температура T_n = 273,15 K, односно t_n = 0°C;

2) фактор на корекцијата е коефициент со кој се множи вредноста на зафатнината на гасот измерена при постојните услови на мерење за да се добие вредноста на зафатнината на гасот што ѝ одговара на нормалната состојба на гасот;

3) фактор на компресибилноста на гасот е параметар на гасот со кој се дефинира отстапувањето во однесувањето на гасот во однос на однесувањето на идеалните гасови;

4) опсег на работните притисоци на коректорот е опсегот ограничен со најмалиот (p_{min}) и најголемиот (p_{max}) работен притисок;

5) опсег на работните температури на коректорот е опсегот ограничен со најмалата (T_{min} или t_{min}) и најголемата (T_{max} или t_{max}) работна температура;

6) работен опсег на коректорот е опсегот на работните притисоци и опсегот на работните температури.

Член 3

Под коректори, во смисла на овој правилник, се подразбираат мерилата што вредноста на зафатнината на гасот измерена при постојните услови на мерење автоматски ја сведуваат на вредноста на зафатнината на гасот што ѝ одговара на нормалната состојба на гасот.

Сведувањето на вредноста на зафатнината на гасот што ѝ одговара на нормалната состојба на гасот се врши за гас чија релативна влажност е φ = 0 (сув гас), а според следниот образец:

$$V_n = V \cdot \frac{p + pa}{p_n} \cdot \frac{T_n}{T} \cdot \frac{1}{K},$$

каде што е:

V_n — зафатнина на гасот што ѝ одговара на нормалната состојба на гасот;

V — зафатнина на гасот измерена при постојните услови на мерење;

p — работен притисок на гасот;

pa — атмосферски притисок;

p_n — 101325 Pa;

T_n — 273,15 K;

T — работна температура на гасот;

K — фактор на компресибилноста на гасот.

Член 4

Во јавниот сообраќај можат да се употребуваат:

1) коректори според притисок;

2) коректори според температура;

3) коректори според притисок и температура.

Коректорите според притисок го мерат притисокот (работен или апсолутен) и зафатнината на гасот при постојните услови на мерење, а се употребуваат во инсталации во кои температурата на гасот не се менува за повеќе од ±0,5% од определената температура на гасот.

Коректори според температура ја мерат температурата и зафатнината на гасот при постојните услови за мерење, а се употребуваат во инсталации во кои притисокот на гасот не се менува за повеќе од ±0,5% од определениот притисок на гасот.

Коректори според притисок и температура ги мерат притисокот (работен или апсолутен), температурата и зафатнината на гасот при постојните услови на мерење.

II. ПОСЕБНИ ОДРЕДБИ

1. Конструкција

Член 5

Материјалот од кој се изработуваат коректорите мора да биде цврст и во текот на времето незначително да ги менува своите особини.

Материјалот од кој се изработуваат коректорите што се вградуваат во цевовод мора да биде и непорозен, без внатрешни напрегања и доволно отпорен на корозија и на дејството на гасовите чија зафатнина се мери.

Член 6

Куќиштето на коректорот што се вградува во цевовод мора да биде непропустливо при најголем работен притисок на коректорот.

Член 7

Коректорите мораат да бидат конструирани така што да се оневозможат зафати со кои може да се влијае врз точноста на мерењето.

Се смета дека е исполнет условот од став 1 на овој член ако со конструкцијата на коректорите предвидените места за втиснување на жиг се такви што без уништување на втиснатите жигови да не можат да се изведат зафати со кои може да се влијае врз точноста на мерењето.

Член 8

Коректорите според притисок мораат да имаат покажувач на притисок на гасот, коректорите според температура мораат да имаат покажувач на температурата на гасот, а коректорите според притисок и температура мораат да имаат и покажувач на притисок на гасот и покажувач на температурата на гасот.

Граничните вредности на покажувачите од став 1 на овој член мораат да бидат определени така што грешката да не им е поголема од ± 5%.

2. Вредност на параметрите

Член 9

Опсегот на работните притисоци на коректорот мора да биде определен така што односот на најголемиот и најмалиот работен притисок да биде еднаков или поголем од 2.

Член 10

Опсегот на работните температури на коректорот мора да има широчина од најмалку 50 K, односно 50°C.

Член 11

Факторот на компресибилноста на гасот мора да биде однапред познат и зависно од неговите вредности во работниот опсег на коректорот:

1) се изразува со средна вредност (константен број) — ако промените на вредноста на факторот на компресибилноста се во опсег ±0,5% од таа средна вредност;

2) се прикажува со образец, дијаграм или табела — ако промените на вредноста на факторот на компресибилноста се во опсег поголем од ± 0,5% од средната вредност.

Ако факторот на компресибилноста на гасот е прикажан со образец, дијаграм или табела што ја определуваат вредноста на факторот на компресибилноста на гасот, зависно од притисокот и температурата на гасот образецот, дијаграмот или табелата мораат за кој и да било притисок и температура од работниот опсег на коректорот, да ја определат вредноста на факторот на компресибилноста на гасот така што грешката да не биде поголема од ±0,5%.

Дијаграмот или табелата од став 2 на овој член се поставуваат на капакот на коректорот од внатрешната страна или на самиот коректор од надворешната страна. Ако дијаграмот или табелата е поставена на самиот коректор од надворешната страна мора да биде изработена така што врз неа да може да се втисне жигот без чие уништување таа не може да се симне.

Член 12

За коректорите според притисок мора да биде однапред позната вредноста на средната температура на мерениот гас.

Член 13

За коректорите според температура мора да биде однапред позната вредноста на средниот работен притисок на мерениот гас.

Член 14

За коректорите што го мерат работниот притисок на гасот и за коректорите според температура мора да биде однапред позната вредноста на средниот годишен атмосферски притисок за подрачјето на кое ќе се употребува коректорот.

3. Натписи и ознаки

Член 15

На посебна таблица на коректорот мора, на траен начин, на еден од јазиците и писмата на народите на Југославија да се испише, и тоа:

1) фирмата или називот на производителот;

2) називот на коректорот (коректор за зафатнина на сув гас);

3) службената ознака на Сојузниот завод за мери и скапоцени метали;

4) сериският број и годината на производството на коректорот;

5) вредноста на факторот на компресибилноста на гасот (K ——— или 1/K ———), освен за коректорите чиј фактор на компресибилност на гасот е претставен со дијаграм или табела;

6) вредноста на опсегот на работните притисоци (p ——— до ——— Pa, или kPa, или bar, или mbar), освен за коректори според температурата;

7) вредноста на опсегот на работните температури (T ——— до ——— K или t ——— до ——— °C), освен за коректори според притисок;

8) вредностите за нормалната состојба на гасот (p_n = 101325 Pa или p_n = 1,01325 bar, T_n = 273,15 K или t_n = 0°C);

9) вредноста на константата на излезната команда на гасомерот на кој коректорот може да се приклучи.

10) вредноста на средниот годишен атмосферски притисок за подрачјето на кое коректорот може да се употребува pa ——————Pa, или kPa, или bar, или mbar) — само за коректорите од член 14 на овој правилник;

11) вредноста на средната температура на мерениот гас (T_{sr} ——— K или t_{sr} ——— 0°C) — само за коректорите според притисок;

12) вредноста на средниот работен притисок на мерениот гас (p_{sr} ——— Pa, или кPa, или bar, или mbar), — само за коректорите според температура.

Дозволено е и запишување на ознаката што на коректорот му ја дал производителот.

Член 16

Таблицата на која се испишани натписите и ознаките од член 15 на овој правилник мора да биде изработена така што врз неа да може да се втисне жиг без чие уништување таблицата не може да се симне.

Член 17

Сите натписи и ознаки на таблицата треба да бидат видливи и лесно читливи и кога коректорите се во употреба.

4. Показен уред

Член 18

Показниот уред на коректори го сочинуваат:

1) основниот дел на показниот уред;

2) контролниот елемент.

Член 19

Основниот дел на показниот уред се состои од тркалца обележени со броеви од 0 до 9.

Задвижување на еден број на кое и да било тркалце, освен на последното, треба да настапи штом тркалцето од пониското десетно место ќе ја опише задната десетица на својот пат (број 9).

Задвижување на еден број на последното тркалце треба да настапи штом контролниот елемент ќе се сврти за полн обрт или за десетти дел од полн обрт.

Пречникот на тркалцето мора да изнесува најмалку 16mm.

Член 20

Контролниот елемент е последен составен дел од показниот уред и може да има:

1) тркалце обележено со броевите од 0 до 9 со поделба и со репер; или

2) неподвижен бројник со поделба и со подвижна стрелка; или

3) подвижен бројник со поделба и со репер.

Вредноста на секој поделок на контролниот елемент мора да биде претставена во облик 1 × 10^n или 2 × 10^n или 5 × 10^n m^3 (каде што n е цел број — позитивен, негативен или нула) и да биде најмногу еднаква на производот на вредноста на поделокот на контролниот елемент на гасомерот (кон кој се приклучува коректорот) и најголемата вредност на факторот на корекцијата, односно да биде 200 m^3 ако тој производ е поголем од 200 m^3.

Цртите на поделбата мораат да бидат јасни и еднообразно исцртани. Со поголема должина мораат да се обележат:

1) секоја петта црта — ако вредноста на поделокот е 1 × 10^n или 2 × 10^n m^3;

2) секоја втора црта — ако вредноста на поделокот е 5 × 10^n m^3.

Растојанието помеѓу цртите на поделбата не смее да биде помало од 1 mm и мора да биде рамномерно.

Стрелката или реперот мора да биде доволно тенок и да лежи што поблиску до површината со поделбата за да се обезбеди сигурно и лесно исчитување.

Пречникот на тркалцето од точка 1 став 1 од овој член мора да изнесува најмалку 16 mm.

Пречникот на бројникот од точ. 2 и 3 став 1 од овој член мора да изнесува најмалку 32 mm.

Член 21

Сите броеви на одделно тркалце или бројник, зависно од нивната положба, мораат да означуваат кубни метри или декадни умножеци или децимални делови од кубен метар.

Исчитувањето од показниот уред мора да биде во кубни метри. Заради тоа на плочата на показниот уред мора да стои ознака m^3.

Ако показниот уред има тркалце (или тркалца односно бројник) што означува децимални делови од кубен метар, исчитувањето во кубни метри се обезбедува така што на плочата на показниот уред тоа тркалце (или тркалца, односно бројник) се одвојува со запирка, што јасно се гледа, од тркалцата што означуваат кубни метри и нивните декадни умножеци и што тоа тркалце (или тркалца односно бројник) јасно се разликува (на пример по бојата на полето на плочата на показниот уред) од тркалцата што се наоѓаат пред запирката.

Ако последното тркалце или бројник на показниот уред означува декадни умножеци на кубен метар, исчитувањето во кубни метри се обезбедува така што на плочата на показниот уред по последното тркалце или бројник се запишуваат една, две или повеќе нули.

Член 22

Бројот на тркалцата на показниот уред треба да биде толкав што да се обезбеди исчитување на за-

фатнината на гасот, чиј притисок и температура се такви што факторот на корекцијата да има најголема вредност, што ќе протече низ гасомерот (на кој е приклучен коректорот) за време од 1000 часови работа при најголем проток на гасомерот (Q_{max}).

Член 23

На плочата на показниот уред мора да стои следниот натпис: „Коригирана зафатнина“.

Член 24

Коректорот може да има и показен уред што покажува вредности на зафатнината на гасот што не зависат од притисокот, температурата и факторот на компресибилноста на мерениот гас.

На плочата на показниот уред од став 1 на овој член мора да стои следниот натпис: „Некоригирана зафатнина“.

5. Типско испитување

Член 25

Типското испитување на коректори опфаќа:

1) надворешен преглед;
2) испитување на работниот опсег;
3) испитување на издржливоста.

Член 26

Со надворешниот преглед се утврдува дали карактеристиките на коректорот (облик, состав, натписи и ознаки) се во согласност со одредбите од овој правилник.

Член 27

Испитувањето на работниот опсег на коректорот се врши со помош на уред за испитување на коректорот така што се снимаат кривите линии на релативните грешки на коректорот (изразени во проценти) во функција:

1) на протокот (односно брзината на вртењето на излезната оска на уредот) од најмалиот до најголемиот проток на гасомерот за кој коректорот е наменет, при константен притисок и температура;

2) на температурата од t_{min} до t_{max}, при протокот чија вредност е околу 0,5 од најголемиот проток на гасомерот за кој коректорот е наменет и при константниот притисок (освен за коректори според притисок);

3) на притисокот од p_{min} до p_{max}, при протокот чија вредност е околу 0,5 од најголемиот проток на гасомерот за кој коректорот е наменет и при константна температура (освен за коректорите според температура).

Работниот опсег на коректорот е правилно определен ако кривите линии на релативните грешки на коректорот се наоѓаат внатре во опсегот на грешката од ± 0,8%.

Член 28

Испитувањето на издржливоста на коректор опфаќа:

1) работа на коректорот во траење од 1000 часови без прекин или со прекини, но така што да биде завршена за шест месеци;

2) повторно испитување на работниот опсег на коректорот.

Работата на коректорот мора да се одвива при брзина на вртење на излезната оска на уредот за испитување на коректорот што му одговара приближно на најголемиот проток на гасомерот за кој коректорот е наменет и при најголемиот фактор на корекцијата.

Повторното испитување на работниот опсег на коректорот се врши на начинот предвиден во член 27 став 1 од овој правилник.

Коректорот се смета како доволно издржлив ако кривите линии на релативните грешки на коректорот (по работа на коректорот од 1000 часови) се наоѓаат внатре во опсегот на грешката од ± 1%.

6. Грешка при прегледот

Член 29

Најголема дозволена грешка на коректорот, при прегледот, изнесува ± 1% во целиот работен опсег на коректорот.

7. Вградување на коректор

Член 30

Коректорот може да се приклучи само кон оној гасомер чија вредност на константата на излезната команда ѝ одговара на вредноста испишана на таблицата на коректорот.

Член 31

Врската на коректорот и гасомерот се жигосува така што раздвојувањето на коректорот и гасомерот да не биде можно без оштетување на жигот.

Член 32

Температурата на гасот, освен за коректорите според притисок, се мери пред или зад гасомерот на растојание не поголемо од 0,5 m од поблискиот раб на куќиштето на гасомерот.

Приклучокот за мерење на температурата на гасот се жигосува така што да биде обезбедено непрекинато мерење на температурата на гасот.

Член 33

Притисокот на гасот, освен за коректорите според температура, се мери на отворот на гасомерот за мерење на референтниот притисок на гасот.

Водот за мерење на притисокот на гасот се жигосува така што да биде обезбедено непрекинато мерење на притисокот на гасот.

Во водот за мерење на притисокот на гасот може да се постави вентил што се жигосува така што да биде во положба „отворено“. Ако притисокот на гасот е поголем од 4 MPa (4MPa = 40 bar) во водот за мерење на притисокот на гасот мора да се постави тој вентил.

III. ПРЕОДНА И ЗАВРШНА ОДРЕДБА

Член 34

Коректорите што се наоѓаат во употреба а за кои не се издадени одобренија за преглед и жигосување до денот на влегувањето во сила на овој правилник, ќе се примаат на преглед и ќе се прегледаат според метролошките упатства за преглед на коректори и ќе се жигосаат ако грешката не им е поголема од ± 2% најдоцна до 31 декември 1985 година.

Член 35

Овој правилник влегува во сила осмиот ден од денот на објавувањето во „Службен лист на СФРЈ“.

Бр. 0204-191/2
21 февруари 1977 година
Белград

Директор
на Сојузниот завод за мери и скапоцени метали,
Петар Ковинчиќ, с. р.

153.

Врз основа на член 40 од Законот за мерните единици и мерилата („Службен лист на СФРЈ“, бр. 13/76), директорот на Сојузниот завод за мери и скапоцени метали пропишува

ПРАВИЛНИК

ЗА МЕТРОЛОШКИТЕ УСЛОВИ ЗА УРЕДИ ЗА ИСПИТУВАЊЕ НА ГАСОМЕРИ

I. ОПШТА ОДРЕДБА

Член 1

Со овој правилник сè пропишуваат метролошките услови што мораат да ги исполнуваат уредите за испитување на гасомери.

Под уреди за испитување на гасомери, во смисла на овој правилник, се подразбираат:

1) уреди со ѕвоно за испитување на гасомери;

2) уреди со еталон гасомер за испитување на гасомери.

II. УРЕДИ СО ЅВОНО ЗА ИСПИТУВАЊЕ НА ГАСОМЕРИ

1. Опис на уредот

Член 2

Уредот со ѕвоно за испитување на гасомери се состои од:

1) мерен дел со помошна опрема;

2) испитна линија со маса за поставување на гасомерот;

3) инструмент за мерење и дотерување на протокот на воздух.

Шемата на уредот со ѕвоно е прикажана на сликата 1.

Член 3

Мерниот дел со помошната опрема е составен од:

1) ѕвоно со цилиндричен облик чија горна основа е затворена, а долната основа отворена;

2) летва со скала, прицврстена на бочната страна на ѕвоното;

3) резервоар со попречен пресек во облик на круг или кружен прстен, наполнет со вода или со ретко минерално масло и отворен од горната страна;

4) праволиниски водилки што обезбедуваат правилно вертикално поместување на ѕвоното;

5) тркалца поставени и на горниот и на долниот дел на ѕвоното, што се лизгаат по праволиниските водилки;

6) противтег што го определува натпритисокот на воздухот под ѕвоното;

7) челично јаже или челичен синџир што ги врзува противтегот и ѕвоното;

8) колца преку кои е префрлено челичното јаже или челичниот синџир;

9) цевка низ која воздухот од просторијата влегува под ѕвоното или од ѕвоното излегува во испитната линија;

10) вентилот што со ставање во положба „отворено“ овозможува ѕвоното да се полни со воздух;

11) репер зацврстен на горниот дел на резервоарот;

12) термометар за мерење на температурата на воздухот под ѕвоното;

13) термометар за мерење на температурата на водата или на минералното масло во резервоарот.

Член 4

Испитната линија со маса за поставување на гасомерот е составена од:

1) влезен вентил;

2) цевовод;

3) маса за поставување на гасомерот;

4) манометар за мерење на притисокот на воздухот во испитната линија;

5) манометри за мерење на падот на притисокот во секој испитуван гасомер;

6) термометар за мерење на температурата на воздухот во непосредната околина на испитната линија;

7) термометар за мерење на температурата на воздухот во испитната линија;

8) излезен вентил.

Член 5

Инструментот за мерење и дотерување на протокот на воздухот е составен од:

1) еден или повеќе ротаметри со испишана скала;

2) еден или повеќе вентили за дотерување на протокот на воздухот;

3) придушен ротаметар;

4) вентил за избор на саканиот проток на воздухот, што има испишана скала;

5) вентил за дотерување на избраниот проток на воздух.

Инструментот за мерење и дотерување на протокот на воздух можат да го сочинуваат и само елементите од точ 1 и 2 став 1 од овој член или само елементите од точ. 3, 4 и 5 став 1 од овој член.

2. Ракување со уредот

Член 6

Со уредот со ѕвоно можат да се вршат следните фази на прегледот на гасомерите:

1) разработување;

2) испитување на непропустливоста на куќиштето;

3) испитување на точноста на покажувањето;

4) мерење на падовите на притисокот во гасомерот.

Член 7

Пред да почне некоја од фазите на прегледот на гасомерите од член 6 на овој правилник:

1) ѕвоното е наполно потопено во вода или минерално масло со кое е наполнет резервоарот;

2) вентилите од чл. 3 и 4 на овој правилник се во положба „отворено“;

3) гасомерите што се испитуваат се поставени на местата предвидени за тоа.

Член 8

Заради разработување на гасомерите, испитување на точноста на покажувањето на гасомерите и мерење на падовите на притисокот во гасомерите, со уредот со ѕвоно се ракува така што со затворање на влезниот вентил и со подигање на ѕвоното воздухот од просторијата влегува низ цевката под ѕвоното. Кога ѕвоното наполно ќе се наполни со воздух, со затворање на вентилот од член 3 на овој правилник и со отворање на влезниот вентил се овозможува воздухот, што се наоѓа под ѕвоното, под притисок на самото ѕвоно да почне да протечува низ испитната линија со оној проток што е дотеран на некој од вентилите од член 5 на овој правилник.

Член 9

Заради испитување на непропустливоста на куќиштето на гасомерите, со уредот со ѕвоно се ракува на начинот предвиден во член 8 од овој правилник, со тоа што на крајот се затвора излезниот вентил од член 4 на овој правилник, а веднаш потоа и влезниот вентил од тој член.

3. Посебни услови

Член 10

Ѕвоното, скалата и резервоарот мораат да бидат изработени од метал или од легури што се доволно отпорни на корозија (нерѓосувачки челик цинк, бакар и др.).

Член 11

Зафатнината на ѕвоното мора да изнесува: 50, 100, 200, 300, 400, 500, 600, 800, 1000, 1500, 2000 или 5000 dm^3.

Член 12

Најголемиот проток изразен во m^3/h, што може да се оствари со уред со ѕвоно е определен со равенката: $Q_{max} = 20\ V$, каде што V е зафатнина на ѕвоното во m^3.

Со уредот чие ѕвоно има зафатнина од 1000, 1500, 2000 или 5000 dm^3 се дозволува и остварување на двапати поголем проток од оној што е утврден во став 1 на овој член.

Член 13

Уредот со ѕвоно мора да биде конструиран така што притисокот на воздухот под ѕвоното, зависно од положбата на ѕвоното, (длабочината на потопувањето на ѕвоното во течноста со која е наполнет резервоарот), да не се менува за повеќе од ± 20 Pa (20 Pa = 0,2 mbar).

Член 14

Ѕвоното и испитната линија мораат да бидат непропустливи при најголемиот работен притисок на уредот со ѕвоно.

Член 15

Вредноста на поделоците и бројчените ознаки на скалата на ѕвоното, зависно од зафатнината на ѕвоното, се определени во следната табела:

Зафатнина на ѕвоното во dm^3	Најголема вредност за поделок во dm^3	Бројчена ознака во dm^3
50	1	10
100, 200, 300	5	50
400, 500, 600, 800, 1000, 1500	10	100
2000	20	200
5000	50	500

Цртите на поделбата мораат да бидат јасни и еднообразно исцртани. Со поголема должина мораат да се обележат:

1) секоја петта црта — ако вредноста на поделокот е 1, 10 и 20 dm^3;

2) секоја втора црта — ако вредноста на поделокот е 5 и 50 dm^3;

Растојанието помеѓу цртите на поделбата не смее да биде помало од 1,5 mm и мора да биде рамномерно.

Член 16

Скалата на ѕвоното може да ја означи зафатнината на воздухот под ѕвоното со грешка што не смее да биде поголема од:

1) ± 0,2% од зафатнината според скалата на ѕвоното, за секој интервал ограничен со нулевата или последната црта на поделбата на скалата на ѕвоното и со кој и да било број означената црта на поделбата на скалата на ѕвоното;

2) ± 0,4% од зафатнината според скалата на ѕвоното, за кој и да било интервал ограничен со две соседни со броеви означени црти на поделбата на скалата на ѕвоното (изземајќи ја нулевата и последната црта на поделбата на скалата на ѕвоното).

Член 17

Масата за поставување на гасомерот мора да биде снабдена со елементи за брзо вклучување на гасомерот во испитната линија.

III. УРЕДИ СО ЕТАЛОН ГАСОМЕР ЗА ИСПИТУВАЊЕ НА ГАСОМЕРИ

1. Опис на уредот

Член 18

Уредот со еталон гасомер за испитување на гасомери се состои од:

1) погонски дел;

2) испитна линија;

3) инструмент за мерење и дотерување на протокот на воздухот.

Шемата на уредот со еталон гасомер е прикажана на сликата 2.

Член 19

Како погонски дел се употребува вентилатор, чија сила мора да биде таква што со сигурност да се постига најголем проток на уредот со еталон гасомер, а работата таква што да не доаѓа до пулзации (промени) во протокот на воздухот.

Член 20

Испитната линија е составена од:

1) влезен вентил;

2) еталон гасомер;

3) цевовод;

4) манометар за мерење на падот на притисокот во еталон гасомерот;

5) манометар за мерење на притисокот во испитната линија;

6) манометар за мерење на падот на притисокот во испитуваниот гасомер;

7) термометри за мерење на температурата на воздухот во испитната линија пред и зад еталон гасомерот;

8) термометри за мерење на температурата на воздухот во испитната линија пред и зад испитуваниот гасомер;

9) излезен вентил;

Член 21

Инструментот за мерење и дотерување на протокот на воздухот е составен од:

1) давач што е најчесто вграден во еталон гасомерот;

2) показен дел;

3) вентил;

Инструментот за мерење и дотерување на протокот на воздухот може наместо елементот од став 1 на овој член да го сочинуваат елементи предвидени во член 5 од овој правилник.

2. Ракување со уредот

Член 22

Со уредот со еталон гасомер можат да се вршат следните фази на преглед на гасомери:

1) разработување;

2) испитување на непропустливоста на куќиштето;

3) испитување на точноста на покажувањето;

4) мерење на падови на притисокот во гасомерот.

Член 23

Заради разработување на гасомерот, испитување на точноста на покажувањето на гасомерот и мерење на падовите на притисокот во гасомерот, со уредот со еталон гасомер се ракува така што со поставување на гасомерот што се испитува на местото предвидено за тоа, со пуштање на вентилаторот во работа, со отворање на излезниот вентил и со постепено отворање на влезниот вентил се овозможува воздухот да тече низ испитната линија со проток чија вредност зависи од положбата на влезниот вентил.

Член 24

Заради испитување на непропустливоста на куќиштето на гасомерот со уред со еталон гасомер се ракува на начинот предвиден во член 23 од овој правилник, со тоа што на крајот се затвора излезниот вентил, а веднаш потоа и влезниот вентил.

3. Посебни услови

Член 25

Во испитната линија на уредот со еталон гасомер можат да се постават и повеќе од еден гасомер. Во тој случај за секој испитуван гасомер мора да постои манометар за мерење на падот на притисокот во гасомерот и манометар за мерење на притисокот на воздухот во испитната линија пред секој гасомер. Температурата на воздухот во испитната линија се мери пред првиот и зад последниот гасомер.

Член 26

Ако се испитуваат гасомери со големина Г 250 и поголеми, уредот со еталон гасомер може да има до четири еталон гасомери што во испитната линија се поставуваат поединечно или паралелно.

Член 27

Уредите со еталон гасомер кај кои вентилаторот издувува воздух низ испитната линија мораат да имаат и резервоар за смирување на протокот и изедначување на температурата на воздухот.

Резервоарот се вградува непосредно зад вентилаторот.

Член 28

Испитната линија на уредот со еталон гасомер мора да биде непропустлива при најмногу очекуваните потпритисоци или натпритисоци за време на испитувањето на гасомерот, односно при потпритисок или натпритисок од 1 kPa (1 kPa = 10 mbar) ако најмногу очекуваните потпритисоци или натпритисоци се помали.

Член 29

Како еталон гасомер се употребува:

1) гасомер со течност — за испитување на гасомери со течност, гасомери со мевови и гасомери со ротациони клипови;

2) гасомер со ротациони клипови — за испитување на гасомери со ротациони клипови и гасомери со мевови;

3) гасомер со турбина — за испитување на гасомери со турбина.

Член 30

За да може гасомерот да се употреби како еталон гасомер мора да ги исполнува следните услови:

1) кривата линија на средните релативни грешки на гасомерот (изразени во проценти) во функцијата на протокот од Q_{min} до Q_{max} мора да се наоѓа во опсег во кој средната релативна грешка е помала од ± 1%;

2) релативните грешки на гасомерот (изразени во проценти), за одделни мерења при ист проток не смеат да отстапуваат за повеќе од ± 0,1% од средната релативна грешка на гасомерот (изразена во проценти) за тој проток.

Член 31

Кривата линија на средните релативни грешки на гасомерот (изразени во проценти) во функцијата на протокот од Q_{min} до Q_{max} се определува со помош на средните релативни грешки на гасомерот (изразени во проценти) добиени при најмалку 12 различни протоци.

Средната релативна грешка на гасомерот (изразена во проценти) за низа мерења при определен проток се добива според следниот образец:

$$\bar{g} = \frac{1}{n}\sum_{i=1}^{i=n} g_i,$$

каде што се:

g — средна релативна грешка на гасомерот (изразена во проценти);

g_i — релативна грешка на гасомерот (изразена во проценти) добиена од i — на тоа мерење;

n — број на мерењата.

Најмалиот број на мерењата за пресметување на средната релативна грешка на гасомерот (изразена во проценти) при определен проток е n = 3.

IV. ЗАЕДНИЧКИ ОДРЕДБИ

Член 32

На посебната таблица на уредот за испитување на гасомери мора, на траен начин, на еден од јазиците и писмата на народите на Југославија да се испише, и тоа:

1) фирмата или називот на производителот;

2) службената ознака на Сојузниот завод за мери и скапоцени метали;

3) серискиот број и годината на производството на уредот;

4) најголемиот проток (Q_{max} ———— m^3/h);

5) најмалиот проток (Q_{min} ———— m^3/h или dm^3/h).

За уредот со ѕвоно на таблицата од став 1 на овој член мора да биде испишано и:

1) најголемиот работен притисок (p_{max} ——— Pa) или kPa, или bar, или mbar);

2) вредноста на зафатнината на ѕвоното (V ——— dm^3).

Таблицата мора да биде изработена така што врз неа да може да се втисне жигот без чие уништување таблицата не може да се симне.

Член 33

Типското испитување и првиот и повремените прегледи на уредот за испитување на гасомери опфаќаат:

1) надворешен преглед;
2) испитување на непропустливоста на уредот;
3) испитување на непроменливоста на натпритисокот на воздухот под ѕвоното (само за уредите со ѕвоно);
4) испитување на точноста на скалата на ѕвоното (само за уреди со ѕвоно);
5) испитување на точноста и повторливоста на покажувањето на еталон гасомерот (само за уреди со еталон гасомер);
6) испитување на точноста на скалата на инструментот за мерење и дотерување на протокот на воздухот;
7) испитување на точноста на манометрите;
8) испитување на точноста на термометрите.

Член 34

Најголемите дозволени грешки на покажувањето на инструментот за мерење и дотерување на протокот на воздухот се ± 5%.

Член 35

За мерење на притисокот мораат да се употребуваат манометри со течност, и тоа:
1) манометри во облик U-цевки;
2) коси цевни манометри.

Употребените манометри мораат да бидат од класата 1, односно грешките на мерењето во употреба не смеат да бидат поголеми од ± 1% од мерениот притисок.

Вредноста на поделоците не смее да биде поголема од 10 Pa (10 Pa = 0,1 mbar).

Член 36

За мерење на температурата мораат да се употребуваат лабораториски стаклени термометри кај кои вредноста на поделоците не смее да биде поголема од 0,1°C.

Покрај термометрите од став 1 на овој член, можат да се употребуваат и термометри од други видови ако во поглед на точноста им одговараат на термометрите од тој став.

Член 37

Сликата 1 од член 2 на овој правилник и сликата 2 од член 18 на овој правилник се отпечатени кон овој правилник и се негов составен дел.

V. ЗАВРШНА ОДРЕДБА

Член 38

Овој правилник влегува во сила осмиот ден од денот на објавувањето во „Службен лист на СФРЈ“.

Бр. 0204-192/2
21 февруари 1977 година
Белград

Директор
на Сојузниот завод за
мери и скапоцени метали,
Петар Ковинчиќ, с. р.

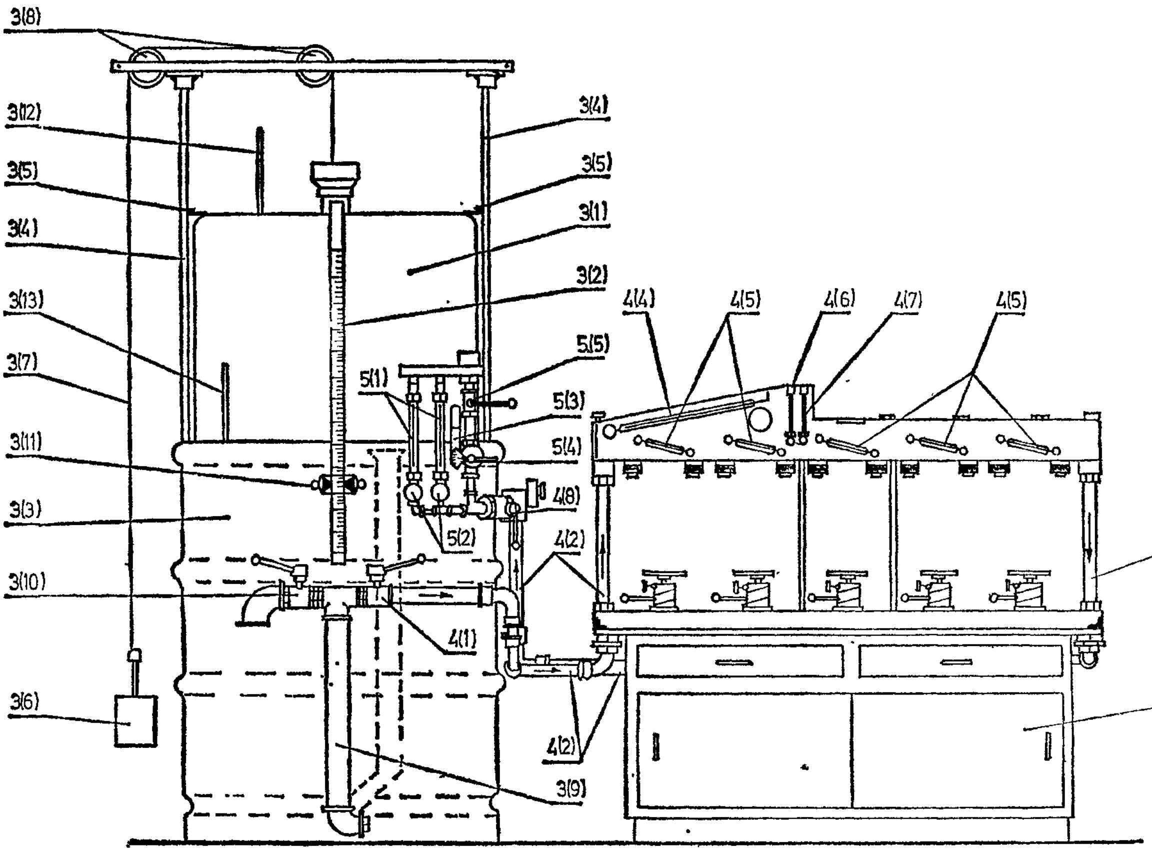

СЛИКА 1 — ШЕМА НА УРЕДОТ СО ЅВОНО

Забелешка:

Бројот вон од заграда означува број на членот од правилникот, а бројот во заграда број на точката од тој член на правилникот.

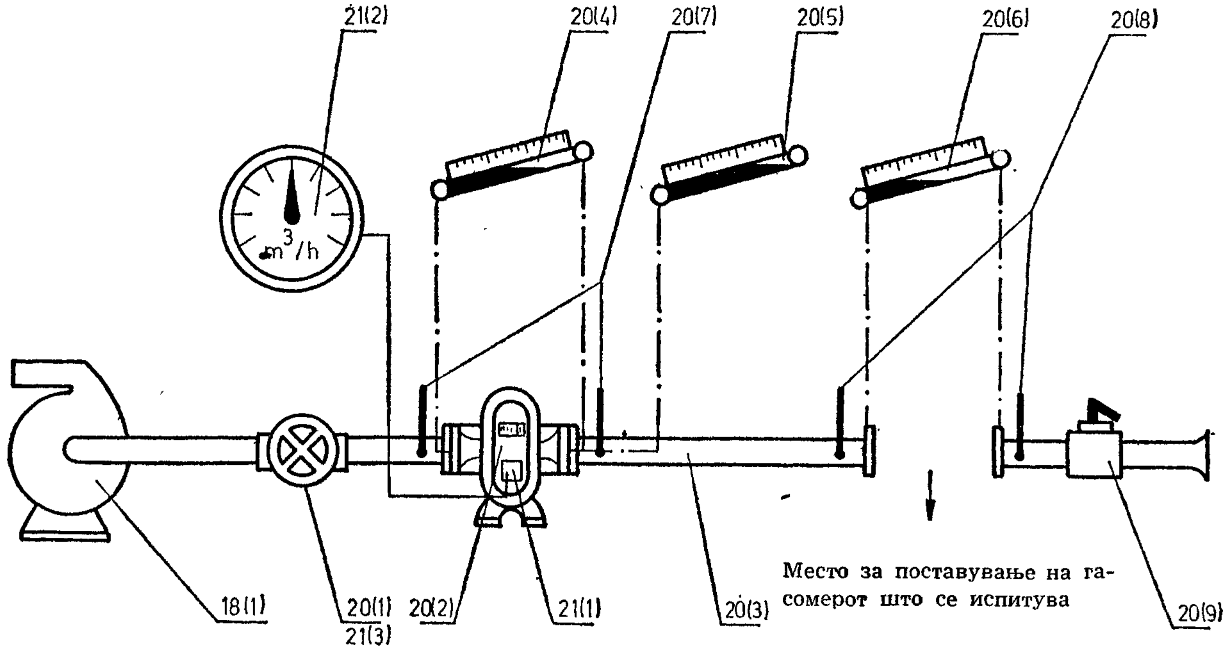

СЛИКА 2 — ШЕМА НА УРЕДОТ СО ЕТАЛОН ГАСОМЕР

Забелешка:

Бројот вон од заграда означува број на членот од правилникот, а бројот во заграда број на точката од тој член на правилникот.

154.

Врз основа на член 40 од Законот за мерните единици и мерилата („Службен лист на СФРЈ", бр. 13/76), директорот на Сојузниот завод за мери и скапоцени метали пропишува

ПРАВИЛНИК
ЗА МЕТРОЛОШКИТЕ УСЛОВИ ЗА УРЕДИ ЗА ИСПИТУВАЊЕ НА КОРЕКТОРИ

Член 1

Со овој правилник се пропишуваат метролошките услови што мораат да ги исполнуваат уредите за испитување на коректори.

Член 2

Уредот за испитување на коректори мора да има

1) направа за создавање и мерење на притисок;

2) термостатски уред со инструменти за мерење на температура;

3) направа со која се симулира проток на гас.

Член 3

Направата за создавање и мерење на притисок е уред со тегови или преса со манометар.

Најголемата грешка при мерењето на притисокот не смее да биде поголема од ±0,2% од мерениот притисок.

Член 4

Термостатскиот уред мора да биде изработен така што во текот на мерењето разликата помеѓу најголемата и најмалата температура да не биде поголема од 0,2 K, односно 0,2°C.

За мерење на температурата се употребуваат лабораториски стаклени термометри кај кои вредноста на поделоците не смее да биде поголема од 0,1°C

Покрај термометрите од став 2 на овој член, можат да се употребуваат и термометри од други видови ако во поглед на точноста им одговараат на термометрите од тој став.

Член 5

Направата со која се симулира проток на гас е мотор чија излезна оска може лесно да се приспособи кон разни видови коректори, или генератор на електрични импулси.

Направата со која се симулира проток на гас мора да има инструмент за исчитување на полните обрти на оската на коректорот, односно на вкупниот број на предадените импулси.

Член 6

На посебна таблица на уредот за испитување на коректори мора, на траен начин, на еден од јазиците и писмата на народите на Југославија да се испише, и тоа:

1) фирмата или називот на производителот;

2) службената ознака на Сојузниот завод за мери и скапоцени метали;

3) сериискиот број и годината на производството;

4) вредноста на опсегот на работните притисоци (p ———— до ———— Pa или kPa, или bar, или mbar);

5) вредноста на опсегот на работните температури (T ———— до ———— K или t ———— до ————°C).

Член 7

Таблицата од член 6 на овој правилник мора да биде изработена така што врз неа да може да се втисне жиг без чие уништување таблицата не може да се симне.

Член 8

Типското испитување и првиот или повремените прегледи на уредите за испитување на коректори опфаќаат:

1) надворешен преглед;

2) испитување на исправноста и точноста на направата за создавање и мерење на притисок;

3) испитување на исправноста на термостатскиот уред и на точноста на инструментите за мерење на температурата;

4) испитување на исправноста на направата со која се симулира проток на гас и на инструментот за исчитување на полните обрти на оската на коректорот, односно на вкупниот број на импулси.

Член 9

Овој правилник влегува во сила осмиот ден од денот на објавувањето во „Службен лист на СФРЈ".

Бр. 0204-193/2
21 февруари 1977 година
Белград

Директор
на Сојузниот завод за мери и скапоцени метали,
Петар Ковинчиќ, с. р.

155.

Врз основа на член 26 став 4, во врска со член 25 став 2 од Законот за мерните единици и мерилата („Службен лист на СФРЈ", бр. 13/76), директорот на Сојузниот завод за мери и скапоцени метали пропишува

ПРАВИЛНИК

ЗА УСЛОВИТЕ ШТО ТРЕБА ДА ГИ ИСПОЛНУВААТ РАБОТНИТЕ ПРОСТОРИИ И ОПРЕМАТА ЗА ПРЕГЛЕД И ЖИГОСУВАЊЕ НА ГАСОМЕРИ И КОРЕКТОРИ, КАКО И РАБОТНИЦИТЕ ВО ОПРЕДЕЛЕНИ ОРГАНИЗАЦИИ НА ЗДРУЖЕНИОТ ТРУД ВО ПОГЛЕД НА СТРУЧНАТА ПОДГОТОВКА АКО МУ СЕ СТАВААТ НА РАСПОЛАГАЊЕ НА ОРГАНОТ НА КОНТРОЛАТА ПРИ ПРЕГЛЕДОТ И ЖИГОСУВАЊЕТО НА ГАСОМЕРИ И КОРЕКТОРИ

I. ОПШТА ОДРЕДБА

Член 1

Со овој правилник се пропишуваат условите што мораат да ги исполнуваат работните простории и опремата за преглед и жигосување на гасомери и коректори, како и условите во поглед на стручната подготовка на работниците што организацијата на здружениот труд која произведува или поправа гасомери и коректори е должна да му ги стави на располагање на органот на контролата при прегледот и жигосувањето на гасомери и коректори ако прегледот на тие мерила, на нејзино барање, по исклучок од одредбата на член 25 став 1 од Законот за мерните единици и мерилата, се врши во нејзините деловни простории.

II. ПОСЕБНИ ОДРЕДБИ

1. Работна просторија

Член 2

Работната просторија за преглед и жигосување на гасомери и коректори мора:

1) да биде чиста, сува, изградена во согласност со важечките технички нормативи и доволно пространа за сместување на опрема;

2) да ги исполнува пропишаните услови во поглед на хигиенско-техничката заштита;

3) да има дневно и електрично осветление според JUS U.C9.100, т.е. барањата во поглед осветлувањето да бидат „големи" и електричното осветление да се изведува како „општо осветление".

Член 3

Температурата на воздухот во работната просторији мора да се мери со најмалку три термометри, чим најмал поделок не смее да биде поголем од 0,1°C. Термометрите се поставуваат на три ѕида од просторијата на оддалеченост од 15 до 20 cm. од ѕидовите и на височина од 150 до 170 cm над подот.

Разликите во температурата на воздухот помеѓу одделни места во работната просторија не смеат да бидат поголеми од 1°C.

Температурата во работната просторија не смее да биде поголема од 25°C ниту помала од 15°C.

Температурата во работната просторија не смее во текот на денот да осцилира за повеќе од 2°C.

Член 4

Прозорците мораат да бидат дупли, а оние што се изложени на сонце треба да имаат солидни и густо исткаени завеси или на тоа слично, за намалување на сончевото влијание врз промената на температурата.

Член 5

Топлотните извори за греење на работната просторија треба да се на најоддалеченото место од уредот за испитување на гасомери, односно од уредот за испитување на коректори.

Член 6

Во работната просторија се влегува низ претпростор или низ дупла врата.

Член 7

Работната просторија треба да биде снабдена со уред за извлекување на загадениот воздух, односно за индиректен прилив на свеж воздух.

Член 8

Во работната просторија мора да се наоѓа и еден барометар за мерење на атмосферскиот притисок на кој вредноста на поделокот не смее да биде поголема од 100 Pa (100 Pa = 1 mbar).

Член 9

Во работната просторија мораат да бидат сместени маса и стол за работа на работникот на органот на контролата.

Член 10

Во работната просторија мораат да се наоѓаат и полици за сместување на гасомерите и коректорите приготвени за преглед.

Член 11

Во работната просторија не смеат да се држат никакви одвишни предмети ниту за време на прегледот и жигосувањето на гасомерите и коректорите се дозволува вршење на која и да била друга дејност.

2. Опрема

Член 12

Прегледот на гасомерите може да се врши на уредите за испитување на гасомери и на уредите за испитување на коректори, што мораат да ги исполнуваат пропишаните метролошки услови.

Член 13

Уредот со ѕвоно за испитување на гасомери мора да се прицврсти за подлогата така што да не може да се поместува ниту да се менува неговата положба.

Член 14

Вентилатор на уредот за испитување на гасомери со еталон гасомер се прицврстува за подлогата, по можност, надвор од работната просторија во која се врши прегледот за да се избегне бучавата.

Член 15

Воздухот за испитување на гасомерите на уредот со ѕвоно се воведува во ѕвоното од работната

просторија, а по минувањето низ гасомерите се испушта во просторијата.

На крајот на испитната линија може да постои приклучок за испуштање на воздух надвор од работната просторија кој може да се користи кога се прегледуваат гасомери што биле во употреба.

Член 16

Вентилаторот на уредот со еталон гасомер се поставува така да шмука или да исфрла воздух низ испитната линија.

На вентилаторот — ако шмука воздух или на другиот крај на испитната линија, ако вентилаторот исфрла воздух, може да постои приклучок за испуштање на воздух надвор од работната просторија кој може да се користи кога се прегледуваат гасомери што биле во употреба.

3. Стручна подготовка на работниците

Член 17

Раководителот на работна единица, или служба, група, одделение, односно друг облик на организирање на трудот во рамките на кое се врши преглед и жигосување на гасомери и коректори, мора да ги исполнува следните услови:

1) да има висока школска подготовка и најмалку 3 години работно искуство на соодветни работи; или

2) да има виша школска подготовка и најмалку 6 години работен стаж на соодветни работи; или

3) да има средна школска подготовка и најмалку 10 години работен стаж на соодветни работи;

Освен условите во став 1 на овој член, раководителот на работна единица или служба, група, одделение, односно друг облик на организирање на трудот мора да ги познава сите прашања во врска со прегледот и жигосувањето на гасомерите и коректорите и уредите за нивно испитување.

Член 18

Работниците што ги подготвуваат гасомерите и коректорите за преглед и жигосување и ракуваат со уредот за испитување на гасомерите и коректорите мораат да имаат соодветна квалификација (да се квалификувани бравари или прецизни механичари, квалификувани мајстори за поправка на часовници, машински — или електротехничари и сл.) и работно искуство за успешно вршење на тие работи.

Работниците од став 1 на овој член мораат да бидат оспособени за вршење преглед на гасомери и коректори според пропишаните метролошки упатства.

ЗАВРШНИ ОДРЕДБИ

Член 19

Решенијата со кои на определени организации на здружениот труд им е одобрено во нивните деловни простории да се врши преглед и жигосување на гасомери и коректори, а што се донесени пред денот на влегувањето во сила на овој правилник престануваат да важат на 31 декември 1977 година

Член 20

Овој правилник влегува во сила осмиот ден од денот на објавувањето во „Службен лист на СФРЈ".

Бр 0204-1842/1
25 февруари 1977 година
Белград

Директор
на Сојузниот завод за мери и скапоцени метали,
Петар Ковинчиќ, с. р.

156.

Врз основа на член 15 став 1 од Законот за југословенските стандарди и за нормите на квалитетот на производите („Службен лист на СФРЈ", бр. 2/74), директорот на Југословенскиот завод за стандардизација донесува

РЕШЕНИЕ

ЗА ЈУГОСЛОВЕНСКИТЕ СТАНДАРДИ ОД ОБЛАСТА НА ЗАШТИТАТА НА ЕЛЕКТРИЧНИТЕ УРЕДИ ОД ЕКСПЛОЗИЈА

1. Се донесуваат следните југословенски стандарди:

— Апарат за определување на максималниот експериментален сигурносен прорез — — — — — —	JUS N.S8.030
— Метод за определување на максималниот експериментален сигурносен прорез — — — — —	JUS N.S8.031
— Полнење со цврсти материјали	JUS N.S8.401
— Испитување на електрични уреди во заштита. Полнење со цврсти материјали — — — — — —	JUS N.S8.421
— Полнење со течности — —	JUS N.S8.501
— Испитување на електрични уреди во заштита. Полнење со течности — — — — — — — —	JUS N.S8.521
— Заштита од експлозија со натпритисок — — — — — — — —	JUS N.S8.601
— Заштита од експлозија. Испитување на електрични уреди во заштита. Натпритисок — — — —	JUS N.S8.621
— Заштита од експлозија. Полнење со песок — — — — — —	JUS N.S8.701
— Испитување на електрични уреди во заштита Полнење со песок	JUS N.S8.721
— Определување на минималната заштитна височина — — — —	JUS N.S8.741
— Конструкција и употреба на метален засолн — — — — — —	JUS N.S8.742

2. Југословенските стандарди од точка 1 на ова решение се објавени во посебно издание на Југословенскиот завод за стандардизација, што е составен дел на ова решение.

3. Југословенските стандарди од точка 1 на ова решение се задолжителни и влегуваат во сила на 1 април 1977 година.

Бр. 16-13161/1
29 декември 1976 година
Белград

Директор
на Југословенскиот завод за стандардизација,
Милан Крајновиќ, с. р.

157.

Врз основа на член 15 став 1 од Законот за југословенските стандарди и за нормите на квалитетот на производите („Службен лист на СФРЈ", бр. 2/74), директорот на Југословенскиот завод за стандардизација донесува

РЕШЕНИЕ

ЗА ЈУГОСЛОВЕНСКИТЕ СТАНДАРДИ ЗА ПИЕЗОЕЛЕКТРИЧНИ КРИСТАЛИ

1. Се донесуваат следните југословенски стандарди:

Пиезоелектрични вибратори:

— Единки на кристали од кварц за стабилизација и селекција на фреквенции Стандардни вредности и услови за испитување — — — — JUS N.R9 005

— Основен метод за мерење на резонантна фреквенција и еквивалентна сериска отпорност на единки на кристали од кварц со техниката на нулевата фаза во π-четворопол — JUS N.R9 030

2. Југословенските стандарди од точка 1 на ова решение се објавени во посебно издание на Југословенскиот завод за стандардизација, што е составен дел на ова решение.

3. Југословенските стандарди од точка 1 на ова решение се задолжителни и влегуваат во сила на 1 јуни 1977 година.

Бр. 16а-1493/1
7 февруари 1977 година
Белград

Директор
на Југословенскиот завод
за стандардизација,
Милан Крајновиќ, с. р.

158.

Врз основа на член 19 став 1 точка 5 од Законот за Фондот на федерацијата за кредитирање на побрзиот развој на стопански недоволно развиените републики и автономни покраини („Службен лист на СФРЈ", бр. 33/76) и член 11 од Законот за постојаните средства на Фондот на федерацијата за кредитирање на побрзиот развој на стопански недоволно развиените републики и автономни покраини во периодот од 1976 до 1980 година („Службен лист на СФРЈ", бр. 33/76), Собранието на Фондот на федерацијата за кредитирање на побрзиот развој на стопански недоволно развиените републики и автономни покраини, на седницата од 23 февруара 1977 година, донесува

ОДЛУКА

ЗА УТВРДУВАЊЕ НА ВИСОЧИНАТА НА ГОДИШНАТА И МЕСЕЧНАТА АКОНТАЦИЈА НА ПОСТОЈАНИТЕ СРЕДСТВА НА ФОНДОТ ЗА 1977 ГОДИНА

1. Се утврдуваат следните износи на годишната и на месечната аконтација на постојаните средства на Фондот на федерацијата за кредитирање на побрзиот развој на стопански недоволно развиените републики и автономни покраини (во натамошниот текст: Фондот), што во корист на Фондот ќе ги уплатуваат основните организации на здружениот труд, односно републиките и автономните покраини:

— во динари —

	Годишна аконтација на постојаните средства на Фондот	Месечна аконтација на постојаните средства на Фондот
СР Босна и Херцеговина	1.396,800.000	116,398.000
СР Црна Гора	203,900.000	16,992.000
СР Хрватска	2.955,400.000	246,284 000
СР Македонија	606,900.000	50,573.000
СР Словенија	1.936,000.000	161,332 000
СР Србија (без автономните покраини)	2.454,500.000	204,544.000
САП Косово	216,300.000	18,025.000
САП Војводина	1.166,000.000	
— во првото полугодиште		77 733.000
— во второто полугодиште		116,600.000
ВКУПНО:	10.935,800.000	
— во првото полугодиште		891,881.000
— во второто полугодиште		930,748.000

2. Ако од месечните аконтации и од годишната уплата на постојаните средства на Фондот на територијата на републиката, односно автономната покраина, не се оствари износот на аконтацијата за заемот во височината утврдена со оваа одлука, разликата помеѓу уплатениот износ на аконтацијата од страна на основните организации на здружениот труд и височината на аконтацијата утврдена со оваа одлука ќе ја уплатат републиките, односно автономните покраини во рок од 30 дена од денот на истекот на рокот во кој основните организации на здружениот труд биле должни да ја извршат обврската спрема Фондот во смисла на чл. 8 и 11 од Законот за постојаните средства на Фондот на федерацијата за кредитирање на побрзиот развој на стопански недоволно развиените републики и автономни покраини во периодот од 1976 до 1980 година.

3. Оваа одлука влегува во сила осмиот ден од денот на објавувањето во „Службен лист на СФРЈ".

02 бр. 62/8
23 февруари 1977 година
Белград

Фонд на федерацијата за кредитирање на побрзиот развој на стопански недоволно развиените републики и автономни покраини

Директор на Фондот,
д-р **Зеки Бејтулаху**, с. р.

Претседател
на Собранието,
Бранислав Пенезиќ, с. р.

По извршеното споредување со изворниот текст утврдено е дека во текстот на Одлуката за определување на стоките на кои при увозот се плаќа посебна такса, објавен во „Службен лист на СФРЈ", бр. 10/77, се поткрала долунаведената грешка, та се дава

ИСПРАВКА

НА ОДЛУКАТА ЗА ОПРЕДЕЛУВАЊЕ НА СТОКИТЕ НА КОИ ПРИ УВОЗОТ СЕ ПЛАЌА ПОСЕБНА ТАКСА

Во точка 5 наместо погрешно отпечатениот текст на став 2 треба да стои:

„На бродовите од став 1 на оваа точка увезени во 1976 година и што ќе се увезат во 1977 година посебната такса од тој став може да се плати до 15 декември 1978 година, со полагање на авалирана меница."

Од Сојузниот извршен совет, Белград, 24 февруари 1977 година.

НАЗНАЧУВАЊА И РАЗРЕШУВАЊА

Врз основа на член 43 од Законот за организацијата и делокругот на сојузните органи на управата и на сојузните организации („Службен лист на СФРЈ", бр. 32/71, 54/71, 67/72, 21/74, 24/76 и 48/76), Сојузниот извршен совет донесува

РЕШЕНИЕ

ЗА НАЗНАЧУВАЊЕ НА ПОМОШНИК-СОЈУЗЕН СЕКРЕТАР ЗА НАДВОРЕШНА ТРГОВИЈА

За помошник-сојузен секретар за надворешна трговија се назначува Атанас Атанасиевски, бивш

директор на Сојузната дирекција за резерви на индустриски производи.

Е. п. бр.138/77
16 февруари 1977 година
Белград

Сојузен извршен совет

Потпретседател,
Доброслав Ќулафиќ, с. р.

Врз основа на член 43 од Законот за организацијата и делокругот на сојузните органи на управата и на сојузните организации („Службен лист на СФРЈ"', бр. 32/71, 54/71, 67/72, 21/74, 24/76 и 48/76) Сојузниот извршен совет донесува

РЕШЕНИЕ
ЗА НАЗНАЧУВАЊЕ НА ПОМОШНИК-СОЈУЗЕН СЕКРЕТАР ЗА НАДВОРЕШНА ТРГОВИЈА

За помошник-сојузен секретар за надворешна трговија се назначува Филип Бабиќ, досегашен потсекретар во Сојузниот секретаријат за надворешна трговија.

Е. п. бр. 139/77
16 февруари 1977 година
Белград

Сојузен извршен совет

Потпретседател,
Доброслав Ќулафиќ, с. р.

Врз основа на член 43 од Законот за организацијата и делокругот на сојузните органи на управата и на сојузните организации („Службен лист на СФРЈ"', бр. 32/71, 54/71, 67/72, 21/74, 24/76 и 48/76), Сојузниот извршен совет донесува

РЕШЕНИЕ
ЗА РАЗРЕШУВАЊЕ НА ПОТСЕКРЕТАР ВО СОЈУЗНИОТ СЕКРЕТАРИЈАТ ЗА НАДВОРЕШНА ТРГОВИЈА

Се разрешува од должноста потсекретар во Сојузниот секретаријат за надворешна трговија Филип Бабиќ, поради назначување на друга должност.

Е. п. бр. 140/77
16 февруари 1977 година
Белград

Сојузен извршен совет

Потпретседател,
Доброслав Ќулафиќ, с. р.

Врз основа на член 43 од Законот за организацијата и делокругот на сојузните органи на управата и на сојузните организации („Службен лист на СФРЈ"', бр. 32/71, 54/71, 67/72, 21/74, 24/76 и 48/76), Сојузниот извршен совет донесува

РЕШЕНИЕ
ЗА РАЗРЕШУВАЊЕ НА ПОМОШНИК-ПРЕТСЕДАТЕЛ НА СОЈУЗНИОТ КОМИТЕТ ЗА ИНФОРМАЦИИ

Се разрешува од должноста помошник-претседател на Сојузниот комитет за информации Енвер Хумо, со 31 јануари 1977 година, заради заминување на друга должност.

Е. п. бр. 141/77
16 февруари 1977 година
Белград

Сојузен извршен совет

Потпретседател,
Доброслав Ќулафиќ, с. р.

ОДЛИКУВАЊА

УКАЗ

ПРЕТСЕДАТЕЛОТ
НА СОЦИЈАЛИСТИЧКА ФЕДЕРАТИВНА РЕПУБЛИКА ЈУГОСЛАВИЈА

врз основа на член 337 точка 4 од Уставот на Социјалистичка Федеративна Република Југославија и член 4 од Законот за одликувањата на Социјалистичка Федеративна Република Југославија одлучува да се одликуваат:

Од СР Босна и Херцеговина

— за особени заслуги и постигнати успеси во работата од значење за социјалистичката изградба на земјата

СО ОРДЕН ЗАСЛУГИ ЗА НАРОД СО СРЕБРЕНИ ЗРАЦИ

Бањац Давида Илија, Биберовиќ Петра Мато, Босниќ Војина Петар, Јанковиќ Неде Радован, Лет Ивана Евица, Самарџиќ Тоше Тришо, Станишљевиќ Стојана Саво, Шалака-Ајановиќ Илијаза Фахра;

— за особени заслуги во создавањето и ширењето на братството и единството меѓу нашите народи и народности

СО ОРДЕН БРАТСТВО И ЕДИНСТВО СО СРЕБРЕН ВЕНЕЦ

Агановиќ Јусуфа Неџиб, Берхановиќ Мехе Сафет, Беслагиќ Агана Шефик, Бундало Спасоја Војо, Ѓумуровиќ Салке Галиб, Дабетиќ Новице Душан, Дамјановиќ Николе Влајко, Ѓокиќ Милана Обрен, Гаќеша Миле Стево, Хаџимани Сулејмана Сабрија, Хасанагиќ Дервиша Абдулах, Хркиќ Станка Саво, Хубана Мује Алија, Ивиќ Стевана Стојан, Ивковиќ Божа Здравко, Јанковиќ Мије Вид, Јоксимовиќ Гвоздена Војислав, Јовановиќ Обрена Илија, Јовичиќ Илије Љубо, Кековиќ-Ројшек Ивана Алојзија, Копаниќ Вида Радован, Ковач Ѓура Илија, Кукриќ Николе Димитар, Латал Алојза Дежулина, Љумовиќ Петра Радован, Маринчиќ Пере Ѓуро, Милановиќ Лазе Војо, Нинчиќ Риста Мирко, Остојиќ Крсте Милан, Радуловиќ Новице Бошко, Рељиќ Богдана Богдан, Рошиќ Мује Бешир, Самарџиќ-Аќимовиќ Аврама Обренија, Савиќ Милутина Манојло, Срдиќ Петра Сава, Шеќеровиќ Гавре Славко, Тадиќ-Ѓуриќ Јове Бранка, Терзиќ-Видовиќ Мирка Смиља, Трифуновиќ Вукосава Вукосав, Туфо Мухамеда Едхем, Узуновиќ Мухамеда Самија, Вукасовиќ Алексе Смиља, Златановиќ Халила Јусуф, Жаговец-Бркиќ Мухамеда Нела, Жилиќ Анте Иго, Жуљевиќ Авде Хамдија,

— за покажана лична храброст во борбата против непријателот за ослободување на земјата

СО ОРДЕН ЗА ХРАБРОСТ

Аличајиќ Дервиша Дедо, Бегановиќ Хусеина Ахмет, Бегановиќ Ибре Хасан, Бегановиќ Велаге Хашим, Благојевиќ Ђуре Драгоја, Делиќ Хасана Мехо, Диздаревиќ Мује Шабан, Јовичиќ-Матиќ Саве Јелка, Карановиќ Ивана Босиљка, Краљевиќ Марка Анто, Милошевиќ Николе Мара, Милошевиќ Миќе Саво, Морача Јована Никола, Муминовиќ Ибре Мехо, Панџиќ Хусара Хусеин, Пантиќ Крсте Стоја, Прица Ђуре Дмитар, Студен-Ђубало Миле Анђа, Шариќ Хасана Селим, Ториќ Хасе Мехо, Васиќ Михајла Јован;

— за особени заслуги и постигнати успеси во работата од значење за напредокот на земјата

СО ОРДЕН НА ТРУДОТ СО ЗЛАТЕН ВЕНЕЦ

Абдагиќ Суље Ахмет, Атиќ Зеира Лутво, Башиќ Тодора Мирко, Бегиќ-Јеремиќ Милана Нада, Богдановиќ-Липовж Ќирила Марија, Брчиќ Мартина Давид, Бркиќ Крижана Мате, Црногорац Ранка Љубиша, Цвјетиновиќ Николе Саво, Чисиќ Едхема Шаќир, Дујковиќ Стојана Вељко, Фетахагиќ Ахмета Хуснија, Фишер Беле Људевит, Гачиќ Рагиба Ахмет, Галиќ Раде Никола, Гулин Пашке Јерко, Хаџимусиќ Ибра Омер, Јокиќ Душана Милан, Јовичиќ Милана Јован, Каровиќ Бајре Шабан, Ковачевиќ Новице Драго, Квргиќ Шпире Миле, Лазиќ Симеона Митар, Лекиќ Лазара Ђуро, Лошиќ Салиха Асим, Лукиќ Анте Анто, Лукиќ Тодора Радован, Марчетиќ Павла Лука, Мариќ Шимуна Ивица, Маринчиќ Пере Ђуро, Марковиќ Анте Стипо, Микановиќ Видака Саво, Мискин Саве Манојло, Мујезиновиќ Мустафе Мехмед, Мујиќ Алије Абдулах, Мулалиќ Мухамеда Хасан, Мутиќ Бранка Анка, Обралиќ Ибре Ферид, Павелиќ Мате Карло, Пекариќ-Влајиќ Мије Јелена, Петовиќ Илије Никола, Пожегија Хасана Алија, Рајиќ Светислава Миодраг, Ракита Лазе Љубо, Рамиќ Узеира Азиз, Растовиќ Петра Милан, Самарџиќ Влајка Станислав, Савиќ Стевана Душан, Стојановиќ Вукадина Благоје, Студен Душана Бранко, Сулејманпашиќ-Ибрахимпашиќ Мехмеда Шухрета, Суљагиќ Ибрахима Сулејман, Шеремет Махе Ахмет, Шупут-Вулиќ Ђуре Боса, Тадиќ Мије Шимо, Тролиќ-Томиќ Животе Милосава, Турчиќ Фрање Стјепан, Унковиќ Данила Велимир, Вученовиќ Пане Лазо, Вукашиновиќ Михајла Радисав, Вулета Миќе Миќо;

— за особени заслуги во развивањето и реализирањето на концепцијата на општонародната одбрана и за успеси во издигањето на воено-стручното знаење и борбената готовност на нашите граѓани

СО ОРДЕН НА ВОЕНИ ЗАСЛУГИ СО ЗЛАТНИ МЕЧЕВИ

Ђукиќ Косте Ђорђе, Грбиќ Спасе Душан, Исак Беќира Дерво, Јајчанин Јована Ратко, Јокиќ Васе Јово, Кесиќ Гојка Милош, Лакиќ Јове Млађен, Шоша Ђуре Ристо, Вукас Милиќа Симо, Вукојевиќ Боже Боро, Закиќ Василије Боро, Зукиќ Зуке Мустафа;

— за заслуги на полето на јавната дејност со која се придонесува за општиот напредок на земјата

СО ОРДЕН НА РЕПУБЛИКАТА СО БРОНЗЕН ВЕНЕЦ

Амиџиќ Пере Млађен, Арсеновиќ Недељка Јово, Бјеговиќ Ђуре Којо, Бјелиќ Стевана Обрад, Бојиќ-Алкалај Васе Јованка, Десанчиќ Михајла Јово, Филиповиќ Омера Хуснија, Гужвиќ Стеве Остоја, Химерлај-Сесар Јуре Марица, Капетановиќ Хусеина Енвер, Кнежевиќ Михајла Вељко, Лазаревиќ Благоја Миќо, Мењиќ Димитрија Ђорђе, Митровиќ Видака Илија, Рамиќ Узеира Кадро, Стублиќ Стеве Јозо;

— за заслуги и постигнати успеси во работата од значење за социјалистичката изградба на земјата

СО ОРДЕН ЗАСЛУГИ ЗА НАРОД СО СРЕБРЕНА ЅВЕЗДА

Абдулаховиќ-Поздерац Мурата Сенка, Агановиќ Мехе Ахмед, Аличајиќ Зуле Мустафа, Арифхоџиќ Сејфе Фуад, Ашќериќ Михајла Јефто, Ажман Антона Антон, Бајрактаревиќ Смаила Мехмед, Барух Дуда Јаков, Барух Елиаса Јаков, Берхамовиќ Мехе Сафет, Бешлагиќ Ибрахима Хатиџа, Беванда Илије Анто, Биро Ивана Вилко, Бјелица Лазара Митар, Бјелица Милана Нећо. Блашковиќ Драгутина Ратољуб, Богдановиќ Јоксима Јефто, Богуновиќ Николе Јован, Божиќ Неће Лука, Бугарин Манојла Јово, Буха-Гушиќ Лазара Љубица, Буљубашиќ Мехе Мехмед, Бундало Спасе Богдан, Цериќ Хусеина Тахир, Чампара Цвијета, Чаушевиќ Рагиба Халил, Ченгиќ Азиза Ханефија, Чобиќ Идриза Сулејман, Човиќ Ќамила Ќамил, Човиќ Ибрахима Хусеин, Ќемаловиќ Мехмеда Есад, Ќенановиќ Хајдара Илијас, Дервишкадиќ Арифа Ќамила, Диздаревиќ Ибре Дедо, Додер Спасоја Дара, Драгичевиќ-Ђокиќ Саја, Дуриќ Бајре Шабан, Ђермановиќ Мате Ангела, Галијашевиќ Хакије Решад, Гашевиќ Милосава Душан, Гавриќ-Радивојша Јока, Газибеговиќ Мустафе Јусуф, Голиќ Недељка Сретен, Грабеж Пере Тома, Хаџимуртезиќ Абдурахмана Хусо, Ханџар Мухарема Ахмет, Хасанефендиќ-Хаџовиќ Фазлије Ениса, Хасиќ-Шеховиќ Мухарема Мурвета, Хрничиќ Јакије Ахмет, Илиќ-Лукач Анкица, Ивковиќ Благоја Петар, Ивковиќ Лазара Стана, Јахиќ Хрусте Ризах, Јаничек Јована Михаило, Јапиќ Суље Ариф, Јашаревиќ Мустафе Салко, Јовиќ Миќе Остоја, Јуришиќ Иве Јозо, Кајтезовиќ Хасе Маше, Калаба Томе Лука, Каралиќ Хамдије Хасан, Кљајиќ-Мариќ Миќе Даринка, Кљајиќ Благоја Јован, Колак Стево Вељко, Колукчија Селима Нусрет, Ковач Божица, Круша Шучрија Сафет, Куленовиќ Бакира Асим, Кунарац Николе Обрен, Лалиќ Алије Мустафа, Лаловиќ Лазара Даница, Лауц Јозе Гојко, Лазовиќ Сима Ђуро, Лончаревиќ-Нојвирт Виктора Антонета, Ловрен Николе Миле, Мандегања Јове Чедо, Мандиќ Иве Срећко, Мандушиќ Анте Мато, Мановиќ Тахира Мидхат, Мариќ Миќе Бошко, Мариќ Риста Никола, Мариќ Димитрије Тоде, Матковиќ-Петричевиќ Трипе Невенка, Месиховиќ Тахира Шефик, Мешковиќ Ахмета Авдо; Мезет Мустафе Ахмед, Миќија Симеона Жарко, Михајлица Милана Живко, Михаљевиќ Каже Марко, Микулиќ-Ивица Владе Рајка, Милановиќ Мартина Никола, Милиќевиќ Пере Чедо, Мухамедагиќ-Сахаџиќ Сулејмана Радила, Мујакиќ Маше Беќир, Мурановиќ-Миџиќ Џехва, Накиќ Антона Анто, Нинчиќ Лазара Данило, Нинчиќ Десанка, Нинчиќ Милица, Нинчиќ Стоја, Новак Еде Младен, Новаковиќ Ристе Гојко, Нухановиќ Селе Селим, Нукиќ Мумина Ахмет, Ораховац Ибрахима Саит, Панџиќ-Јусиќ Хусеина Ајка, Папиќ-Игњатовиќ Игњата Љубинка, Пашајлиќ Данила Радован, Пажин Јове Ђорђе, Пејкушиќ Сабита Сулејман, Периќ Мике Мијо, Пиљевиќ Николе Лука, Порчиќ Месуда Алага, Пожар Рудолфа Звонко, Продановиќ Драге Марко, Пудар Спасоја Милан, Пуђа-Зец Николе Даница, Рачиќ Шаќира Хава, Радомир Ђорђа Здравко, Радовиќ Радована Илија, Радумило Ристе Цвијо, Рајиќ Јозе Здравко, Реџеповиќ Сабрија Теуфик, Ристиќ Ђурђа Чедомир, Ристиќ Свете Светозар, Рошиќ Ахмета Мехмед, Ружниќ Хусе Омер, Санчанин Стеве Милан, Савиќ-Игњатовиќ Васе Ђурђа, Савиќ Васе Милан, Серда-

ревић-Дервишевић Аље Мелћа, Силић Беће Але, Смаилбеговић Алије Сеад, Стаменковић Радисава Малина, Станковић Јанка Радисав, Стојановић Радуна Бранислав, Стојановић Јове Чедо, Студен-Свирачевић Грује Дара, Сучић Јозе Винко, Суљић Вејсила Мустафа, Шећербеговић Мурата Суљо, Шеховић Реџепа Мухарем, Шеху Абдурахмана Ејуб, Шепетовић-Попивода Мира Милева, Шешељ Милана Ристо, Шиповац Илије Марко, Шиповац Риста Томо, Тафро Мустафе Реуф, Топчагић Јусе Сулејман, Тричић Ахмета Бећо, Туња Авде Фадил, Унковић-Жерајић Јове Надежда, Узуновић Мухарема Есад, Велић Омера Ахмед, Велић Мује Салих, Видовић-Лукенда Ивана Јелица, Вигњевић Вида Станко, Вујадиновић Мијата Милован, Вуковић-Савић Благоја Божица, Вуковић Ристе Гојко, Вуковић-Граховац Милана Роса, Зечевић Марка Драго, Зећировић Зејћира Шабан, Зиројевић-Јанићијевић Јована Зорица, Ждралић Реке Незир, Жерајић-Радан Милана Јања;

— за заслуги во развивањето и реализирањето на концепцијата на општонародната одбрана и за успеси во издигањето на воено-стручното знаење и борбената готовност на нашите граѓани

СО ОРДЕН НА НАРОДНАТА АРМИЈА СО СРЕБРЕНА ЅВЕЗДА

Бањац Симе Пане;

— за заслуги и постигнати успеси во работата од значење за напредокот на земјата

СО ОРДЕН НА ТРУДОТ СО СРЕБРЕН ВЕНЕЦ

Абдић-Адилагић Хасе Шухрета, Ахметашевић Реџе Селим, Алиефендић Алије Шефик, Андрић Николе Мирко, Анић Јозе Анто, Аничић Пере Млађен, Араповић Петра Здравко, Арежина Мирка Младен, Аврамовић Ђорђа Љубомир, Бабић Боже Радан, Бабић Мује Селим, Бајрактаревић Ћамила Амина, Бајрић Османа Авдо, Балтић Илије Јозо, Барош Васе Никола, Башић Наска Хамид, Батуран Влатка Јован, Баукарт-Балић Милије Радмила, Бећановић Ристе Јован, Бећиревић Касима Мехмед, Билалагић Реџепа Ибрахим, Билан-Август Јосипа Катица, Биланџија Пере Стипо, Билановић-Суботин Јефте Ксенија, Бјелајац Стеве Михајло, Бјелица Ђорђа Војо, Бјељац Милана Јован, Боровчанин Млађена Миле, Бошковић Симе Марко, Бошковић Илије Звонимир, Божић Благоје Благоја, Божић Петра Чедо, Божовић Крсте Зорка, Братић Стевана Јово, Брчвак Наила Суљо, Брешо Станка Бранко, Бркић Петра Душан, Будимлић Смаила Хусеин, Буквић Мухарема Јусуф, Буквић Ивка Милан, Буљан Јаке Божо, Бурсаћ Јована Момчило, Бусулаџић Халида Илијас, Црнчевић Млађена Перо, Чабрило Пере Славко, Чахтаревић Синана Касим, Чајић Хусеина Реџо, Чанпара Сима Раде, Челар-Дрљача Марка Драгица, Чељо Мује Исмет, Ченгић Азиза Ханефија, Чопељ Салка Осман, Човић Хусе Шефик, Човило Обрада Ристо, Чумуровић Ибрахима Фадил, Чустовић Салке Хамдија, Ћатић Ризвана Јусуф, Ћатовић Велије Заим, Ћебо-Бићевић Смаје Фадила, Ћеримовић Мухарема Ибрахим, Ћосић Милорада Бориввоје, Ћосовић Раде Петар, Ћубела Мартина Томо, Дабић Николе Саво, Дебелица Васе Јован, Дедић Мехе Адем, Дедић Ахмеда Ениса, Дедић Деде Мустафа, Делагић Мехе Хусеин, Делалић Муниба Емир, Делалић Муниба Кемал, Деовић Хакије Емина, Деовић Сулејмана Фадил, Десанчић Пере Здравко, Диванефендић—Хрустић Османа Муневера, Диздаревић Мурадифа Ејуб, Домуз Душана Небојша, Драпић Јусуфа др Алија, Дрина Хашима Асим, Ђаниш-Ђорђевић Љубомира Душанка, Ђермановић Милана Здравко, Ђоговић Симе Миленко, Ђукић Андрије Данка, Ђукић Сретена Милена, Ђурић-Тепић Ђорђа Милка, Џенановић Салиха Фадила, Џанановић Ибрахима Галиб, Џелетовић Алексе Петар, Џидић Јуре Софија, Џихановић Ибрахима Мехо, Џоковић-Ћорић Милоша Божица, Џумхур Мехмеда Алија, Емшо Асима Захид, Ерцег-Чондрић Мије Душка, Essert Јосипа, Алојз, Фазлагић Незира Фадил, Фехимовић-Пилав Мехмеда Вахдета, Фериз Омера Хусо. Фрањић Фрање Анто, Фрањић Шимуна Иван, Гачановић Бајре Фехим, Гаџе Кате Драго, Гајић-Радојевић Луке Живка, Гамбелић Јова Бранко, Гавриловић Богдана Обрад;

Глоговац Максима Мирко, Голић Хусејна Рагиб, Граховац Петра Бошко, Грдинић Светозара Светозар, Грујић Ивана Мирко, Хабибовић Јунуза Шахин, Хаџиахметовић Меха Сулејман, Хаџиахметовић-Гафић Салиха Зинета, Хаџић Јусуфа Мухарем, Хаџић-Мешановић Хамида Мунира, Хаџић Салке Осман, Хаџихусеиновић Сафета Џевад, Хаџикадунић Раме Муниб, Хаџимусић Ибра Хајрудин, Хаџиомеровић-Крпо Сулејмана Муневера, Хаџиосмановић Рухије Сафета. Хаџизукић Абаза Ешреф, Хајдарбеговић Рифата Суљо, Халибашић Мехмеда Салих, Халилчевић Мехмеда Алија, Халиловић Халила Салих, Халваџија Салке Рашид, Хамзић Ахмеда Алија, Хамзић Дерве Сулејман, Ханданагић Мухамеда Азиз, Ханџар Маха Абдулах, Харак Николе Теодор, Хегановић Мустафе Ђемал, Херак Адема Ибрахим, Хераковић Омера Фатима, Херцег Мате Миле, Хоџић Дервиша Ахмед, Хоџић Ибрахима Ибрахим, Хоџић Ахме Севло, Хрњак Лазе Рајко, Хрњић Сулејмана Авдија, Хрустемовић Мустафе Хрустем, Хундур Смаје Едхем, Илић Саве Милан, Илић Бранка Млађан, Илић Марка Саво, Илић-Бошњић Химзе Шахсена, Имшировић Мује Дервиш, Истенић Мехмеда Биба, Ивакић Анте Мијо, Ивановић Мартина Стјепан, Ивковић Николе Данило, Ивковић Обрена Лазар, Ивковић Јована Раде, Јагањац Ризвана Мухарем, Јагодић Мује Фехро, Јахић Медаге Садулах, Јакуповић Ђонле Хамдија, Јамаковић Шаћира Алмас, Јамина Шћепана Обрад, Јањић Лаза Стеван, Јашаревић Халила Решид, Јажић Мухамеда Хатица, Јелисић Тодора Станко, Јовић Милоша Милан, Јовичић Гвоздена Мирко, Јурић Анте Мијо, Јурић Паве Винко, Јурош-Ловреновић Мате Марија, Кадић Османа Азиз, Кадић Хамдије Мерсада, Кајтаз Мустафе Осман, Кајтезовић Мехе Смаил, Калезић Петра Драгиња, Калинић Јована Драган, Каљанац-Хинић Симе Ксенија, Камиш Бећира Ибро, Капетановић Мехмеда Хакија, Капетановић-Кривић Дерве Рашида, Капетановић Нурудина др Ризо, Капиџић Салке Јусуф, Карабег Абида Сулејман, Карахасановић-Карић Мухамеда Шемса, Карчић Ибрахима Абдулах, Каровић Фетаха Хаџо, Касуповић Алага Бисера, Кавазбашић Суље Сулејман, Косић Миливоја Драго, Килибарда Остоје Јелена, Кисић Миће Перо. Китановић Станка Чедомир, Кокеза Митра Мирко, Коприводица Митра Ратко, Корјен Едхема Мидхат, Кошута Пере Иванка, Ковач Мурата Ибро, Ковачевић Јована Алекса, Ковачевић Мује Тос[illegible] Ковачевић-Гуњак Симе Вукосава, Крагуљ Душана Михајло, Крајина Луке Мијо, Крецо-Воле Андреја Андреја, Кремењаш Стипе Илија, Кресојевић-Радински Анте Адела, Кривдић Салиха Мустафа, Крндија Јове Милош, Крстовић-Борковић Радована Зора, Круљ Ристе Василије, Крзић Ибрахима Нусрет, Крзнарић Миле Бранко, Кржељ Пере Јозо, Кучанин Ахмета Омер, Кукобат Јована Васо, Кулаглић Идриза Шериф, Куреш-Југовић Марка Станка, Куртић Хасана Талиб, Кусић-Бајић Остоје Невенка, Лацковић Богдана Вујадин, Лакић Јована Трифко, Лалић-Марков Јозе Анкица, Лалић Милутина Милорад, Лалић Дане Нада, Лаловић Богдана Десанка, Лазаревић Савке Станимир, Лазовић Тодора Симо;

Лејлић Халида Џевдет, Лековић Владимира Мирко, Лепара Џафера Ћамил, Лепић Салиха Авдо, Лерић Хасана Смајо, Левицки Јохана Драгица, Лисица Милана Милан, Ливаја Марка Илија, Лојпур Милана Бошко, Ловрић Николе Лука, Лугић Хами-

да Мухамед, Лујић Петра Вера, Лукашев-Мартиновић Ивана Наталија, Лукић Ђуре Митар, Лукић Ристе Перо, Лукин-Манојловић Пере Милица, Љубоја Симе Никола, Љубоја Николе Видосав, Љубовић Алије Сабахета, Љутић Хамде Исмет, Мадешко Зулфа Хамид, Мађар Николе Анто, Маглица Анте Нико, Махмутагић Махмута Салко, Махмутбеговић Муше Абдулах, Мелашевић Илије Симо, Малиш Јова Милош, Мандић Душана Војин, Мандушић Анте Фрањо, Мањић Аћима Јово, Маран-Церић Хусеина Дурсума, Марић Алексе Радован, Марјановић Милана Којо, Маркотић Јуре Мирко, Марковић Јосипа Иван, Мартиновић Иве Илија, Мартиновић Јозе Ивица, Марушић Јосипа Мирослав, Маслеша Хасана Алија, Машић Мехе Мустафа, Мехић Назифа Мухарем, Мехић Ахмета Мустафа, Мехикић Зејнила Шемсо, Мемић-Ђикић Јусуфа Асима, Мемишевић Раме Ибрахим, Мешановић Мује Омер, Мешкић Ибрахима Хамид, Мијовић Јове Никола, Миладиновић-Јовановић Миодрага Радмила, Милановић Стојана Остоја, Милановић Томе Радован, Милетић Ђуре Јованка, Милићевић Милисава Данило, Милидраг Јове Боса, Милијаш Рајка Војислав, Милошевић Арсе Божидар, Миљуш Бранка Брано, Миралем Реуфа Асим, Миросављевић Бране Невенка, Мишић Стјепана Томо, Мољевић Пере Душан, Мраковић Омера Мустафа, Мрган Рамиза Омер, Мркајић Вићентија Божо, Мрша Арифа Хасан, Муцић Николе Јозо, Мухаремспахић Мустафе Хајрудин, Мухаремспахић Хамида Махо, Мујакић Селима Смаил, Мујчиновић-Лојо Зејнила Асима, Мујезиновић Абдулаха Сенија, Мујић Хасе Расим, Мујкић Алије Хамо, Мујовић-Брантуша Антуна Марија, Мулалић-Крцалић Омера Белкиса, Мулалић Хусније Зухдија, Муласмајић Едхема Тахир, Муминовић Мехе Сејдалија, Муратовић Салке Алија, Муса Мустафе Рамиз, Мусић Мурата Нура, Мутиловић Хаџа Тахир, Накић Ивана Жарко, Недељковић Илије Божо, Недић Спасоја Богдан, Неслановић Јусуфа Мехмед, Нешковић Ристана Миле, Никић-Хајнц Стјепана Анкица, Николић Симе Коста, Николић Ивке Владо, Николић Владимира Живојин, Нинковић Светозара Александар, Нишић Ибрахима Ћазим, Нишкановић Митра Никола, Нуић Ивана Перо, Нуковић Смајла Хашим, Обад Алије Салих, Обрадовић Обрада Анђелко, Обреновић Василије Глишо, Окановић Аћула Аћул, Окука Видака Мирко, Омербеговић-Јагањац Мемије Зумра, Омерчевић Омера Јакуб, Омеркић Шаћира Омер, Османчевић Мехе Расим, Османчевић Хамида Вахид, Осмић Арифа Суљо, Панџић Османа Мехмед, Пајић Лазара Илија, Панић Мике Тодор, Пантић-Бела Ернеста Љерка, Паприкић Емина Ахмет, Паровић Јована Васиљ, Пашајлић Пере Данило, Пашић-Муфтић Сејфудина Хаџира, Павловић Јуре Стипо, Пехар Николе Славко, Пехиљ Салка Смајо, Пејић Боже Мијо, Пејичић Ђоке Обрад, Пејкушић Сабита Омер, Пејовић Андрије Лука, Петковић Душана Чедомир, Петроман Живка Мирослав, Петровић Светолика Драгослав, Петровић Мате Никола, Пирић Хакије Мурадиф, Пирић Паше Сакиб, Писарић Блаже Милан, Плазачић-Видаковић Ристе Милева, Пољак-Петковић Растка Стана, Поповац Благоја Вида, Потпарић Драгутина Милорад, Поздерац Ферида Ибрахим, Прањић Паве Ивица, Прањић Пере Љубо, Праштало Гојка Милан, Прица-Малешевић Душана Неда, Приморац Боже Даница, Прљача Ибрахима Фатима, Продановић Петра Анђелко, Продић Лазе Драган, Пудар Анђелка Добривоје, Пуриш Рашида Насуф, Радановић Спасоја Саво, Радета Иле Светозар, Радичић Симе Зорка, Радочај Стевана Јово, Радојевић Милана Душан, Радојевић Јове Велимир, Радовановић Петра Ђорђо, Радовановић Милутина Радић, Радовић Милана Љубисав, Радовић Марка Маринко, Радовић Уроша Милан, Радовић Борислава Обрад, Радуловић Боже Васиљка, Радумило Ристе Милош, Рахић Бећира Ахмет, Рахимић Мехе Омер, Рајак-Божовић Миљана Даница, Рамић Хашима Рецо, Рамић Хамдије Салих, Рамић-Стојчевић Селена, Рашчић Смајла Мустафа, Рашић-Суљић Хамзалије Мубина, Ребић Имшира Накић, Реџић Фејзе Бешир, Риџал Мехе Хасан, Ристић Момчила Данило, Ристић Васе Славко, Роквић Триве Милка, Ромић Митра Остоја, Роси Пере Виктор, Росић Бошка Недељко, Руштић Авде Хамза, Руштић Химзе Сејфо, Ружић Марка Вјекослав, Салић Абида Рамиз, Салихагић Абдулаха Амир, Салихбеговић Осме Сафет, Салкић Абида Сулејман, Самарџић Пеја Светко, Сантрач Које Никола, Сарајлић Османа Маида, Сарајлић Тадије Нико, Савић-Радовановић Јове Анђелина, Савић Јована Бранимир, Савовић Ђоке Павле, Сеферагић Хусе Мумин, Секулић Јове Илија, Семанић-Седић Мехмеда Сидика, Сертић Милана Вјекослав, Симић Милоша Бранко, Симић Мије Рајко, Симовић-Ивановић Драге Босиљка, Синановић Рашида Фатима, Славковић Драгутина Светислав, Смајић Салке Расим, Смајкић Салиха Јусуф, Смајлагић Ибрахима Ајиша, Смиљанић Николе Бранко, Смиљанић Раде Перо, Солдат Ђуре Марко, Солдо Стевана Славојка, Спасојевић Станка Милан, Спремо Петра Божо, Сребрић Илије Петар, Станчић-Ненадић Тодора Јованка, Станић Мате Иван, Станишић Радована Јово, Станојевић Милована Мирко, Станојевић Светозара Владимир, Стенек Франца Антон, Степановић Воје Ратко, Стевановић Стеве Петар, Стојковић-Прељевић Марка Васиљка, Стојковић Петра Жарко, Субашић Ристе Михајло, Субашић-Пихлер Хинка Минка, Суџука Салиха Салем, Сушац Стјепана Петар, Шабановић Мухарема Аљо, Шахинпашић Шахина Џевад, Шаиновић Мила Никола, Шајин Анђелка Ђуро, Шаренац Николе Симо, Шеховић Шаћира Хуснија, Шеремет-Хенда Исмета Бахрија, Шеремет Абида Мујесира, Шевкушић Стевана Сретко, Шикало Шаћира Ибро, Шимуновић Ивана Нико, Шишић Ибрахима Авдо, Шкргић Омера Хасан, Табак Љубе Иво, Табаковић Алије Омер, Тадић Мије Иво, Тадић Блашке Марко, Тадић Раде Саво;

Тадић Радослава Томислав, Танфара Божидара Душанка, Тафро Зухдије Зекија, Танковић Исмета Теуфик, Тасо Шаћира Ћамил, Татарагић Узеира Салко, Татарагић Рамиза Шемсо, Татаревић Ибрахима Мустафа, Тепурић Јове Гојко, Терзић Аље Салих, Терзимехић Сејфудина Махмут, Тешевић Јакоба Јован, Тешић Милака Тешо, Тимотић Јове Петар, Тињак Џафера Ибро, Тодић Уроша Стеван, Тодић Војина Владо, Тодоровић Јована Светозар, Токић Мирка Мила, Толић Мате Никола, Толимир Стојана Станко, Томашевић Томе Добрила, Томашевић-Зимоњић Мара, Топић Хасана Алија, Трамшек Игње Игњац, Тришић-Пушара Николе Јелена, Тривић Пере Петар, Трогранчић Марка Драго, Туцовић Авде Мехо, Турнаџић-Голић Алије Рефика, Убовић Душана Перо, Учукало Јована Жарко, Ушановић Ризве Осман, Велић Мује Мухарем, Вићановић Станка Бранко, Влаховић Уроша Љубица, Вучинић Ђорђа Новак, Вучковић Душана Божидар, Вујадиновић Раде Новица, Вујадиновић Косте Ристо, Вујевић Марка Паво, Вујиновић Јове Радивоје, Вујовић Шпире Анто, Вукајловић Митра Илија, Вукајловић Лазара Милорад, Вукосав Мирослава Вељко, Вуковић Мирка Јово, Вуксановић Илије Милован, Вулић Милана Веселинка, Вулин Пере Бошко, Вуловић Светозара Момчило, Замбони Јосипа Фердо, Зечевић Јована Обрен, Зијадић Енвера Фахрудин, Зиројевић-Шаренац Богољуба Биљана, Золетић Ахмета Рамо, Зубац Васе Анђелко, Зуровац Луке Војин, Жунић Мује Суљо;

— за заслуги во развивањето и реализирањето на концепцијата на општонародната одбрана и за

успеси во издигањето на воено-стручното знаење и борбената готовност на нашите граѓани

СО ОРДЕН ЗА ВОЕНИ ЗАСЛУГИ СО СРЕБРЕНИ МЕЧЕВИ

Арсланагиħ Хасана Мурад, Авдиħ Алије Сабрија, Балта Алије Мехмедалија, Бањац Пана Богдан, Бодирога Максима Милутин, Церовина Хусе Алија, Чомиħ Османа Нихад, Ђуровиħ Бошка Бранко, Филиповиħ Хусније Енвер Говедарица Вука Богдан, Грандиħ Танасије Љубомир, Хаџиахметовиħ Зулфе Алија, Хамулиħ Салке Есад, Хота Ахмета Ибрахим Хршум Милана Вељко, Јерковиħ Мирка Лазар, Јуриħ Ивана Кузман, Кајтезовиħ Хасана Хасан, Капиџиħ Омера Незир, Капор Милутина Мирослав, Карчиħ Хасана Абдулах, Крмпотиħ Томе Звонимир, Кустура Абида Ениз, Лавриħ Стипе Марјан, Лукиħ Младена Мило, Манојловиħ-Кучук Триве Вука, Мартиновиħ Нике Саво, Мастило Јова Љубо, Микеревиħ Спасоја Марко, Миловиħ Љубоја Маријан, Младеновиħ Јеленка Радисав, Млинаревиħ Тимотије Василије, Муфтиħ Авда Ирфан, Николиħ Милана Ратко, Ниниħ Лазе Ђорђе, Новаковиħ Продана Мијат, Омановиħ Мехмеда Ибрахим, Радаковиħ Благоја Бранко, Рудалија Шерифа Кемал, Садовиħ Салка Ахмет, Семаниħ Хасана Ахмет, Симиħ Луке Милан, Скоко Благоја Вукота, Смиљаниħ Славка Милован, Стајиħ Михајла Митар, Шалака Мехмеда Ахмет, Шеħеркадиħ Теуфика Бахрија, Шерифовиħ Ахме Ахмет, Табаковиħ Захира Хасиб, Томановиħ Ристе Ђорђе, Топиħ Ејуба Хасан, Васиħ Витка Милан, Видаковиħ Мате Данило, Видовиħ Станка Саво, Вујадиновиħ Милана Петар, Вуковиħ Милосава Тихомир, Жига Алије Хакија;

— за покажана храброст во борбата против непријателот за ослободување на земјата

СО МЕДАЛ ЗА ХРАБРОСТ

Бабиħ Суље Мустафа, Барух Дуде Јаков, Делановиħ Ахмета Маше, Диздаревиħ Фазлије Хасан, Ђогиħ Суље Шабица, Херцег Мате Јуре, Ивановиħ Тодора Јово, Kариħ Мехмеда Шабан, Кљајиħ Лазара Мирко, Колукчија Селима Нусрет, Козомора Боже Перо, Љубијанкиħ Хасана Абид, Ненадиħ Млађена Јово, Радовиħ Јефте Лука, Радумило Мије Нећо, Стојановиħ Јове Чедо, Шавија Пере Лазо;

— за залагање во социјалистичката изградба на земјата

СО МЕДАЛ ЗАСЛУГИ ЗА НАРОД

Бебек Амбре Мате, Бркиħ Беħира Шабан, Бунтиħ Јозе Лука, Буреш Фрање Алојз, Давидовиħ-Зовко Јозе Радмила, Дервишевиħ Бајре Мухамед, Драганиħ Трифка Рајко, Џебо Хасе Наско, Емриħ Зарифа Расим, Фуштар Недељка Јанко, Хаџалиħ Мемиша Омер, Хиндиħ Салке Хасан, Хурем Јусуфа Ђемал, Хусеиновиħ Накиħа Омер, Јашарагиħ Ахмеда Зинета, Јуриħ Блашке Марко, Кандиħ Илије Петко, Кантиħ Исе Вахидин, Кржалиħ Абида Хасан, Квргиħ Косте Миленко, Лазовиħ-Кљајиħ Тодора Даринка, Љубијанкиħ Ибрахима Сабид, Мацановиħ Шабана Ћамил, Млакиħ Јуре Анто, Монтиљо Морица Менахем, Мориħ Асима Исмет, Мујиħ Омера Хасиб, Мусиħ Мустафе Незир, Нухановиħ Ибрахима Дервиш, Нухиħ Селима Алија, Османагиħ Даута Хидајета, Пејановиħ Николе Мирко, Пејичиħ Ђоке Десанка, Пејиħ Мике Нико, Пепиħ Емина Бајро, Пештек Мурата Узеир, Пијуновиħ Алексе Јован, Прошиħ Абида Шеро, Радановиħ Пере Милева, Радивојевиħ Томе Софија, Радумило Димитра Новак, Радумило Марка Перо, Ракиħ Анте Вида, Реџиħ Мехмеда Мустафа, Сердаревиħ Шħепе Јелена, Шавија Вида Перо, Шешлија Новице Милош, Шљивиħ Ибрахима Рамо, Туцовиħ Омера Хајдар, Вракела-Кеħиħ Недељка Даринка, Вракела Спасе Миленко, Зољ Мешана Мехо, Живкушиħ Ивана Лука;

— за залагање и постигнати успеси во работата

СО МЕДАЛ НА ТРУДОТ

Агиħ Ћазиза Ибрахим, Анђелиħ Милана Остоја, Антиħ Алексе Нада, Баричанин Јове Миле, Бечиħ Ахмета Мехмед, Беговиħ Хусеина Ибрахим, Бектиħ Алије Хаџера, Биħо-Каришик Авде Шевала, Бобиħ Васе Недељко, Бориħ Зајке Салем, Божиħ Стојана Вељко, Брало Стипе Звонко, Брешиħ Пере Јуре, Бркиħ Емина Хасан, Бубало Салиха Махмут, Чамо Алије Халил, Чечез-Радиħ Ристе Олга, Ħехиħ Деде Дервиш, Ħоровиħ Авде Хидајет, Дабиħ Петра Драгутин, Дивчиħ Душана Љубомир, Драговиħ Петра Гојко, Дујаковиħ Новака Лазар, Џино Суље Алија, Џумхур Вејсила Пашан, Џумхур Вејсила Смаил, Ђурица Ђуре Милисав, Ефендиħ Мустафе Енез, Фабиħ-Перуħица Драге Едита, Фатиħ Хамида Мухарем, Франиħ Јакова Антонија, Фржовиħ Михајла Раде, Галијашевиħ-Шоштариħ Лудвика Вјера, Гариħ Драге Славко, Гавриħ Ристе Милидраг, Грубачиħ Мирка Манојло, Хаџихасановиħ-Кустура Ћамила Софија, Хаџијамаковиħ Мухамеда Ахмед, Хаџикариħ Тодора Мирјана, Хаљевац-Мулиħ Акифа Салиха, Хавериħ-Јакубовиħ Мује Бахра, Храповиħ Ћамила Зеħир, Хромиħ-Фејзагиħ Исмета Хатиџа, Ивиħ-Ерцег Манојле Милица, Јанков Радивоја Мирјана, Јевђевиħ-Балчаковиħ Митра Радојка, Јовиħ-Јовановиħ Луке Вера, Каблар Мушана Асим, Кадиħ Мује Атиф, Кајан Мује Хабиб, Кајтезовиħ Смајла Мурија, Карловиħ Мије Петар, Касало Стипе Матко, Кешмер Махмута Есад, Клачар-Бакајлиħ Милана Драгица, Кланчевиħ-Травничанин Расима Хајрија, Ковач Јована Ђорђо, Ковач Николе Милинко, Ковач Милоша Слободан, Ковачевиħ Ристе Радмила, Крајниħ Мехе Шемсо, Крањц Ђуре Мира, Лазаревиħ Јове Боро, Лажетиħ-Кокотовиħ Обрада Деса Леви Шимуна Душанка, Лукач Ђорђа Ружица, Љубовиħ Ибрахима Мирсад, Мариниħ Ивана Каја, Марковиħ Ристе Арсенија, Мехиħ Јусуфа Ћамил, Мијан-Марковиħ Милорада Станија, Митровиħ Марка Ристо, Мркела Лаке Ђуро, Мујкиħ Сулејмана Мехо, Надаревиħ Хусеина Хусија, Намгалија Смаила Фадил, Нијемчевиħ Николе Драго, Никшиħ Алије Шефик, Новаковиħ Боже Добрица, Омановиħ Ибре Емир, Омановиħ Хусеина Енес, Ости Мирка Вероника, Панџиħ Ловре Марко, Пено Михајла Гојко, Периħ-Врховчиħ Јосипа Јозефина, Пјаниħ Алије Хасан, Приганица-Малкоч Салиха Рабија, Радиħ Душана Миливоје, Радивојша Лазе Душан, Радошевиħ Душана Миħо, Раковиħ-Коњикушиħ Милоша Драгиња, Реџиħ Мехмеда Беħир, Рекиħ Ибрахима Мујага, Савиħ Ђорђа Љубо, Сеферовиħ-Мујезиновиħ Абдулаха Злата, Симеунчевиħ Рајка Станислав, Симиħ Саве Владо, Скејиħ Ибрахима Хасан, Соколовиħ Мухамеда Мустафа, Спремо Боже Миливоје, Станчиħ Спасоја Радомир, Шаренац-Чекрлија Благоје Даница, Шепиħ Ахмета Ибро, Шеремет Ибрахима Сеџад, Шерифовиħ-Шехиħ Хасана Магбула, Шимшиħ-Кувеља Велимира Лела, Шимуновиħ Боже Петар, Шиповац Ђорђа Светко, Тановиħ Мустафе Улфета, Тињиħ Салиха Харун, Тодиħ Ђорђа Милорад, Тодоровиħ Милана Драгомир, Тодоровиħ Анђелка Неħо, Тромановиħ Салке Хазим, Трифковиħ Бранка Драго, Тукелија Салиха Фатима, Тулумовиħ Османа Хидајет, Велиħ Омера Фикрет, Вучковиħ Петра Божидар, Вуковиħ Милутина Душан, Зељковиħ-Поповиħ Милутина Загорка, Зубиħ Николе Јелисавета, Живковиħ Божидара Свето;

— за заслуги и постигнати успеси во работата на општонародната одбрана

СО МЕДАЛ ЗА ВОЕНИ ЗАСЛУГИ

Ахметспахиќ Реџе Азем, Арауковиќ Суље Фадил, Батуран Антонија Слободан, Бегановиќ Сулејмана Адем, Буквиќ Јанка Иван, Чечар Данила Милан, Чеко Јосипа Здравко, Демир Лутве Асим, Ѓуровиќ Стојана Миладин, Халиловиќ Шабана Нурет, Хепиќ Хамида Ибрахим, Хусејиновиќ Хасе Хусејин, Иванишевиќ Марка Борислав, Јовичиќ Саве Страхиња, Капиќ Хасана Але, Карчиќ Шаќира Есад, Катана Дервиша Сабит, Кошанин Радисава Благоје, Крајишник Сретка Момчило, Манојловиќ Станка Божо, Марковиќ Васе Владимир, Миличевиќ Богдана Глигор, Николиќ Николе Бранислав, Османспахиќ Салка Нурија, Пашиќ Велије Мухамед, Плечиќ Мехмеда Хамдија, Похара Шерифа Асим, Продановиќ Лазара Симо, Садиковиќ Ибрахима Шериф, Сорак Лазе Десимир, Шкоро Ристе Тодор, Танасковиќ Средоја Слободан, Трапара Митра Миле, Видачковиќ Видака Ненад, Врачевиќ Милана Милутин.

Бр. 75
3 август 1976 година
Белград

Претседател на Републиката,
Јосип Броз Тито, с р.

У К А З

ПРЕТСЕДАТЕЛОТ
НА СОЦИЈАЛИСТИЧКА ФЕДЕРАТИВНА РЕПУБЛИКА ЈУГОСЛАВИЈА

врз основа на член 337 точка 4 од Уставот на Социјалистичка Федеративна Република Југославија и член 4 од Законот за одликувањата на Социјалистичка Федеративна Република Југославија одлучува да се одликуваат:

Од САП Војводина

— за особени заслуги и постигнати успеси во работата од значење за социјалистичката изградба на земјата

СО ОРДЕН ЗАСЛУГИ ЗА НАРОД СО СРЕБРЕНИ ЗРАЦИ

Јеловац Саве Даница, Кениќ Владимира Светозар, Косановиќ Новака Владо, Медиќ Николе Милан, Пајиќ Станка Душан, Рибиќ Јуре Зана, Симиќ Рада Стеван, Варга Деже Ласло, Вујадиновиќ Јована Миливој, Вукдраговиќ Петра Васо, Вукелиќ Јована Миле;

— за особени заслуги во создавањето и ширењето на братството и единството меѓу нашите народи и народности

СО ОРДЕН БРАТСТВО И ЕДИНСТВО СО СРЕБРЕН ВЕНЕЦ

Ајдер-Салиќ Јована Јела, Бајчетиќ Драге Вукота, Цимеша Јове Раде, Цветиќ Миче Славко, Цветиќанин-Кораќ Јанка Марија, Цакула Душана Милан, Ерцег Симе Ленка, Галац Петра Бара, Гаврилов Тодора Јован, Ргиќ Илије Раде, Кљајиќ Марка Љубица, Лаботиќ Остоје Зора, Лозиќ-Којиќ Милорада Мара, Мацаревиќ Симе Стево, Миловановиќ Јанка Симо, Миркаило-Вучковиќ Николе Зорка, Пелајиќ Јосе Ивица, Радојковиќ-Радишиќ Загорка, Рапајиќ Драгана Петар, Рибиќ Раде Душан, Стојаковиќ Николе Никола, Тепшиќ Петра Никола, Тодориќ Јована Драгиќ, Томашевиќ Милиќа Станко, Везмар Раде Мика, Живковиќ Јанка Максим;

— за особени заслуги и постигнати успеси во работата од значење за напредокот на земјата

СО ОРДЕН НА ТРУДОТ СО ЗЛАТЕН ВЕНЕЦ

Бајиќ Милана Димитрије, Бољанцу Кузмана Лази, Борѓошки Светозара Бошко, Буњац-Јаковљевиќ Остоје Вука, Чекиќ Стојана Стеван, Дмитровиќ Владимира Борислав, Гајин Михајла Жива, Гаврилов Милете Ѓорѓе, Хуберт Јосипа Јосип, Јеж Душана Алекса, Јокиќ Милана Живан, Кеча Вује Стеван, Кочиш Јожефа Бела, Коњовиќ-Радосављевиќ Симе Видосава, Козаниќ Димитрије Војислав, Куга Јована Илија, Милисављевиќ Мане Теја, Наѓ Стевана Јанош, Недељковиќ Павла Радомир, Опачиќ Стојана Сретен, Пато Иштвана Иштван, Павковиќ Дане Драган, Пиварски Јеврема Миливој, Радниќ Александра Карло, Рајков Ѓуре Иштван, Рашковиќ Властимира Миодраг, Савурдиќ Миливоје Љубомир, Сиришки Милоша Иван, Шимиќ Марка Иван, Шкориќ Павла Лазар, Шванко Василија Иван, Вујиќ Драгана Никола, Вулетиќ Милинка Драгомир, Зурковиќ Милана Самко, Живиќ Славка Слободан;

— за особени заслуги во развивањето и реализирањето на концепцијата на општонародната одбрана и за успеси во издигањето на воено-стручното знаење и борбената готовност на нашите граѓани

СО ОРДЕН НА ВОЕНИ ЗАСЛУГИ СО ЗЛАТНИ МЕЧЕВИ

Вучковиќ Богдана Милутин;

— за заслуги на полето на јавната дејност со која се придонесува за општиот напредок на земјата

СО ОРДЕН НА РЕПУБЛИКАТА СО БРОНЗЕН ВЕНЕЦ

Бајац Новака Жарко, Бериќ Душана Радослав, Бјелобаба Гене Мирко, Брустул Јефте Лука, Драгаш Дане Миле, Ѓипало Милиќа Љубомир, Ердељ Петра Чедо, Ивковиќ Јосипа Матија, Јанчиќ Петра Душан, Јеловац Стојана Ѓорѓе, Клипа Тоде Мане, Косијер Михајла Миле, Кресојевиќ Дане Јанко, Кркљеш Миле Ѓура, Лончар Алексе Миле, Лончар Стевана Милош, Малобабиќ Саве Раде, Мариќ Драга Обрад, Меѓедовиќ Миле Драгица, Микуљан Дана Марко, Мишчевиќ Мане Бранко, Митровиќ Ѓура Милан, Морача Тодора Никола, Мудриќ Милоша Никола, Недељков Мирка Ѓорѓе, Нинковиќ Милоша Никола, Пениќ Јанка Никола, Ракетиќ Боже Саво, Репац Дмитра Никола, Рончевиќ Павла Коста, Сабо Ладислава Ладислав, Савиќ Николе Ѓуро, Станаќев Ѓуре Анка, Суботиќ Бошка Велимир, Сударски Ивана Витомир, Таталовиќ Милана Раде, Велемировиќ Боже Љуба, Велимировиќ Сима Симо, Вила Милиќа Илија, Влаисављевиќ-Пуповац Јована Марица, Воркапиќ Илије Милутин, Врбашки Светозара Стеван, Вујичиќ Саве Стево, Вулетиќ Марка Илија;

— за заслуги и постигнати успеси во работата од значење за социјалистичката изградба на земјата

СО ОРДЕН ЗАСЛУГИ ЗА НАРОД СО СРЕБРЕНА ЅВЕЗДА

Бабиќ Јована Бошко, Бањеглав-Бајиќ Саве Милица, Беќир Ќеме Јетула, Беквалац Душана Милисав, Белобрк-Ранисављевиќ Милана Смиља, Бељански Драгутина Милена, Бенгин Раде Радмила, Бенкер Ѓуре Божо, Биљаниќ-Јованов Косте Јелена, Бјелогрлиќ-Бетегало Милена, Бјелош Миле Петар, Близанац Радивоја Миленко, Богдановиќ Милана Илија, Богдановиќ Ивана Здравко, Босниќ Уроша Миладин, Букинац Димитрија Станимир, Буквиќ Стевана Бранко, Буланчевиќ Алексе Петар, Цвејиќ

Михајла Стеван, Цветиќ Јове Стојан, Цветиќанин Милана Милица, Чебзанин-Милорадов Младена Софија, Чекиќ Душана Раденко, Чичовачки Милана Стеван, Ќирика Миливоје Златоје, Ќурчин Ѓуре Драгољуб Даниќ-Васиљев Боже Ивонка, Данилов-Савиќ Жарка Мирослава, Дицков Бодана Димитрије, Димитријевиќ Цвете Недељко, Дошен Јована Душан, Џигурски Светозара Милан, Ќипало Раде Мирко, Ѓукиќ Илије Александар, Ѓукиќ Јована Милован, Ерац Милосава Радомир, Фаркаш Ференца Јанош, Филиповиќ Вукмана Данило, Фишанг-Лазиќ Богдана Љуба, Галовиќ Петра Даница, Глумац Симе Милан, Глушац-Марјановиќ Милоша Вукосава, Годошев Миша Сава, Гојковиќ-Ѓукиќ Луке Милка, Граховац Милана Мане, Граховац Илије Симо, Граора Бранка Смиља, Грба Милана Мане, Гросбергер-Тепавац Радојице Јека, Грубетиќ Косте Никола Грубетиќ Кузме Вењамин, Хазенштауб Адама Иштван, Хрват Душана Бранимир, Хорватски Грге Вита, Ињац Васе Петар, Јанчиќ Лазе Раде, Јефтиќ Радована Петар, Јовановиќ Стојадина Драгољуб, Јовановиќ Михајла Душан, Јазбашиќ Илије Ѓуро, Карановиќ Миле Милан, Карапанџа Милоша Бранко, Кеврешан Миладина Богдан, Кикинѓанин, Миливоја Жарко, Киш Јаноша Шандор, Клајиќ Славка Илија, Клаузер Карла Стеван, Кљајиќ Пере Божо, Кнежевиќ Раде Стојан, Кобилариќ Косте Рајко, Којовиќ Љубе Драго, Колар Ристе Ковиљка, Концулов Стевана Миливој, Коркут Тодора Јелена, Костиќ-Грудениќ Стеве Марија, Ковачиќ Тодора Софија, Крајачиќ Јанка Даница, Кучера Јована Фрањо, Кулиќ Петра Ѓорѓе, Кулунџија Миле Љубица, Кураиќ Стојана Војислав, Лучиќ Симе Сава, Малушевиќ-Принчиќ Драгутина Драгица, Мандиќ Миле Ѓуро, Марчетиќ-Јеловац Буде Душанка, Марина Димитрија Штефан, Марковиќ Томице Луција, Марковиќ Анѓелка Живојин, Маркушиќ Стјепана Мија, Масловариќ Милорада Ранко, Матиќ Стојше Радоје, Матијевиќ Милиќа Ѓуро, Медаковиќ Николе Исо, Михаљ Андрије Андрија, Николаш Димитра Симо, Милаковиќ-Руњо Ѓорѓа Анѓа, Милошевиќ Спасе Никола, Миљковиќ Марка Јосип, Мирков Милоша Иван Мишчевиќ Раде Милка;

Мишчевиќ Петра Стево, Митровиќ Светолика Новак, Митушевски Крсте Пера, Мокан, Петра Стеван, Мрѓанов Лазе Сава, Мушицки Илије Милован, Ненезиќ-Лубарда Томе Јелена, Несторов Саве Драгомир, Николиќ-Вукадинов Николе Велинка, Никшиќ Јована Анка, Нонграѓи Самуела Самуел, Новосел-Миќуновиќ Ѓуре Стана, Олујиќ Стевана Богдан, Олујиќ Тодора Шпиро, Падејски Миливоја Миленко, Папиќ Спасоја Драгомир, Папиќ-Колак Душана Зорка, Пашалиќ Ѓуре Стипан, Павиќ Недељка Ѓорѓе, Павлиќ Тиме Никола, Пејовиќ Митра Видак, Перчинлиќ Петра Ѓорѓе, Петровиќ Станка Милка, Пилиповиќ Милоша Дане, Полковников Сергеја Јосип, Половина Душана Милка, Пољаковиќ-Лепшиќ Живана Вера, Поповац Јоле Радован, Поповиќ Ѓоке Димитрије, Повиќ Милована Љубомир, Прапорски Раде Јоца, Прекогачиќ Илије Гавра, Продановиќ Стеве Марко, Проле Тоде Влајко, Радојчиќ Живе Стеван, Радуловиќ Луке Лазо, Радуловиќ Мирослава Радољуб, Рашајски Илије Станислав, Рашевиќ Шќепе Божо, Родиќ Јована Милева, Рудиќ Тодора Недељко, Ружичиќ Стевана Светко, Ружојчиќ Васе Живко, Сахтер Павела Јан, Салмаџиќ Миленка Дамјан, Секереш Иштвана Иштван, Симин Жарка Ѓорѓе, Соколов Светозара Чедомир, Солтоковиќ-Варешиќ Миланка Вера, Срдиќ Јована Војислав, Стаменковиќ Видосава Божидар, Станков Драгољуба Мирјана, Станковиќ Ѓуре Душан, Станковиќ-Шанта Густава Изабела, Ставревски Блаже Риста, Степанов-Костиќ Блаже Коса, Стојанов Васе Петар Ступар Јове Мирко, Шајин Прока Душан, Шаран Симе Стеван, Шербула Петра Душан, Шогоров Гојка Реселин Штерлеман Андрије Ѓура Табаков Омера Душан, Талош Фрање Стипан, Тамаш Јожефа Јожеф, Тодоровиќ Тихомира Стојан, Тог-Вујиновиќ Милана Перка, Трифуњагиќ Вите Марко, Туциќ Живе Лазар, Турински Љубомира Стеван, Убавиќ Стевана Чедо, Ускоковиќ-Јелисијевиќ Костадина Бранка, Варадинац Боривоја Илија, Веселица Милана Лазар, Веселинов Аца Ѓока, Видовиќ Васе Душан, Видовиќ-Клипа Мане Марија, Војинов Бранка Стеван, Војковиќ Тоше Стеван, Вржина Гавре Мица, Вујновиќ Стеве Риста, Вукас Милана Петар, Вулешевиќ Вула Перо, Загорчиќ Андрије Ирена, Зариќ Иве Васа, Зечевиќ Јосипа Гаврило, Зориќ Стевана Иван, Зориќ Петра Младенка, Зубанов-Поучки Обрада Дјева, Зубовиќ Миливоја Светислав, Живковиќ-Томашевиќ Љубисава Милица;

— за заслуги и постигнати успеси во работата од значење за напредокот на земјата

СО ОРДЕН НА ТРУДОТ СО СРЕБРЕН ВЕНЕЦ

Абрахам Gyorgy Gyorgy Агбаба Саве Тома, Анѓелиќ Видака Велимир Аничиќ Љубомира Мита, Бадовинац Боже Илија, Бандобрански Жива Вујадин; Бановац Омера Влада, Батиниќ Дане Марко, Белиќ Живе Миливој, Бера Амбруша Амбруш, Бијаниќ Илије Миленко, Биро-Хорват Десидера Марија, Бировица Стевана Средоје, Битиќ Мустафе Хаџи, Бјелановиќ Раденка Глиша, Бјелановиќ Радивоја Мирко. Будер Ференца Антал, Богуновиќ-Мириќ Николе Даница, Бокиќ Петра Милорад, Борѓошки-Удовички Миливоја Љубица, Борѓошки Немање Војин, Божовиќ Миодрага Милан, Брковиќ Тривуна Стеван, Бубњевиќ Васе Владо, Бугарин Спасе Станислав, Бугарски Ѓуре Гордана, Буквиќ Петра Милка, Буловиќ Стевана Бранко, Бургијашев Николе Ѓорѓе, Цекиќ Трифуна Миодраг, Цвејиќ Милорада Стеван, Чанаглиќ-Милошев Страјина Драгица, Чеман-Костиќ Михајла Олга, Чобанов Владе Стеван, Чомлаеа Милана Петар, Чордиќ Бранка Лаза, Чорни Петра Михајло, Чубриловиќ Драгомира Јован, Чупиќ Јожефа Иштван, Ќелап Милоша Душан, Ќосиќ Божидара Александар, Деспотовиќ Константина Момчило, Димиќ Чедомира Александар. Димитриќ Војислава Живорад, Дмитриќ Жарка Радосав, Добановачки Радослава Ѓорѓе. Дотлиќ Јована Љубица, Дрезгиќ-Шарац Милана Ружица, Думановиќ Добривоја Славољуб, Дутина Саве Милан, Ѓерманов-Јоксимовиќ Новака Ангелина, Ѓориќ Бодан Душан, Ѓумиќ Јована Ѓура, Ѓурѓевиќ Милоша Радомир, Ѓуриќ Милинка Радомир, Фертнер Јожефа Стеван, Габриќ Николе Вецо, Гаќина Тодора Недељко, Гајиќ Милана Радивој, Главашки Славка Богдан, Годиќ Ивана Владимир, Гомбар Калмана Ласло, Грбиќ Лазара Бранко, Грковиќ Мирка Гаврило, Грмуша Стевана Милош, Грубанов Ѓоке Бора, Грубиќ Милана Душан, Грубиша Петра Душан, Грујиќ Симе Мита, Грујин Љубише Милета, Хаџиќ-Стојшиќ Миливоја Јулка Хиниќ Миле Јован, Хрњак Николе Спасоје, Ибровчиќ Саве Јован, Илиќ Миле Милица, Иниќ Гојка Милан, Исени Исениа Шабан;

Ивегеш Лајоша Шандор, Јаковљевиќ Миле Симо, Јеленковиќ Видоја Слободан, Јокариќ Тодора Славко, Јовановиќ Миливоја Чедомир, Јовановиќ Петра Светислав, Јовановиќ Светомира Владан, Јуришин Обрада Теодор, Кајтез Саве Недељко, Кантар Илије Душан, Капата Боже Милован, Капунац-Попов Даница, Капунац Милана Милета, Катиќ Косте Бошко, Кичеец Стојана Наум, Клем Иштвана Иштван, Кмезиќ-Кнежевиќ Проке Савка, Кнежевиќ Лазе Душан, Кнежевиќ-Благојчев Милоша Мирјана, Кнежевиќ Ристе Никола, Копап Доминика Вјекослав, Коциќ Василија Живко, Кокеза Стевана Гојко, Колар Стевана Иван, Комљеновиќ Николе Јово, Копреница Петра Илија, Копривица Љубомира Никола Костиќ Лазара Миленко, Ковачевиќ Миле Радивој, Крецуљ-Боројевиќ Јована Љубица, Кремер Мије Павле, Крњајски Лазара Стеван, Крстиќ Стојана Љубомир, Кулиќ Филипа Јосип, Кушиќ Милоша Никола, Латиќ Радивоја Ѓура, Латковиќ Ни-

коле Илија, Лончаревић Душана Александар, Лучић Павла Радослав, Лукавешки Мирка Драгутин, Лукин Ђоке Светозар, Максимовић Лазе Јанко, Максимовић Андрије Стојадин, Максимовић Тодора Стојан, Максимовић Лазара Владислав, Маленица Пашка Стјепан, Марић Ђуре Лука, Марјанов Миливоја Средоје, Марјановић Николе Ђуро, Маслаковић Радослава Предраг, Матијевић-Пејин Живка Иванка, Мејак Алојза Јосип, Мицковски Стојана Славе, Михалец-Апро Јаноша Илона, Михалецко Михајла Михајло, Мијатовић Петра Петар, Милетицки Бранка Зорка, Милосављевић Стевана Смиља, Милошевић Милована Милорад, Милошевић Јеремије Вукота, Миловановић Ћире Радосав, Миљановић Јакова Никола, Мирић Данила Милобран, Мишков-Влавовић Милоша Јелена, Митровић Ивана Мирослав, Младеновић Божила Драгољуб, Могин Ђорђа Павле, Момирски Светозара Душан, Мухадиновић Крсте Видак, Мушицки Жарка Димитрије, Нача Јаноша Јанош, Нађ Калмана Јанош, Наранчић Јована Богдан, Наранчић-Радак Петра Будимка, Насради Михаља Андраш, Недељковић Николе Цветко, Нећић Рајка Живко, Нешић-Филиповић Мила Ика, Нетковић-Ковачевић Илије Љубица, Николић Војина Мирослав, Николин Васе Деспот, Новотни Јосифа Фрања, Обрадовић Јова Милан, Олах Нандора Петер, Орловић Миле Јован, Ороси Андраша Иштван, Остротонац Ката Стипан, Пандуров Жарка Негован, Пантовић Миливоја Момчило, Пауновић Радосава Радомир, Пауновић Милана Стеван, Павић Недељка Сава, Павлов Мите Јела, Павлов-Качавенда Бранка Ковиљка, Павлов Вељка Васа, Пејић Стевана Стеван, Петковић Живојина Петар, Петровић Милоша Ђорђе, Пиља Миле Дане, Пиперски Милана Вељко, Попов Ђуре Сима, Поповић Јосипа Божо, Поповић Спасоје Момчило;

Прћић Блашка Стипан, Прибојац Миливоја Бранислав, Рађевић Ристе Божидар, Радин Ђока Светозар, Радмановић Илије Ранка, Радовић Мартина Вукашин, Рађеновић Миће Симо, Рагровић Пере Иван, Рајић Васе Владислав, Рајковић Драгана Златан, Ракинић Боже Стеван, Ракочевић Милана Мирослав, Рамач Денчике Јаким, Ранђеловић Симона Милан, Репац Павла Боја, Римски Раде Драгослав, Ромић Лазара Љубомир, Рудаковић Драгослава Илија, Салаи Беле Бела, Салатић Милована Велимир, Сантрач Лазе Милан, Сегеди Јанка Никола, Скенџић Јована Милан, Сокола Јована Јосип, Срдић Данила Милан, Сретеновић Сретена Драгиша, Станић Јована Душан, Станић Дмитра Симо, Стевић Чедомира Добросав, Стојанов Косте Славко, Стојановић Милорада Новица, Стошић Јосифа Зоран, Шарић Луке Милош, Шимон Ђорђа Шандор, Шишаковић-Роглић Мартина Ирена, Шоблохер Шиме Михајло, Шовш Јовгена Јанко, Штрбац Венијамина Светозар, Шућов Јоце Ћира, Такач Адама Јосип, Тертеи Стевана Јосип, Терзин Веле Јоца, Тодор Симе Виктор, Томић Лазе Душан, Томић Вукомана Раденко, Томић Милана Стипо, Тот Иштвана Ференц, Тот Бојник Золтана Ласло, Убипарип Јефте Сава, Ускоковић Стојана Родољуб, Васић Деспота Јован, Василић Душана Велимир, Векоњ Винце Петер, Вељковић Томе Бранислав,- Вељовић Петра Бранислав, Веселиновић Ивана Душан, Вигњевић--Божић Николе Ранка, Вираг Иштвана Михајло, Влајнић Николе Јован, Вучуревић Ђуре Драгомир, Вујић Михајла Милинко, Вукашиновић Милорада Драгољуб, Вукелић Тодора Саво, Вукићевић Момчила Исидор, Вукмановић Николе Лазо, Вукмировић Петра Никола, Зечар Томе Младен, Зечар-Зотовић Крсте Зорка, Злокас Василија Бранко, Зорнић Мухарема Адем, Зурковић Нестора Жарко, Жунић Јована Милан;

— за заслуги во развивањето и реализирањето на концепцијата на општонародната одбрана и за успеси во издигањето на воено-стручното знаење и борбената готовност на нашите граѓани

СО ОРДЕН ЗА ВОЕНИ ЗАСЛУГИ СО СРЕБРЕНИ МЕЧЕВИ

Чворовић Тодора Владимир, Драгић Миле Ђуро, Матовић Миленка Петар, Петровић Лазара Милан, Стокрпа Лазе Миладин, Виславски Ђуре Јоаким, Вугделић Бећира Мехо, Живков Глише Владислав;

— за залагање во социјалистичката изградба на земјата

СО МЕДАЛ ЗАСЛУГИ ЗА НАРОД

Антонијевић Стевана Јордан, Аралица-Даутовић Илије Милева, Бастијанчић-Бранков Косте Катарина, Бирвалски Душана Стеван, Бјекић Мане Милан, Ботић-Јовић Јанка Богданка, Брекић Будимира Недељко, Буа Мате Катица, Царан Каменка Велимир, Црногорац Тодора Никола, Чичовачки Славка Предраг, Ђурчин Љубомира Богољуб, Дабић Веломира Војислав, Дедић-Остојић Тома Радмила, Делић Илија Љубомир, Долија Ивана Петар, Димић-Новаковић Милана Јела, Димић-Вишњички Владимира Олгица, Дошља Гиге Јован, Дотлић-Мартић Мара, Драганић Љубомира Ангелина, Џепина-Сацо Косте Анкица, Еремић Мирка Лука, Фејвер Стјепана Антун, Фирањ Петра Антун, Гаврановић Жарка Влада, Гаврилов-Филиповић Аритона Загорка, Гебер Мијо Марцела, Грујић-Леви Аврама Вида, Илић Обрена Мирко, Јаћимовић Атанаса Стојиљко, Јеђини Јана Миша, Јованкић Васе Никола, Јованов-Опалић Луке Душанка, Кереџ Стевана Стеван, Киш Јована Стеван, Климовић Ђуре Саво, Колар Марка Матија, Конц Матије Имре, Кордељош Фрање Фрања, Ковачић Васе Константин, Крекић Мартина Петар, Кркобабић Душана Јован, Латас Милана Милета, Лупулов Саве Сима, Љотић Јована Бранко, Малешевић Јове Перо, Малушевић-Попов Бранка Невена, Мандић-Медић Раде Манда, Марендић Јерка Иван, Марјански Ђурице Бошко, Маркановић-Гајановић Мара, Мерли Фрање Мија, Милетић Михајла Божидар, Миловац Петра Душан, Мирч Милана Лазар, Наранчић Луке Никола, Новески Ристе Војислав, Новковић-Белчић Ђуре Франциска, Пандуров Пера Миленко, Пап Стевана Стеван, Петровић-Бојко Јосипа Зорица, Пиперски Каменко Анђелко, Пољачки Јована Светозар, Радевски Милована Јован, Радишић-Самарџија Босиљка, Ракић Ђуре Никола, Регоје Љубомира Чеда, Родић-Пилиповић Илије Драгиња, Ромек Стевана Лајчо, Салапура-Гвозденов Живе Анђа, Саватовић Мила Зорица, Савески Доја Милисав, Савић-Рајков Лазара Јелена, Спасојевић Благоје Живота, Статовци Раме Кадрија, Стоиљковић Стојана Душан, Свирчев Ивана Димитрије, Шубља Јоце Стеван, Шушњар Миле Дане, Толић Мате Владо, Торбица-Чича Боже Зорка, Трновановић Трајана Ђуро, Васиљевић Милана Ђуро, Вучић Милоша Данило, Вујанов Ивана Боривој, Вукас Петра Владимир;

— за залагање и постигнати успеси во работата

СО МЕДАЛ НА ТРУДОТ

Аћин-Луко Јаноша Маргита, Аранчић Грге Иван, Арсовић Радојице Драган, Бачић Милана Јован, Бакош Шандора Иштван, Барањаи Јована Карло, Бечкеи Елека Јожеф, Бечкеи Михаља Јожеф, Бите Михајла Михајло, Богдановић Милана Бранислав, Богешић Андрије Иван, Богуновић Михајла Илија, Боснић Љубише Душанка, Божић Владимира Живојин, Брешћански Фрање Марија, Бушкова--Спевак Павла Ана, Целушка-Мајор Петера Ета, Чеке Јаноша Петер, Чисар Андраша Андраш, Дудић Бранка Богољуб, Ђерић Милоша Миленко, Ђуретић Еде Владо, Фењсароши Винце Ференц, Франчић Марка Фрањо, Габрић Андрије Бела, Глушчевић--Ђаконовић Спасе Надежда, Госарић Јакова Јосип, Грек Душана Александар, Гужалић Мартина Марија, Хомокла Јована Михајло, Хрчек-Хорват Зузана,

Јаковетић Беле Ирена, Јелачић Антуна Стеван, Кајтез-Црнчевић Пантелије Душанка, Караџиновић Нике Велемир Керекеш Мартона Мартон, Клезер Шандора Шандор, Кнежевић Драгиња Драгомир, Кочмарош Јожефа Ерне, Којић Рајка Милош, Кокора Јона Јован. Конц Петера Петер, Копчок Ондреја Ондреј, Костић-Дољић Стевана Љубинка, Коша Лајоша Лајош, Козић-Пилиповић Боже Јела, Крајновић Николе Петар, Лападат-Дренча Андреја Хортензија, Лазовић Ђурђа Милован, Лончар Лазара Милан Лоош Ернеста Стеван, Љубеновић-Конрад Ивана Божана. Мамузић Предрага Велибор, Мандић Бранка Рајко. Марчок Павела Павел, Мартић Јоре Марјан. Медић Стеве Божа, Ментуш Габора Јожеф, Миланковић Ивана Фрањо, Милетин Саве Никола, Милодановић Марка Јосип, Миловановић Радослава Радишин, Мирков Веселина Миливој, Мирковић Ђуре Милорад, Мирковић Драгутина Никола, Мишкаревић Стевана Антун, Пајић Исака Гавро, Пајзер Јаноша Маћаш, Пап Јана Мартин, Павловић-Бајагић Видака Стана. Петровић-Амбрушић Јосипа Марта, Петровић Радована Милан, Плужаров Стевана Драгослав. Поповић Јована Ђорђе, Поповић Бранка Марија, Поповић-Топаловић Петра Светлана, Пурић Илије Миланко. Радаковић Николе Драгутин, Рајић Борислава Милутин, Ректенвалд-Лајтерман Беле Инге, Ристић Станислава Драгољуб, Рујевић Николе Урош, Салоки-Фараго Јожефа Марија, Савановић-Кирћански Жарка Видосава, Симендић Милана Стеван, Сивери-Бало Баре Розалија, Спасојевић-Новковић Дане Мирјана, Станић Дмитра Бранко. Станковић Стојана Часлав, Станковић Радована Младен, Стојановић Иве Михајло, Стојчић Милана Добривоје Стојиљковић Благоја Љубисав, Свиленгаћин Мирољуба Младен, Шарчевић Лајче Марко, Тишма Ђуре Душан, Тодоровић Николе Момчило, Тот Ференца Јанош, Тот Гал Миклоша Шандор, Тривановић Алексе Љубомир. Тумбас Петра Јосип, Валентик Самуела Самуел, Васић Трајка Аранђел, Виденов Ђуре Витомир, Врачарић-Боројевић Михајла Бисерка, Вуковић-Димитров Аксентија Бисерка, Заводски Лајоша Петер, Зићаревић Беле Фрањо, Златар Мате Антун;

— за заслуги и постигнати успеси во работата на општонародната одбрана

СО МЕДАЛ ЗА ВОЕНИ ЗАСЛУГИ

Белић Велимира Лазар, Богдановић Петра Славко, Чучковић Паје Саво, Дорошки Живана Слободан. Гаврановић Миливоја Никола, Кесић Ђуре Бошко Лукајић Милана Лазар Љубојевић Тодора Стеван Нинков Ивана Милан, Поповић Алексе Раде, Вујков Тодора Миленко.

Бр 84
9 септември 1976 година
Белград

Претседател на Републиката,
Јосип Броз Тито, с р.

СОДРЖИНА:

Страна

140. Закон за работата на сојузните органи врз претставките и предлозите — — — 521
141. Закон за Програмата за инвестициони вложувања во изградбата на објекти за потребите на странски дипломатски и конзуларни претставништва во Белград во периодот од 1976 до 1980 година — — 523
142. Одлука за издавање на сребрени ковани пари од 100 динари и од 200 динари — 524
143. Одлука за определување на бројот на заменици на Сојузниот јавен правобранител — — — — — — — — — — 524
144. Уредба за измена и дополнение на Уредбата за условите за привремен увоз на стоки — — — — — — — — — — 524
145. Одлука за дополнение на Одлуката за условите за остварување на премијата за млеко и згоени телиња, јуниња и јагниња и за компензациите за свежо месо — — 525
146. Одлука за отворање амбасада на Социјалистичка Федеративна Република Југославија во Шпанија — — — — — 525
147. Правилник за начинот на водење евиденција за постојаните средства на Фондот на федерацијата за кредитирање на побрзиот развој на стопански недоволно развиените републики и автономни покраини, што основните организации на здружениот труд ќе ги здружат и заеднички ќе ги вложат заради остварување на развојните програми во стопански недоволно развиените републики и САП Косово — 525
148. Наредба за начинот на исплатување на надоместот за искористените бесплатни и повластени возења во патничкиот сообраќај во 1977 година и за документацијата што се поднесува кон барањето за исплата на тој надомест — — — — — 526
149. Правилник за начинот на пријавување на заразни болести — — — — — — 528
150. Решение за утврдување на Листата на отровите што можат да се пуштаат во промет — — — — — — — — — — 530
151. Правилник за метролошките услови за проточни мерила за зафатнина на гас — 544
152. Правилник за метролошките услови за мерилата што ја коригираат зафатнината на протечен гас — — — — — — — — 548
153. Правилник за метролошките услови за уреди за испитување на гасомери — — 552
154. Правилник за метролошките услови за уреди за испитување на коректори — — 556
155. Правилник за условите што треба да ги исполнуваат работните простории и опремата за преглед и жигосување на гасомери и коректори, како и работниците во определени организации на здружениот труд во поглед на стручната подготовка ако му се ставаат на располагање на органот на контролата при прегледот и жигосувањето на гасомери и коректори — 557
156. Решение за југословенските стандарди од областа на заштитата на електричните уреди од експлозија — — — — — 558
157. Решение за југословенските стандарди за пиезоелектрични кристали — — — 558
158. Одлука за утврдување на височината на годишната и месечната аконтација на постојаните средства на Фондот за 1977 година — — — — — — — — — — 559

Исправка на Одлуката за определување на стоките на кои при увозот се плаќа посебна такса — — — — — — — — 559
Назначувања и разрешувања — — — — 559
Одликувања — — — — — — — — — 560

Издавач: Новинско-издавачка установа Службен лист на Социјалистичка Федеративна Република Југославија, Белград, Јована Ристиќа бр. 1. Пош. фах 226. — Директор и главен и одговорен уредник Душан Машовиќ, Улица Јована Ристиќа бр. 1 — Печати Београдски издавачко-графички завод Белград, Булевар војводе Мишиќа бр. 17.